**Номер:** 564306

**Вопрос:** *) В каких ёмкостях запрещается приготовление кислотного электролита?*

**Рисунок:**

**Ответы:**

**№1** освинцованных

**№2** гуммированных

**№3** эмалированных

**Документ:** СНиП 12-04-2002

**Структурная единица:** пункт 16.2.2

**Номер:** 564307

**Вопрос:** *Какие меры следует принять перед началом монтажа электрооборудования крана?*

**Рисунок:**

**Ответы:**

**№1** необходимо смонтировать временные настилы с ограждениями

**№2** необходимо смонтировать временные ограждения

**№3** необходимо смонтировать постоянные настилы с ограждениями

**Документ:** СНиП 12-04-2002

**Структурная единица:** пункт 16.2.3

**Номер:** 564312

**Вопрос:** *На какой высоте должны устанавливаться светильники общего освещения напряжением 127 и 220 В, при проведении строительных работ?*

**Рисунок:**

**Ответы:**

**№1** На высоте не менее 2,5 м от уровня земли, пола, настила

**№2** На высоте не более 3 м от уровня земли, пола, настила

**Документ:** СНиП 12-03-2001

**Структурная единица:** Часть 1, пункт 6.4.4

**Номер:** 564314

**Вопрос:** *Пайка (сварка) электродов в аккумуляторных помещениях*

**Рисунок:**

**Ответы:**

**№1** строго запрещается

**№2** допускается не ранее чем через 2 ч после окончания зарядки аккумуляторной батареи

**№3** допускается не ранее чем через 1 ч после окончания зарядки аккумуляторной батареи

**Документ:** СНиП 12-04-2002

**Структурная единица:** пункт 16.3.13

**Номер:** 564332

**Вопрос:** *Напряжение 12В для переносного освещения должно применяться*

**Рисунок:**

**Ответы:**

**№1** в отделениях механической стирки и приготовления раствора и других помещениях с мокрыми технологическими процессами

**№2** ) в мастерских металлообработки и других помещениях, в которых возможны замена и перестановка станков

**№3** в выставочных и демонстрационных залах

**Документ:** СП 31-110-2003

**Структурная единица:** пункт 14.41

**Номер:** 564335

**Вопрос:** *Верно ли, что питание приборов электротеплоснабжения в жилых домах должно осуществляться по независимым от других электроприемников линиям?*

**Рисунок:**

**Ответы:**

**№1** верно

**№2** не верно

**Документ:** СП 31-110-2003

**Структурная единица:** пункт 15.14

**Номер:** 564359

**Вопрос:** *Прокладка линий связи автоматизированных систем коммерческого учета потребления энергоресурсов (АСКУЭ), автоматизированных систем управления и диспетчеризации инженерным оборудованием (АСУД) между отдельными зданиями должна выполняться:*

**Рисунок:**

**Ответы:**

**№1** в кабельной канализации, коллекторах или воздушно-стоечным способом

**№2** только в кабельной канализации или коллекторах

**№3** только воздушно-стоечным способом

**Документ:** СП 31-110-2003

**Структурная единица:** пункт 17.1.9

**Номер:** 564366

**Вопрос:** *Кабели и провода на лотках допускается прокладывать пучками и многослойно при условии, что наружный диметр пучка кабелей или проводов не превышает*

**Рисунок:**

**Ответы:**

**№1** 100 мм

**№2** 500 мм

**№3** 200 мм

**Документ:** СП 31-110-2003

**Структурная единица:** пункт 17.1.16

**Номер:** 564368

**Вопрос:** *Устройство защитного отключения (УЗО) должно сохранять работоспособность при снижении напряжения до*

**Рисунок:**

**Ответы:**

**№1** 50 % номинального

**№2** 70 % номинального

**№3** 80 % номинального

**Документ:** СП 31-110-2003

**Структурная единица:** пункт А.4.4

**Номер:** 564371

**Вопрос:** *В зоне действия УЗО нулевой рабочий проводник должен иметь соединений с заземленными элементами или нулевым защитным проводником*

**Рисунок:**

**Ответы:**

**№1** не верно

**№2** верно

**Документ:** СП 31-110-2003

**Структурная единица:** пункт А.4.3

**Номер:** 564376

**Вопрос:** *Какие требования безопасности должны быть выполнены при протягивании кабеля через проемы в стенах?*

**Рисунок:**

**Ответы:**

**№1** рабочие должны находиться по обе стороны стены, а расстояние от стены до крайнего положения рук работников должно быть не менее 2 м

**№2** рабочие должны находиться по обе стороны стены, а расстояние от стены до крайнего места нахождения работников должно быть не менее 2 м

**№3** рабочие должны находиться по обе стороны стены, а расстояние от стены до крайнего места нахождения работников должно быть не менее 1 м

**№4** рабочие должны находиться по обе стороны стены, а расстояние от стены до крайнего положения рук работников должно быть не менее 1 м

**Документ:** СНиП 12-04-2002

**Структурная единица:** пункт 16.2.7

**Номер:** 564381

**Вопрос:** *На каком расстоянии от кабельного колодца следует производить разжигание горелок, паяльных ламп, разогрев кабельной массы и расплавленного припоя?*

**Рисунок:**

**Ответы:**

**№1** не менее 3 м

**№2** не менее 5 м

**№3** не менее 4 м

**№4** не менее 2 м

**Документ:** СНиП 12-04-2002

**Структурная единица:** пункт 16.2.8

**Номер:** 564387

**Вопрос:** *Наименьшее расстояние между проводами и опорами пересекающихся ВЛ до 330 от проводов до ближайшей части опоры при неотклоненном положении проводов*

**Рисунок:**

**Ответы:**

**№1** 6 м

**№2** 10 к

**№3** 15 к

**№4** 4 к

**Документ:** ПУЭ 7 изд.

**Структурная единица:** пункт 2.5.221

**Номер:** 564389

**Вопрос:** *Каково максимально допустимое напряжение при прогреве кабеля электрическим током?*

**Рисунок:**

**Ответы:**

**№1** 380 В

**№2** 50 В

**№3** 220 В

**№4** 380 В (в случае заземления корпусов электрических машин, применяемых для прогрева, напряжение нормативными документами не ограниченно)

**Документ:** СНиП 12-04-2002

**Структурная единица:** пункт 16.3.20

**Номер:** 564394

**Вопрос:** *В каких случаях корпуса электрических машин, применяемых для прогрева кабеля электрическим током, а также металлическая оболочка кабеля должны быть заземлены?*

**Рисунок:**

**Ответы:**

**№1** при напряжении выше 50 В

**№2** при напряжении выше 380 В

**№3** при напряжении выше 1000 В

**№4** при напряжении выше 220 В

**Документ:** СНиП 12-04-2002

**Структурная единица:** пункт 16.3.20

**Номер:** 564425

**Вопрос:** *До начала пусконаладочных работ на распределительных устройствах все питающие и отходящие к другим подстанциям линии должны быть*

**Рисунок:**

**Ответы:**

**№1** отсоединены от оборудования и заземлены

**№2** заземлены и огорожены на расстояние не мене 5 метров

**№3** отсоединены от оборудования и огорожены на расстояние не мене 5 метров

**№4** отсоединены от оборудования, заземлены и огорожены на расстояние не мене 5 метров

**Документ:** СНиП 12-04-2002

**Структурная единица:** пункт 16.3.2

**Номер:** 564445

**Вопрос:** *Затягивание проводов через протяжные коробки, ящики, трубы, блоки, в которых уложены провода, находящиеся под напряжением, а также прокладка проводов и кабелей в трубах, лотках и коробках, не закрепленных по ППР*

**Рисунок:**

**Ответы:**

**№1** Запрещена

**№2** разрешена только в резиновых перчатках

**№3** разрешена только специалистам с квалификационной группой по электробезопасности не ниже III

**№4** разрешена только специалистам с квалификационной группой по электробезопасности не ниже III, при обязательном использовании резиновых перчаток

**Документ:** СНиП 12-04-2002

**Структурная единица:** пункт 16.3.16

**Номер:** 564449

**Вопрос:** *При монтаже воздушной линии электропередачи необходимо заземлять участки смонтированной линии электропередачи с расстояниями между заземлителями не более*

**Рисунок:**

**Ответы:**

**№1** 3 км

**№2** 4 км

**№3** 2 км

**№4** 5 км

**Документ:** СНиП 12-04-2002

**Структурная единица:** пункт 16.3.18

**Номер:** 564515

**Вопрос:** *На какой высоте необходимо располагать провода или подъемные тросы при монтаже воздушной линии электропередачи?*

**Рисунок:**

**Ответы:**

**№1** на высоте не менее 4,5 м, а в местах проезда транспорта - на высоте не менее 6 м

**№2** на высоте не менее 5 м, а в местах проезда транспорта - на высоте не менее 6 м

**№3** на высоте не менее 5 м, а в местах проезда транспорта - на высоте не менее 7 м

**№4** на высоте не менее 4 м, а в местах проезда транспорта - на высоте не менее 5 м

**Документ:** СНиП 12-04-2002

**Структурная единица:** пункт 16.3.18

**Номер:** 564518

**Вопрос:** *Проводники защитного заземления во всех электроустановках, а также нулевые защитные проводники в электроустановках напряжением до 1 кВ с глухозаземленной нейтралью, в т.ч. шины, должны обозначаться*

**Рисунок:**

**Ответы:**

**№1** буквами PE чередующимися продольными или поперечными полосами желтого и зеленого цветов

**№2** буквой N и голубым цветом

**№3** буквами PEN, голубым цветом по всей длине и желто-зеленые полосы на концах

**№4** буквами PE чередующимися продольными или поперечными полосами желтого и голубого цветов

**Документ:** ПУЭ 7 изд.

**Структурная единица:** пункт 1.1.29

**Номер:** 564519

**Вопрос:** *Нулевые рабочие (нейтральные) проводники во всех электроустановках должны обозначаться*

**Рисунок:**

**Ответы:**

**№1** буквами PE чередующимися продольными или поперечными полосами желтого и зеленого цветов

**№2** буквой N и голубым цветом

**№3** буквами PEN, голубым цветом по всей длине и желто-зеленые полосы на концах

**№4** буквами PE чередующимися продольными или поперечными полосами желтого и голубого цветов

**Документ:** ПУЭ 7 изд.

**Структурная единица:** пункт 1.1.29

**Номер:** 564520

**Вопрос:** *У трехфазных трансформаторов, согласно нормам приёмо–сдаточных испытаний, при вводе в эксплуатацию соотношение потерь на разных фазах не должно отличаться от соотношений, приведенных в протоколе заводских испытаний (паспорте), более чем на*

**Рисунок:**

**Ответы:**

**№1** 10 %

**№2** 2%

**№3** 5 %

**№4** 15 %

**Документ:** ПУЭ 7 изд.

**Структурная единица:** пункт 1.8.16. 7

**Номер:** 570487

**Вопрос:** *Защиту от поражения электрическим током при косвенном прикосновении следует выполнять во всех случаях, если напряжение в электроустановке превышает*

**Рисунок:**

**Ответы:**

**№1** 50 В переменного и 120 В постоянного тока

**№2** 50 В переменного и 220 В постоянного тока

**№3** 360 В переменного и 220 В постоянного тока

**№4** 220 В переменного и 50 В постоянного тока

**Документ:** ПУЭ 7 изд.

**Структурная единица:** пункт 1.7.53

**Номер:** 570506

**Вопрос:** *Допустимое отклонение сопротивления постоянному току, согласно нормам приёмо–сдаточных испытаний, резистора гашения поля не должно отличаться от данных завода-изготовителя более чем на*

**Рисунок:**

**Ответы:**

**№1** 10 %

**№2** 2%

**№3** 5 %

**№4** 15 %

**Документ:** ПУЭ 7 изд.

**Структурная единица:** пункт 1.8.13. 5

**Номер:** 570516

**Вопрос:** *При установке комплектных распределительных устройств (КРУ) и комплектных трансформаторных подстанций (КТП) в отдельных помещениях ширину коридора обслуживания следует определять, исходя из следующих требований: при двухрядной установке - длина наибольшей из тележек КРУ (со всеми выступающими частями) плюс не менее*

**Рисунок:**

**Ответы:**

**№1** 0,8 м

**№2** 1 м

**№3** 1,5 м

**№4** 2 м

**Документ:** ПУЭ 7 изд.

**Структурная единица:** пункт 4.2.91

**Номер:** 570532

**Вопрос:** *В школах и детских дошкольных учреждениях в помещениях для пребывания детей выключатели и розетки должны устанавливаться на высоте*

**Рисунок:**

**Ответы:**

**№1** 1,8 м от пола

**№2** 1 м от пола

**№3** 1,5 м от пола

**№4** 2 м от пола

**Документ:** СП 31-110-2003

**Структурная единица:** пункт 14.35

**Номер:** 570538

**Вопрос:** *Температура наружной поверхности прибора нагревательного отопительного системы электротеплоснабжения в наиболее нагретом месте в нормальном режиме работы не должна превышать*

**Рисунок:**

**Ответы:**

**№1** 65 °C

**№2** 85 °C

**№3** 90 °C

**№4** 35 °C

**Документ:** СП 31-110-2003

**Структурная единица:** пункт 15.11

**Номер:** 570560

**Вопрос:** *На территории открытых рынков и торговых ярмарок средняя горизонтальная освещенность площадок, проездов, проходов между рядами павильонов, палаток, контейнеров и др. должна быть не менее*

**Рисунок:**

**Ответы:**

**№1** 10 лк

**№2** 15 лк

**№3** 5 лк

**№4** 2 лк

**Документ:** СНиП 23-05-95

**Структурная единица:** пункт 7.51.

**Номер:** 570565

**Вопрос:** *Сопротивления изоляции подвижных и направляющих частей, выполненных из органических материалов, масляных выключателей при напряжении 3-10 кВ, согласно нормам приёмо–сдаточных испытаний, не должно быть меньше:*

**Рисунок:**

**Ответы:**

**№1** 1000 МОм

**№2** 3000 МОм

**№3** 5000 МОм

**№4** 500 МОм

**Документ:** ПУЭ 7 изд.

**Структурная единица:** пункт 1.8.19. 1

**Номер:** 570569

**Вопрос:** *Размещение электрощитовых разрешается в сухих подвалах при условии, что эти помещения отделены противопожарными перегородками с пределом огнестойкости не менее*

**Рисунок:**

**Ответы:**

**№1** 0,75 ч.

**№2** 0,7 ч.

**№3** 0,25 ч.

**№4** 0,35 ч.

**Документ:** СП 31-110-2003

**Структурная единица:** пункт 13.1

**Номер:** 570575

**Вопрос:** *У однофазных трансформаторов, согласно нормам приёмо–сдаточных испытаний, при вводе в эксплуатацию отличие измеренных значений потерь от исходных не должно превышать*

**Рисунок:**

**Ответы:**

**№1** 10 %

**№2** 2%

**№3** 5 %

**№4** 15 %

**Документ:** ПУЭ 7 изд.

**Структурная единица:** пункт 1.8.16. 7

**Номер:** 570579

**Вопрос:** *Сопротивление изоляции обмоток для трансформаторов напряжением до 35 кВ включительно мощностью до 10 МВ•А и дугогасящих реакторов при температуре обмоток до 10 °С, согласно нормам приёмо–сдаточных испытаний, должно быть не ниже:*

**Рисунок:**

**Ответы:**

**№1** 450 МОм

**№2** 300 МОм

**№3** 200 МОм

**№4** 130 МОм

**Документ:** ПУЭ 7 изд.

**Структурная единица:** пункт 1.8.16. 2

**Номер:** 570584

**Вопрос:** *Элегазовые выключатели, согласно нормам приёмо–сдаточных испытаний, при питании привода от источника постоянного тока должны срабатывать при напряжении не более*

**Рисунок:**

**Ответы:**

**№1** 85•% от номинального

**№2** 95•% от номинального

**№3** 75•% от номинального

**№4** 50•% от номинального

**Документ:** ПУЭ 7 изд.

**Структурная единица:** пункт 1.8.21. 4

**Номер:** 570590

**Вопрос:** *К зданиям I категории по надежности электроснабжения относятся:*

**Рисунок:**

**Ответы:**

**№1** электроприемники операционных и родильных блоков

**№2** дома свыше 5 этажей с плитами на газовом и твердом топливе

**№3** общежития общей вместимостью, свыше 50 чел.

**№4** дома 1- 8-квартирные с электроплитами

**Документ:** СП 31-110-2003

**Структурная единица:** пункт 5.1

**Номер:** 570595

**Вопрос:** *Согласно нормам приемо-сдаточных испытаний, при заряде аккумуляторных батарей температура электролита должна быть не выше*

**Рисунок:**

**Ответы:**

**№1** +40 °С

**№2** +30 °С

**№3** +20 °С

**№4** +10 °С

**Документ:** ПУЭ 7 изд.

**Структурная единица:** пункт 1.8.38. 3

**Номер:** 570606

**Вопрос:** *Искусственное освещение подразделяется на:*

**Рисунок:**

**Ответы:**

**№1** рабочее, аварийное, охранное и дежурное

**№2** рабочее, аварийное, экстренное и дежурное

**№3** аварийное, охранное и дежурное

**№4** рабочее, охранное и дежурное

**Документ:** СНиП 23-05-95

**Структурная единица:** пункт 7.1

**Номер:** 570609

**Вопрос:** *При протягивании кабельных вводов в здание в одной силовой трубе следует располагать не более*

**Рисунок:**

**Ответы:**

**№1** одного силового кабеля

**№2** двух силовых кабелей

**№3** трёх силовых кабелей

**№4** четырёх силовых кабелей

**Документ:** СП 31-110-2003

**Структурная единица:** пункт 14.1

**Номер:** 570611

**Вопрос:** *Кабельные вводы в здания следует выполнять в трубах на глубине не менее*

**Рисунок:**

**Ответы:**

**№1** 0,5 м и не более 2 м от поверхности земли

**№2** 1,5 м и не более 2 м от поверхности земли

**№3** 0,5 м и не более 2,5 м от поверхности земли

**№4** 1,5 м и не более 3 м от поверхности земли

**Документ:** СП 31-110-2003

**Структурная единица:** пункт 14.1

**Номер:** 570620

**Вопрос:** *) Какие ВЛ необходимо размещать за пределами селитебной территории?*

**Рисунок:**

**Ответы:**

**№1** ВЛ 110 кВ и выше

**№2** ВЛ 20 кВ и выше

**№3** ВЛ 120 кВ и выше

**№4** ВЛ 220 кВ и выше

**Документ:** ПУЭ 7 изд.

**Структурная единица:** пункт 2.5.210

**Номер:** 570625

**Вопрос:** *Сопротивление изоляции обмоток трансформатора агрегата питания напряжением 380/220 В с подсоединенными к ним цепями должно быть не менее*

**Рисунок:**

**Ответы:**

**№1** 1 МОм

**№2** 2 МОм

**№3** 0,5 МОм

**№4** 0,1 МОм

**Документ:** ПУЭ 7 изд.

**Структурная единица:** пункт 1.8.29. 1

**Номер:** 570640

**Вопрос:** *На ВЛ 20 кВ и ниже, с подвесными изоляторами, расстояние между анкерными опорами не должно превышать*

**Рисунок:**

**Ответы:**

**№1** 3км

**№2** 5 км

**№3** 10км

**№4** 2 км

**Документ:** ПУЭ 7 изд.

**Структурная единица:** пункт 2.5.136

**Номер:** 570663

**Вопрос:** *К зданиям III категории по надежности электроснабжения относятся:*

**Рисунок:**

**Ответы:**

**№1** электроприемники операционных и родильных блоков

**№2** дома свыше 5 этажей с плитами на газовом и твердом топливе

**№3** общежития общей вместимостью, свыше 50 чел.

**№4** дома 1- 8-квартирные с электроплитами

**Документ:** СП 31-110-2003

**Структурная единица:** пункт 5.1

**Номер:** 570672

**Вопрос:** *При длине тоннеля до 60 м средняя горизонтальная освещенность должна быть*

**Рисунок:**

**Ответы:**

**№1** 50 лк во всех режимах

**№2** 150 лк во всех режимах при организации одностороннего движения

**№3** 30 лк во всех режимах

**№4** 10 лк во всех режимах при организации одностороннего движения

**Документ:** СНиП 23-05-95

**Структурная единица:** пункт 7.39

**Номер:** 570694

**Вопрос:** *На ВЛ 35 кВ и выше , проходящих в труднодоступной местности и в местности с особо сложными природными условиями, расстояние между анкерными опорами должно быть не более*

**Рисунок:**

**Ответы:**

**№1** 5км

**№2** 10 км

**№3** 15км

**№4** 2 км

**Документ:** ПУЭ 7 изд.

**Структурная единица:** пункт 2.5.136

**Номер:** 570718

**Вопрос:** *Какие требования безопасности предъявляются к измерению напряжения и плотности электролита в аккумуляторе?*

**Рисунок:**

**Ответы:**

**№1** измерения производятся в резиновых перчатках, респираторе, стоя на изолирующем резиновом коврике

**№2** измерения производятся только в аккумуляторных помещениях в резиновых перчатках, респираторе, стоя на изолирующем резиновом коврике

**№3** измерения производятся в резиновых перчатках, респираторе

**№4** измерения производятся только в аккумуляторных помещениях в резиновых перчатках, респираторе

**Документ:** СНиП 12-04-2002

**Структурная единица:** пункт 16.3.14

**Номер:** 570730

**Вопрос:** *Сопротивления изоляции подвижных и направляющих частей, выполненных из органических материалов, масляных выключателей при напряжении 15 - 150 кВ, согласно нормам приёмо–сдаточных испытаний, не должно быть меньше:*

**Рисунок:**

**Ответы:**

**№1** 1000 МОм

**№2** 3000 МОм

**№3** 5000 МОм

**№4** 500 МОм

**Документ:** ПУЭ 7 изд.

**Структурная единица:** пункт 1.8.19. 1

**Номер:** 570734

**Вопрос:** *Электрощитовые должны оборудоваться естественной вентиляцией и электрическим освещением. В них должна обеспечиваться температура не ниже*

**Рисунок:**

**Ответы:**

**№1** 5 °С

**№2** 25 °С

**№3** -5 °С

**№4** - 25 °С

**Документ:** СП 31-110-2003

**Структурная единица:** пункт 13.4

**Номер:** 570814

**Вопрос:** *На какой высоте от пола должны размещаться открыто установленные силовые щитки и пункты?*

**Рисунок:**

**Ответы:**

**№1** не менее 2,2 м

**№2** не менее 3 м

**№3** не менее 3 м, но не более 4м

**№4** не менее 2 м, но не более 3 м

**Документ:** СП 31-110-2003

**Структурная единица:** пункт 13.6

**Номер:** 570818

**Вопрос:** *Указатели выходов, в общественных и вспомогательных зданиях, должны устанавливаться на расстоянии не более*

**Рисунок:**

**Ответы:**

**№1** 25 м друг от друга

**№2** 50 м друг от друга

**№3** 5 м друг от друга

**№4** 15 м друг от друга

**Документ:** СНиП 23-05-95

**Структурная единица:** пункт 7.77.

**Номер:** 570893

**Вопрос:** *По подвалу и техническому подполью здания допускается прокладка силовых кабелей, питающих электроэнергией другие секции здания, напряжением до*

**Рисунок:**

**Ответы:**

**№1** 1 кВ

**№2** 2 кВ

**№3** 3 кВ

**№4** 4 кВ

**Документ:** СП 31-110-2003

**Структурная единица:** пункт 14.2

**Номер:** 570899

**Вопрос:** *При устройстве внутренних электрических сетей в зданиях открытая прокладка незащищенных изолированных проводов на изоляторах должна выполняться на высоте*

**Рисунок:**

**Ответы:**

**№1** не менее 2 м

**№2** не менее 3 м

**№3** не менее 3 м, но не более 4м

**№4** не менее 2 м, но не более 3 м

**Документ:** СП 31-110-2003

**Структурная единица:** пункт 14.23

**Номер:** 570908

**Вопрос:** *В жилых комнатах квартир и общежитии должно быть установлено не менее одной розетки на ток 10(16) А на каждые*

**Рисунок:**

**Ответы:**

**№1** полные и неполные 4 м периметра комнаты

**№2** полные и неполные 8 м периметра комнаты

**№3** полные 10 м периметра комнаты

**№4** полные 8 м периметра комнаты

**Документ:** СП 31-110-2003

**Структурная единица:** пункт 14.27

**Номер:** 570909

**Вопрос:** *Эвакуационное освещение в помещениях или в местах производства работ вне зданий следует предусматривать в проходах и на лестницах, служащих для эвакуации людей, при числе эвакуирующихся более*

**Рисунок:**

**Ответы:**

**№1** 50 чел.

**№2** 10 чел.

**№3** 20 чел.

**№4** 150 чел.

**Документ:** СНиП 23-05-95

**Структурная единица:** пункт 7.74

**Номер:** 570911

**Вопрос:** *Сколько розеток разрешается устанавливать в сети аварийного освещения зданий?*

**Рисунок:**

**Ответы:**

**№1** розетки в сети аварийного освещения устанавливать запрещено

**№2** не более 4 розеток на ток 10(16) А

**№3** не более 2 розеток на ток 10(16) А

**№4** не более 1 розетки на ток 10(16) А

**Документ:** СП 31-110-2003

**Структурная единица:** пункт 14.39

**Номер:** 570917

**Вопрос:** *Расстояние между электронагревательными приборами и строительными конструкциями должно составлять не менее*

**Рисунок:**

**Ответы:**

**№1** 60 мм

**№2** 500 мм

**№3** 100 мм

**№4** 1 м

**Документ:** СП 31-110-2003

**Структурная единица:** пункт 15.6

**Номер:** 570924

**Вопрос:** *Температура наружной поверхности изоляции проводов системы электротеплоснабжения в наиболее нагретом месте в нормальном режиме работы не должна превышать*

**Рисунок:**

**Ответы:**

**№1** 65 °C

**№2** 85 °C

**№3** 90 °C

**№4** 35 °C

**Документ:** СП 31-110-2003

**Структурная единица:** пункт 15.11

**Номер:** 570933

**Вопрос:** *Транспортные тоннели должны оборудоваться световыми указателями запасных выходов и направлений движения к ним, если*

**Рисунок:**

**Ответы:**

**№1** их длина более 100 м

**№2** их длина более 60 м

**№3** в туннелях организованно односторонние движение и их длинна превышает 60 м

**№4** в туннелях организованно односторонние движение

**Документ:** СНиП 23-05-95

**Структурная единица:** пункт 7.39

**Номер:** 570952

**Вопрос:** *Во въездной зоне тоннелей с односторонним движением должна использоваться система*

**Рисунок:**

**Ответы:**

**№1** встречного освещения

**№2** симметричного освещения

**№3** асимметричного освещения

**№4** встречного освещения” и “симметричного освещения

**Документ:** СНиП 23-05-95

**Структурная единица:** 7.39

**Номер:** 571000

**Вопрос:** *Для аварийного освещения (освещения безопасности и эвакуационного) следует применять люминесцентные лампы - в помещениях с минимальной температурой воздуха не менее*

**Рисунок:**

**Ответы:**

**№1** 5 °C

**№2** 15 °C

**№3** 25 °C

**№4** - 5 °C

**Документ:** СНиП 23-05-95

**Структурная единица:** пункт 7.76

**Номер:** 571045

**Вопрос:** *В случаях, когда охранное освещение нормально не горит, и автоматически включается от действия охранной сигнализации или других технических средств, должны применяться*

**Рисунок:**

**Ответы:**

**№1** лампы накаливания

**№2** люминесцентные лампы

**№3** разрядные лампы высокого давления

**№4** разрядные лампы высокого давления и люминесцентные лампы

**Документ:** СНиП 23-05-95

**Структурная единица:** пункт 7.76

**Номер:** 571053

**Вопрос:** *Для исключения электрической связи внешней ограды электроустановки с заземляющим устройством, расстояние от ограды до элементов заземляющего устройства, расположенных вдоль нее с внутренней, внешней или с обеих сторон, должно быть не менее*

**Рисунок:**

**Ответы:**

**№1** 2 м

**№2** 3 м

**№3** 5 м

**№4** 1 м

**Документ:** ПУЭ 7 изд.

**Структурная единица:** пункт 1.7.93

**Номер:** 571070

**Вопрос:** *Запрещается использовать в качестве PE-проводников в электроустановках напряжением до 1 кВ*

**Рисунок:**

**Ответы:**

**№1** алюминиевые оболочки кабелей

**№2** жилы многожильных кабелей

**№3** изолированные или неизолированные провода в общей оболочке с фазными проводами

**№4** свинцовые оболочки проводов и кабелей

**Документ:** ПУЭ 7 изд.

**Структурная единица:** пункт 1.7.123

**Номер:** 571079

**Вопрос:** *Согласно нормам приемо-сдаточных испытаний, при проведении испытаний изоляции повышенным напряжением промышленной частоты следует руководствоваться следующим: испытание изоляции обмотки статора для машин с водяным охлаждением следует производить при циркуляции дистиллированной воды в системе охлаждения с удельным сопротивлением не менее*

**Рисунок:**

**Ответы:**

**№1** 100 кОм/см и номинальном расходе

**№2** 10 кОм/см и номинальном расходе

**№3** 100 Ом/см и номинальном расходе

**№4** 1 кОм/см и номинальном расходе

**Документ:** ПУЭ 7 изд.

**Структурная единица:** пункт 1.8.13. 4

**Номер:** 571101

**Вопрос:** *Измеренное значение тангенса угла диэлектрических потерь (tg?), при температуре 20 °С, на конденсаторах связи, конденсаторах отбора мощности и конденсаторах делителей напряжения не должно превышать*

**Рисунок:**

**Ответы:**

**№1** 0,3 %

**№2** 0,9 %

**№3** 10 %

**№4** 5 %

**Документ:** ПУЭ 7 изд.

**Структурная единица:** пункт 1.8.30. 3

**Номер:** 571113

**Вопрос:** *Согласно нормам приемо-сдаточных испытаний, при выполнении 5 циклов операций включения и отключения предохранителя-разъединителя, каждая операция должна быть успешна минимум*

**Рисунок:**

**Ответы:**

**№1** с первой попытки

**№2** со второй попытки

**№3** с третьей попытки

**№4** в двух из трех попыток

**Документ:** ПУЭ 7 изд.

**Структурная единица:** пункт 1.8.30. 3

**Номер:** 571120

**Вопрос:** *Сопротивление изоляции обмоток для трансформаторов напряжением до 35 кВ включительно мощностью до 10 МВ•А и дугогасящих реакторов при температуре обмоток до 40 °С, согласно нормам приёмо–сдаточных испытаний, должно быть не ниже:*

**Рисунок:**

**Ответы:**

**№1** 450 МОм

**№2** 300 МОм

**№3** 200 МОм

**№4** 130 МОм

**Документ:** ПУЭ 7 изд.

**Структурная единица:** пункт 1.8.16. 2

**Номер:** 571129

**Вопрос:** *Наименьшие расстояния при пересечении и сближении ВЛ до 20 кВ с автомобильными дорогами от провода до покрытия проезжей части дорог всех категорий составляет*

**Рисунок:**

**Ответы:**

**№1** 7 м

**№2** 17 м

**№3** 10 м

**№4** 15 м

**Документ:** ПУЭ 7 изд.

**Структурная единица:** пункт 2.5.258

**Номер:** 571137

**Вопрос:** *Угол пересечения ВЛ с водными пространствами (реками, каналами, озерами, водохранилищами и др.)*

**Рисунок:**

**Ответы:**

**№1** не нормируется

**№2** следует принимать близким 90°, но не менее 60°

**№3** следует принимать близким 90°

**№4** следует принимать близким 90°, но не менее 30°

**Документ:** ПУЭ 7 изд.

**Структурная единица:** пункт 2.5.258

**Номер:** 571145

**Вопрос:** *Допустимое отклонение сопротивления постоянному току, согласно нормам приёмо–сдаточных испытаний, реостата возбуждения не должно отличаться от данных завода-изготовителя более чем на*

**Рисунок:**

**Ответы:**

**№1** 10 %

**№2** 2%

**№3** 5 %

**№4** 15 %

**Документ:** ПУЭ 7 изд.

**Структурная единица:** пункт 1.8.13. 5

**Номер:** 571239

**Вопрос:** *На рисунке представлена схема:*

*1 - заземлитель нейтрали (средней точки) источника питания; 2 - открытые проводящие части; 3 - источник питания постоянного тока*

**Рисунок:**

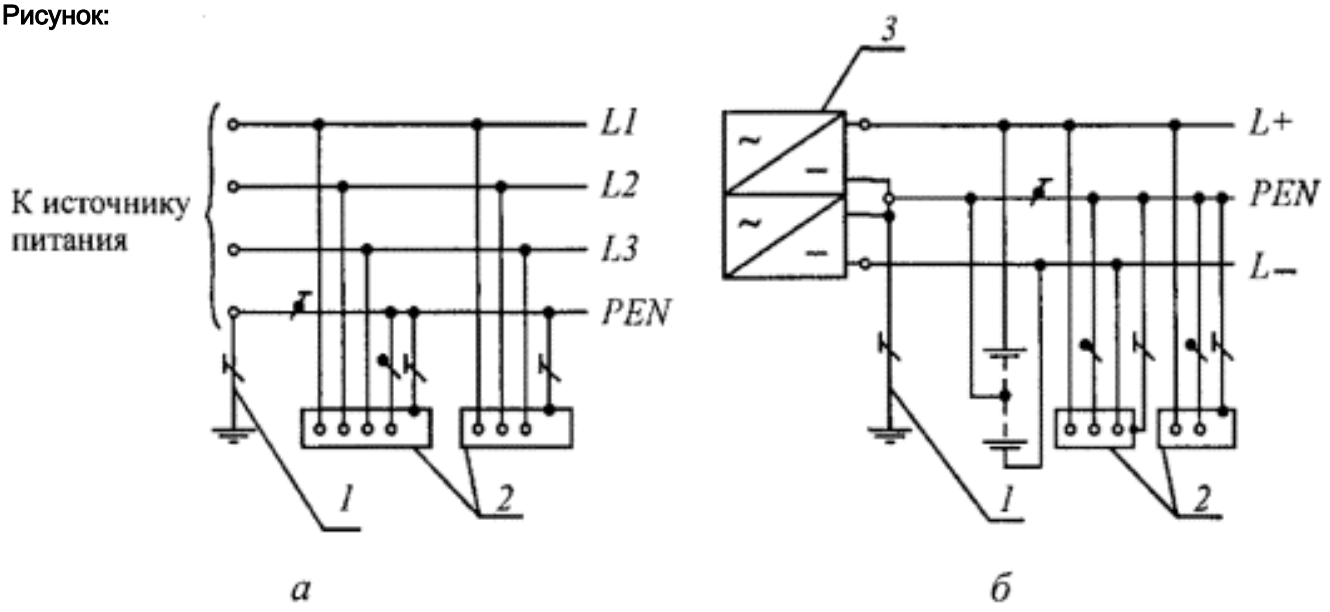


**Ответы:**

**№1** системы TN-C переменного (а) и постоянного (б) тока. Нулевой защитный и нулевой рабочий проводники совмещены в одном проводнике

**№2** системы TN-C, в которой нулевой защитный и нулевой рабочий проводники совмещены в одном проводнике на всем ее протяжении

**№3** системы TN-S, в которой нулевой защитный и нулевой рабочий проводники разделены на всем ее протяжении

**№4** системы TN-C-S, в которой функции нулевого защитного и нулевого рабочего проводников совмещены в одном проводнике в какой-то ее части, начиная от источника питания

**Документ:** ПУЭ

**Структурная единица:** п.п. 1.7.3

**Номер:** 571255

**Вопрос:** *На рисунке представлена схема, характеризующая:*

**Рисунок:**

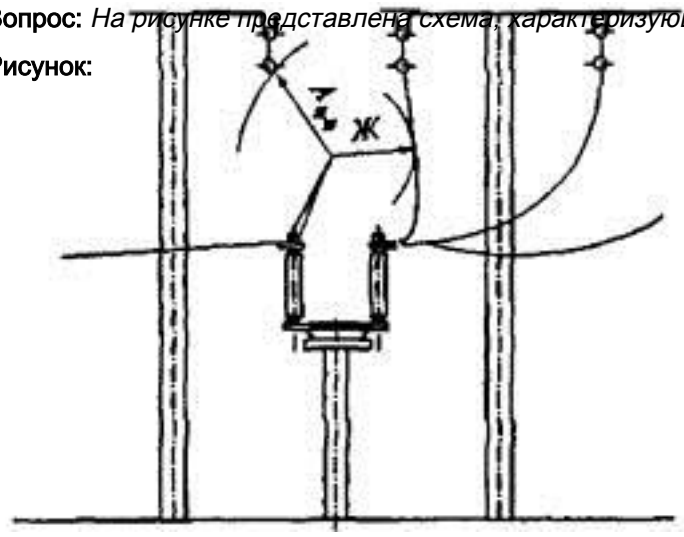


**Ответы:**

**№1** наименьшие расстояния от подвижных контактов разъединителей в отключенном положении до заземленных и токоведущих частей

**№2** наименьшие расстояния между токоведущими частями разных цепей, расположенными в различных плоскостях с обслуживанием нижней цепи при неотключенной верхней

**№3** наименьшие расстояния по горизонтали между токоведущими частями разных цепей с обслуживанием одной цепи при неотключенной другой

**№4** наименьшие расстояния от токоведущих частей до верхней кромки внешнего ограждения

**Документ:** ПУЭ

**Структурная единица:** п.п. 4.2.54

**Номер:** 571291

**Вопрос:** *на рисунке представлена схема, характеризующая:*

**Рисунок:**

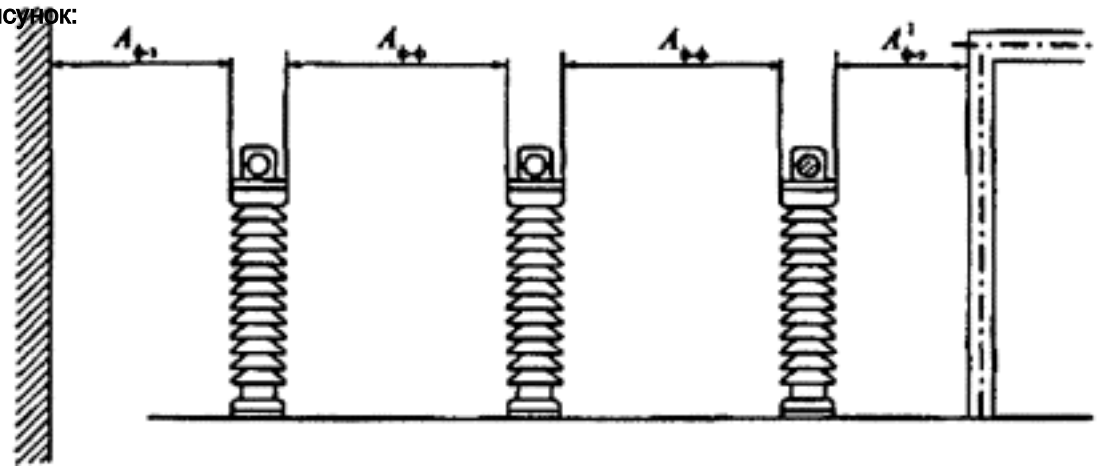

**Ответы:**

**№1** наименьшие расстояния в свету при жестких шинах между токоведущими и заземленными частями (Аф-з, ) и между токоведущими частями разных фаз (Аф-ф)

**№2** наименьшие расстояния в свету при гибких шинах между токоведущими и заземленными частями и между токоведущими частями разных фаз, расположенными в одной горизонтальной плоскости

**№3** наименьшие расстояния от токоведущих частей и элементов изоляции, находящихся под напряжением, до постоянных внутренних ограждений

**№4** наименьшие расстояния от токоведущих частей до транспортируемого оборудования

**Документ:** ПУЭ

**Структурная единица:** п.п. 4.2.54

**Номер:** 571337

**Вопрос:** *На рисунке представлена схема:*

*1 - заземлитель нейтрали источника переменного тока; 1-1 - заземлитель вывода источника постоянного тока; 1-2 - заземлитель средней точки источника постоянного тока; 2 - открытые проводящие части, 3 - источник питания*

**Рисунок:**

**Ответы:**

**№1** системы TN-C-S переменного (а) и постоянного (б) тока. Нулевой защитный и нулевой рабочий проводники совмещены в одном проводнике в части системы:

**№2** системы TN-C, в которой нулевой защитный и нулевой рабочий проводники совмещены в одном проводнике на всем ее протяжении

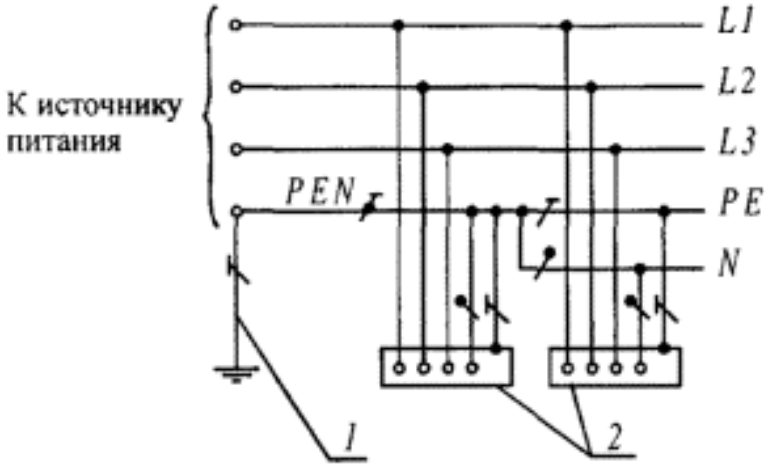


*а*

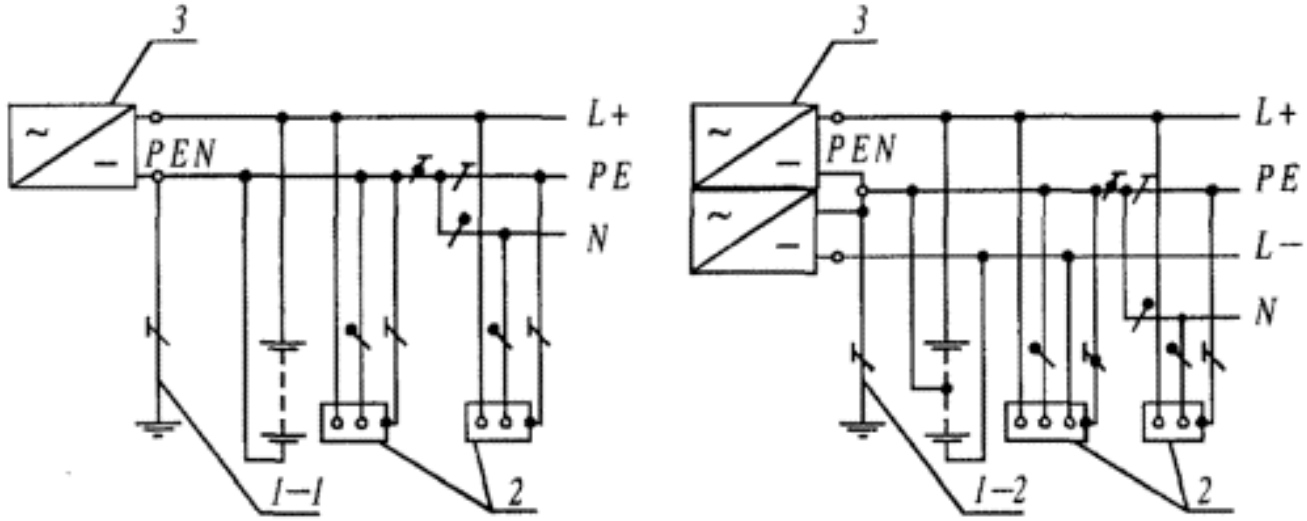


*б*

**№3** системы TN-S, в которой нулевой защитный и нулевой рабочий проводники разделены на всем ее протяжении

**№4** системы IT, в которой нейтраль источника питания изолирована от земли или заземлена через приборы или устройства, имеющие большое сопротивление, а открытые проводящие части электроустановки заземлены

**Документ:** ПУЭ

**Структурная единица:** п.п. 1.7.3

**Номер:** 571349

**Вопрос:** *На рисунке представлена схема, характеризующая:*

**Рисунок:**

**Ответы:**

**№1** a)наименьшие расстояния в свету при гибких шинах между токоведущими и заземленными частями и между токоведущими частями разных фаз, расположенными в одной горизонтальной плоскости

**№2** b)наименьшие расстояния от токоведущих частей и элементов изоляции, находящихся под напряжением, до постоянных внутренних ограждений

**№3** c)наименьшие расстояния от токоведущих частей до транспортируемого оборудования

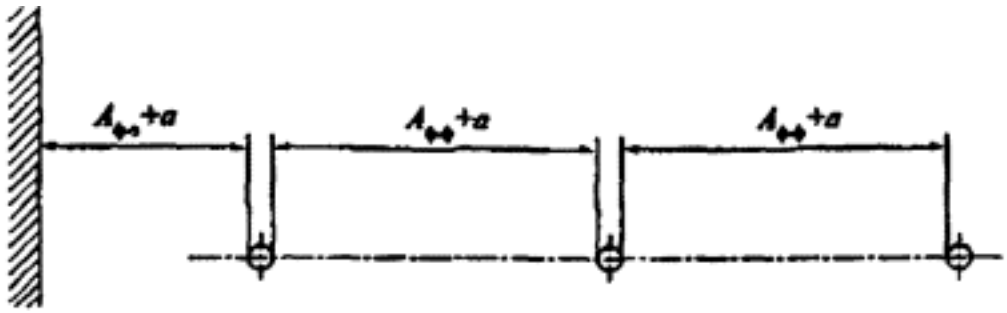

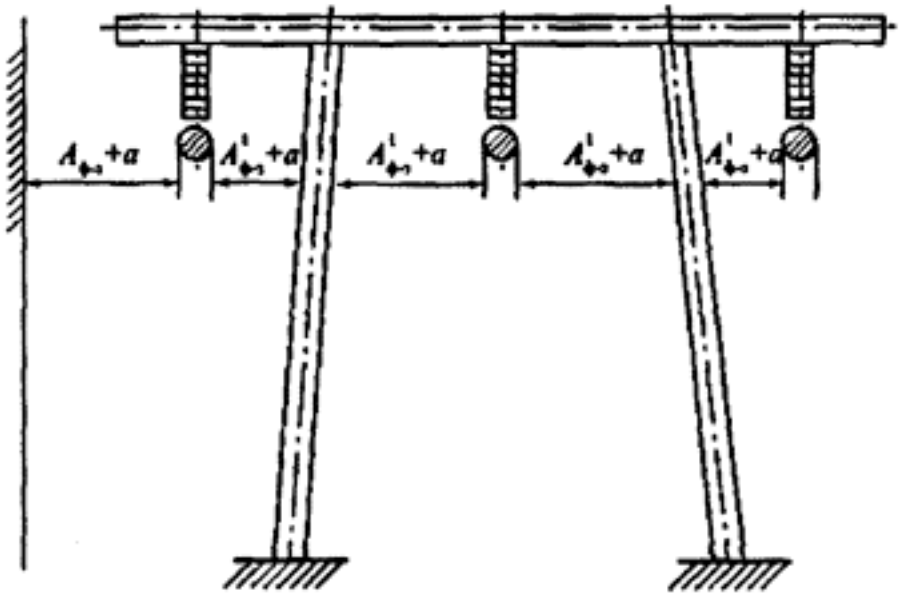

**№4** d)наименьшие расстояния в свету при жестких шинах между токоведущими и заземленными частями (Аф-з, ) и между токоведущими частями разных фаз (Аф-ф)

**Документ:** ПУЭ

**Структурная единица:** п.п. 4.2.54.

**Номер:** 571369

**Вопрос:** *На рисунке приведена схема системы уравнивания потенциалов в электроустановках до 1 кВ. На схеме цифрой «6» обозначен:*

**Рисунок:**

**Ответы:**

**№1** контур (магистраль) рабочего заземления в помещении информационного вычислительного оборудования

**№2** проводник рабочего (функционального) заземления

**№3** проводник уравнивания потенциалов в системе рабочего (функционального) заземления

**№4** заземляющий проводник

**Документ:** ПУЭ

**Структурная единица:** п.п. 1.7.82

**Номер:** 571421

**Вопрос:** *На рисунке представлена схема:*

*1 - заземлитель нейтрали источника переменного тока; 1-1 - заземлитель вывода источника постоянного тока; 1-2 - заземлитель средней точки источника постоянного тока; 2 - открытые проводящие части; 3 - источник*

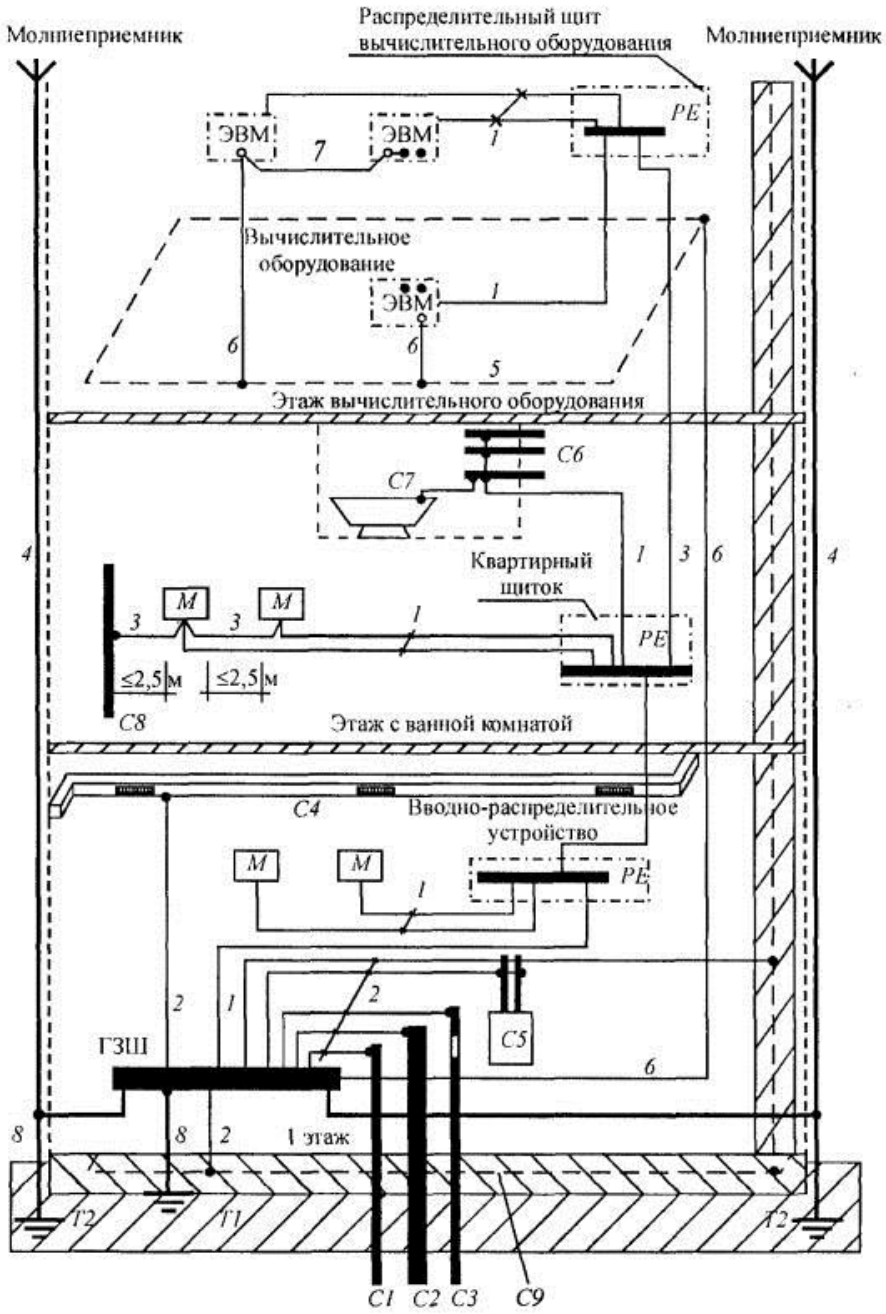


*питания*

**Рисунок:**

**Ответы:**

**№1** системы TN-C переменного (а) и постоянного (б) тока. Нулевой защитный и нулевой рабочий проводники совмещены в одном проводнике

**№2** системы TT, в которой нейтраль источника питания глухо заземлена, а открытые проводящие части электроустановки заземлены при помощи заземляющего устройства, электрически независимого от глухозаземленной нейтрали источника

**№3** системы TN-S, в которой нулевой защитный и нулевой рабочий проводники разделены на всем ее протяжении

**№4** системы TN-C-S, в которой функции нулевого защитного и нулевого рабочего проводников совмещены в одном проводнике в какой-то ее части, начиная от источника питания

**Документ:** ПУЭ

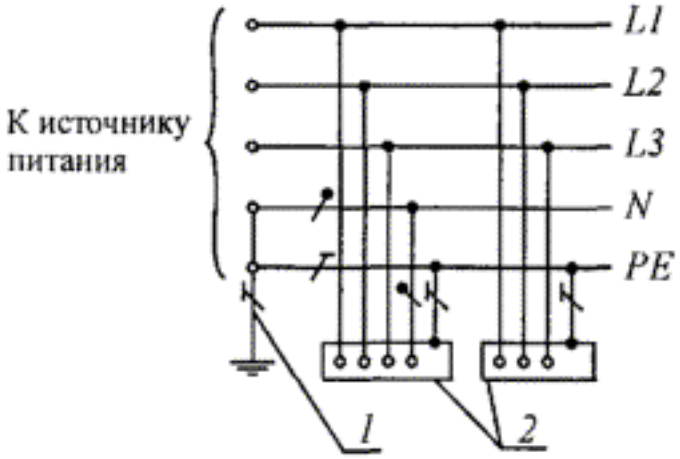


*а*

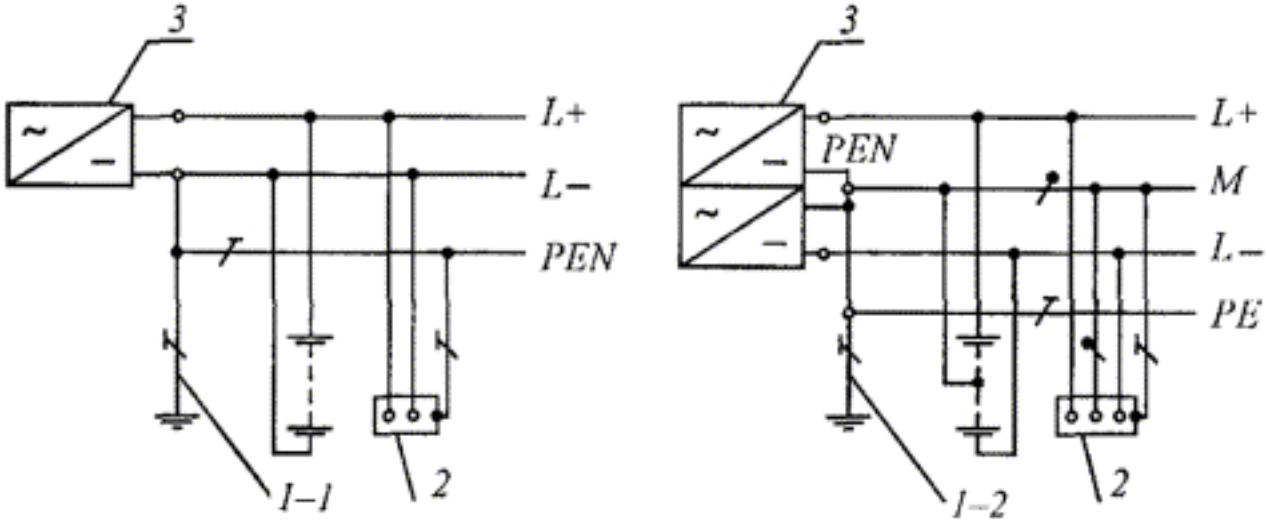


*б*

**Структурная единица:** п.п. 1.7.3

**Номер:** 571438

**Вопрос:** *На рисунке представлена схема, характеризующая:*

**Рисунок:**

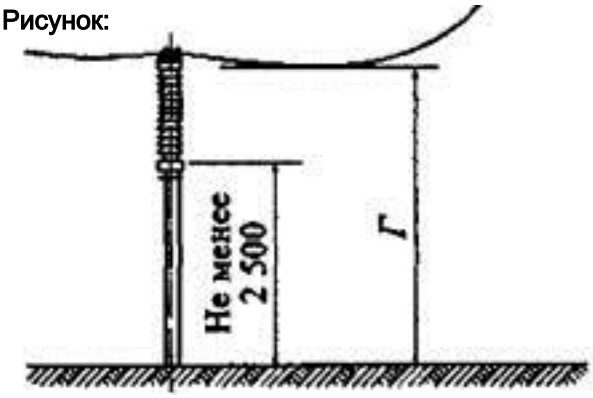


**Ответы:**

**№1** наименьшие расстояния в свету при жестких шинах между токоведущими и заземленными частями (Аф-з, ) и между токоведущими частями разных фаз (Аф-ф)

**№2** наименьшие расстояния в свету при гибких шинах между токоведущими и заземленными частями и между токоведущими частями разных фаз, расположенными в одной горизонтальной плоскости

**№3** наименьшие расстояния от токоведущих частей и элементов изоляции, находящихся под напряжением, до постоянных внутренних ограждений

**№4** наименьшие расстояния от токоведущих частей до транспортируемого оборудования

**Документ:** ПУЭ

**Структурная единица:** п.п. 4.2.54

**Номер:** 571456

**Вопрос:** *На рисунке представлены схемы:*

**Рисунок:**

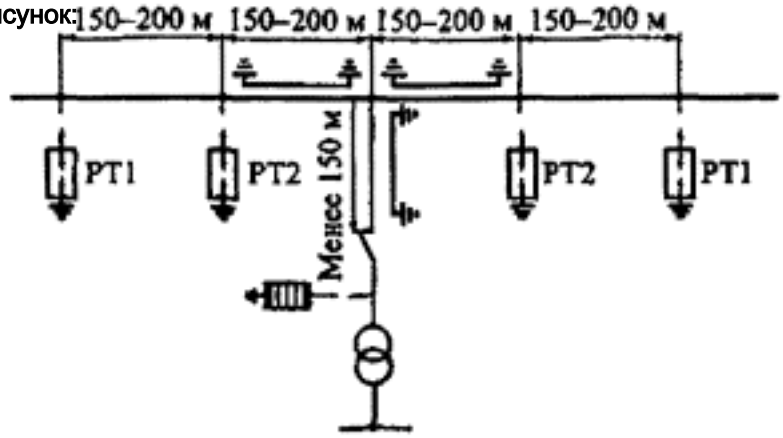


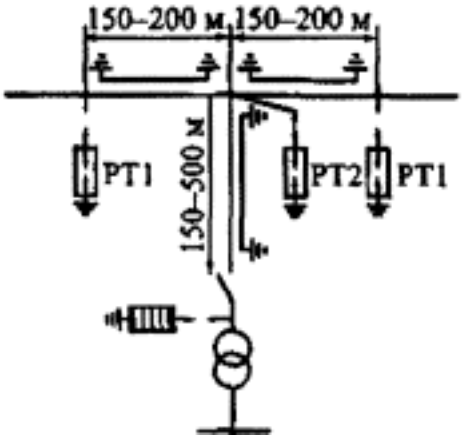


**Ответы:**

**№1** защиты от грозовых перенапряжений ПС, присоединенных к ВЛ ответвлениями длиной до 150 и более 150 м

**№2** защиты от грозовых перенапряжений ПС, присоединенных к ВЛ с помощью заходов длиной до 150 и более 150 м

**№3** защиты электродвигателей мощностью до 3 МВт при подходе ВЛ на деревянных опорах

**№4** защиты вращающихся электрических машин от грозовых перенапряжений

**Документ:** ПУЭ

**Структурная единица:** п.п. 4.2.155

**Номер:** 571467

**Вопрос:** *На рисунке приведена схема системы уравнивания потенциалов в электроустановках до 1 кВ. На схеме цифрой «1» обозначен:*

**Рисунок:**

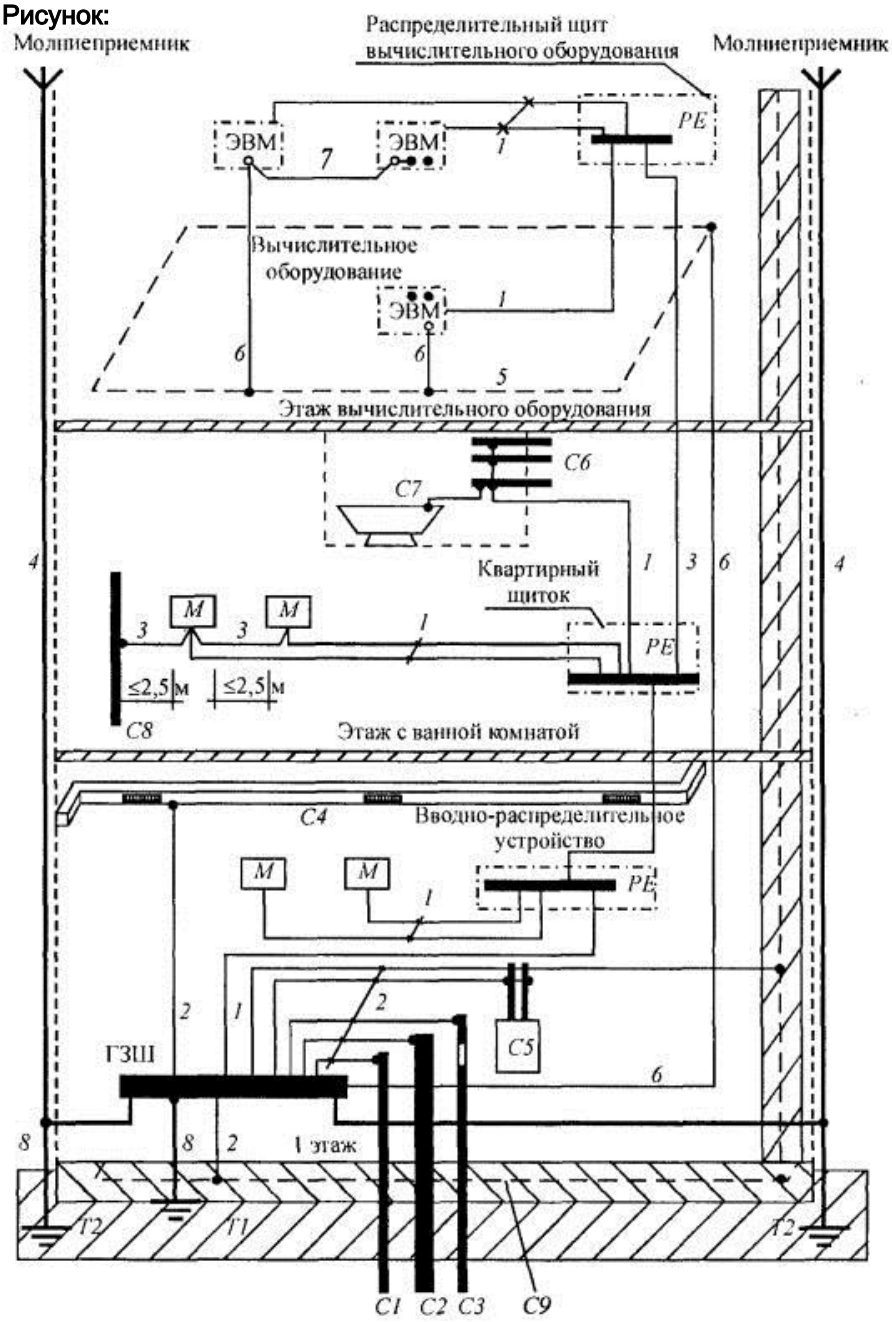


**Ответы:**

**№1** нулевой защитный проводник

**№2** проводник основной системы уравнивания потенциалов

**№3** проводник дополнительной системы уравнивания потенциалов

**№4** токоотвод системы молниезащиты

**Документ:** ПУЭ

**Структурная единица:** п.п. 1.7.82

**Номер:** 571468

**Вопрос:** *На рисунке приведена схема системы уравнивания потенциалов в электроустановках до 1 кВ. На схеме цифрой «1» обозначен:*

**Рисунок:**

**Ответы:**

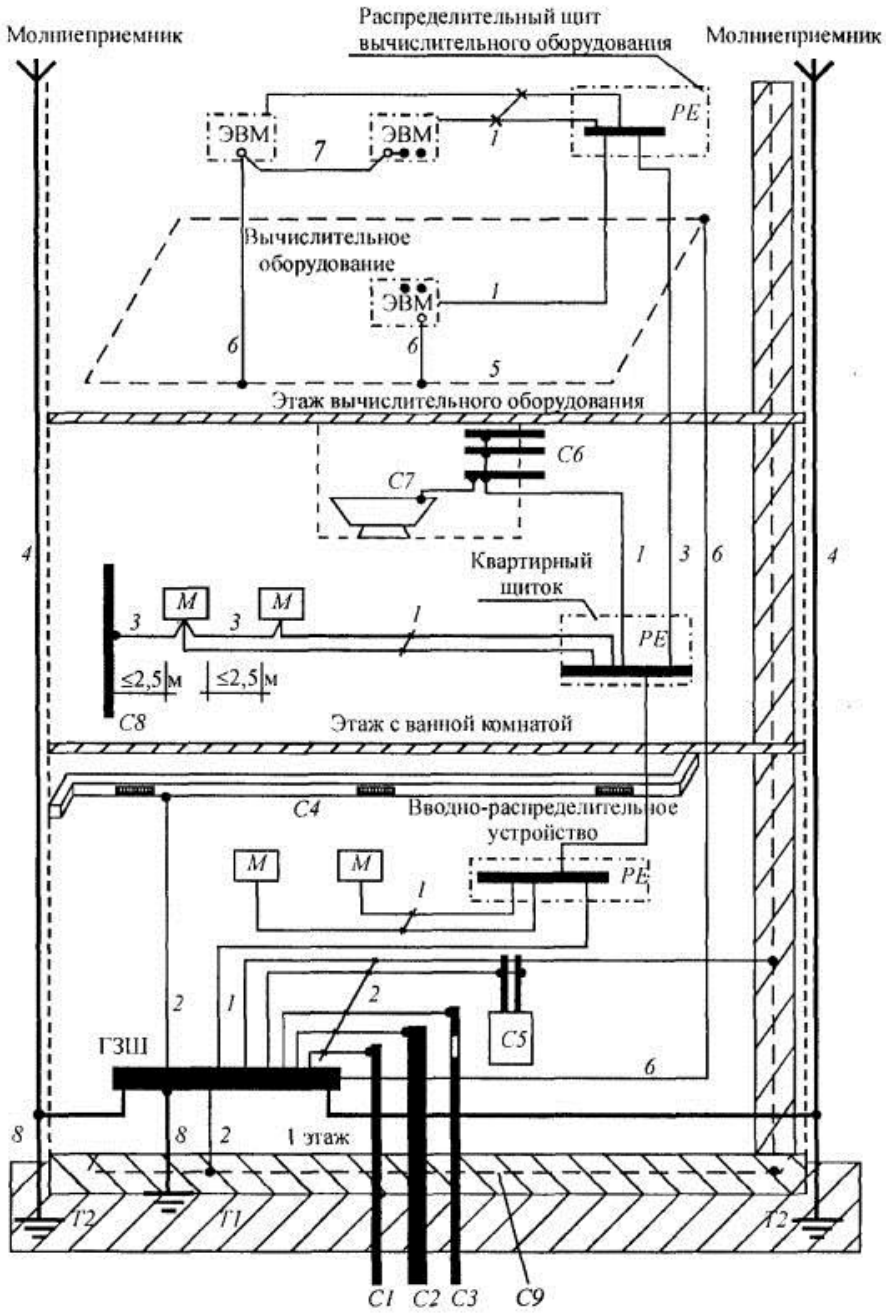


**№1** нулевой защитный проводник

**№2** проводник основной системы уравнивания потенциалов

**№3** проводник дополнительной системы уравнивания потенциалов

**№4** токоотвод системы молниезащиты

**Документ:** ПУЭ

**Структурная единица:** п.п. 1.7.82

**Номер:** 571504

**Вопрос:** *На рисунке представлены схемы:*

**Рисунок:**

**Ответы:**

**№1** защиты от грозовых перенапряжений ПС, присоединенных к ВЛ ответвлениями длиной до 150 и более 150 м

**№2** защиты от грозовых перенапряжений ПС, присоединенных к ВЛ с помощью заходов длиной до 150 и более

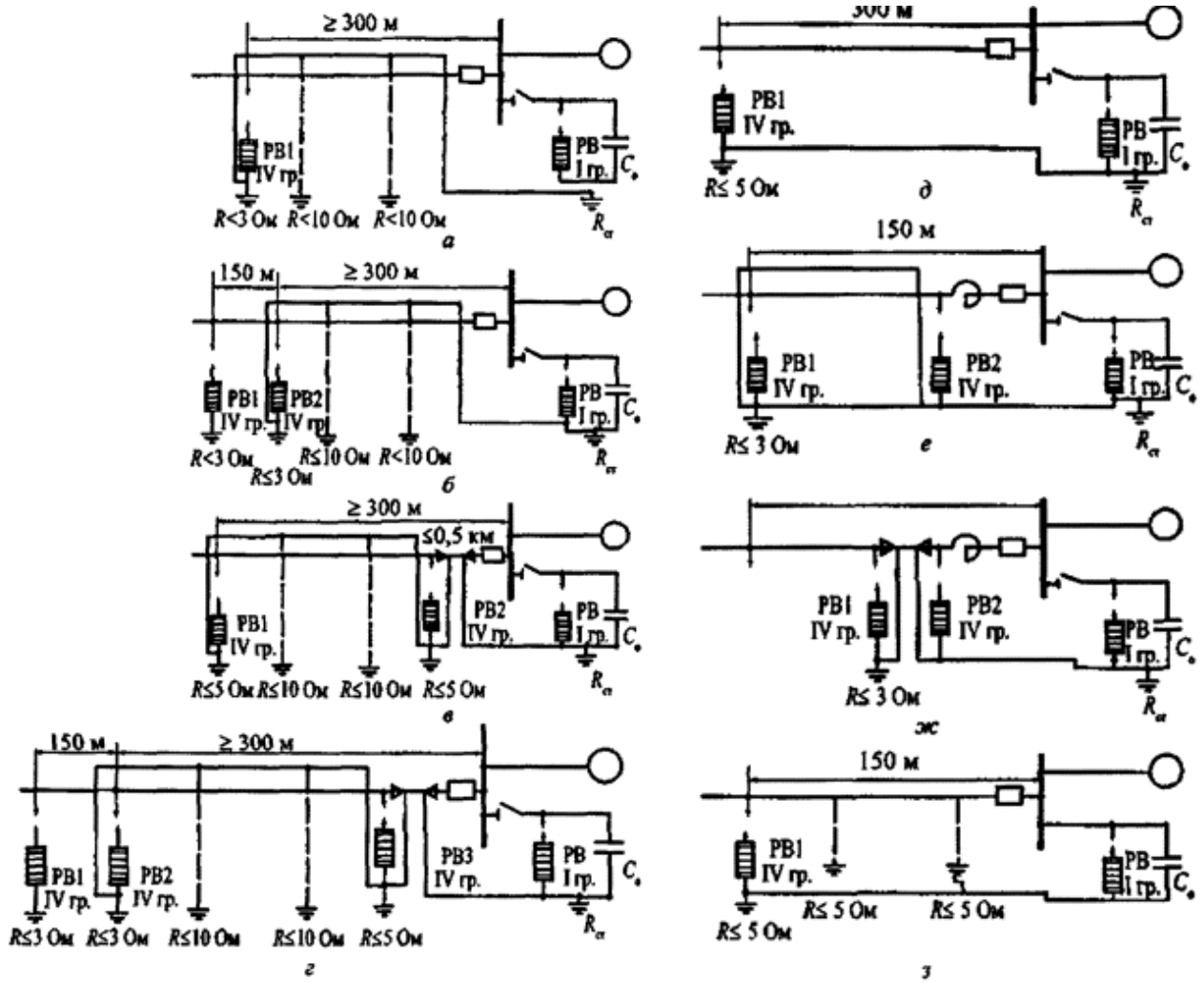


150 м

**№3** защиты электродвигателей мощностью до 3 МВт при подходе ВЛ на деревянных опорах

**№4** защиты вращающихся электрических машин от грозовых перенапряжений

**Документ:** ПУЭ

**Структурная единица:** п.п. 4.2.162

**Номер:** 571518

**Вопрос:** *На рисунке представлена схема, характеризующая:*

**Рисунок:**

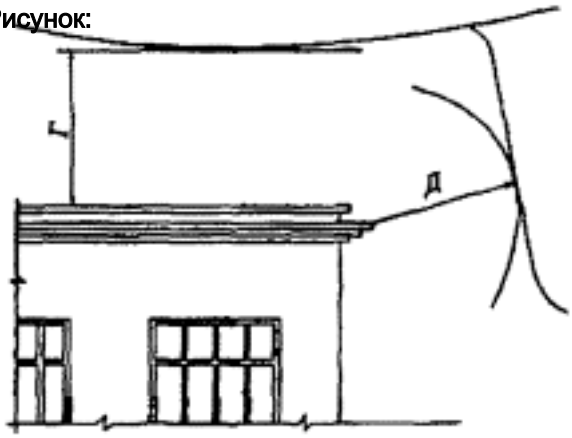


**Ответы:**

**№1** наименьшие расстояния между токоведущими частями и зданиями и сооружениями

**№2** наименьшие расстояния от токоведущих частей до транспортируемого оборудования

**№3** наименьшие расстояния по горизонтали между токоведущими частями разных цепей с обслуживанием одной цепи при неотключенной другой

**№4** наименьшие расстояния от токоведущих частей до верхней кромки внешнего ограждения

**Документ:** ПУЭ

**Структурная единица:** п.п. 4.2.54

**Номер:** 571534

**Вопрос:** *На рисунке представлена схема:*

*1 - заземлитель нейтрали источника переменного тока; 1-1 - заземлитель вывода источника постоянного тока; 1-2 - заземлитель средней точки источника постоянного тока; 2 - открытые проводящие части; 3 - заземлитель открытых проводящих частей электроустановки; 4 - источник питания*

**Рисунок:**

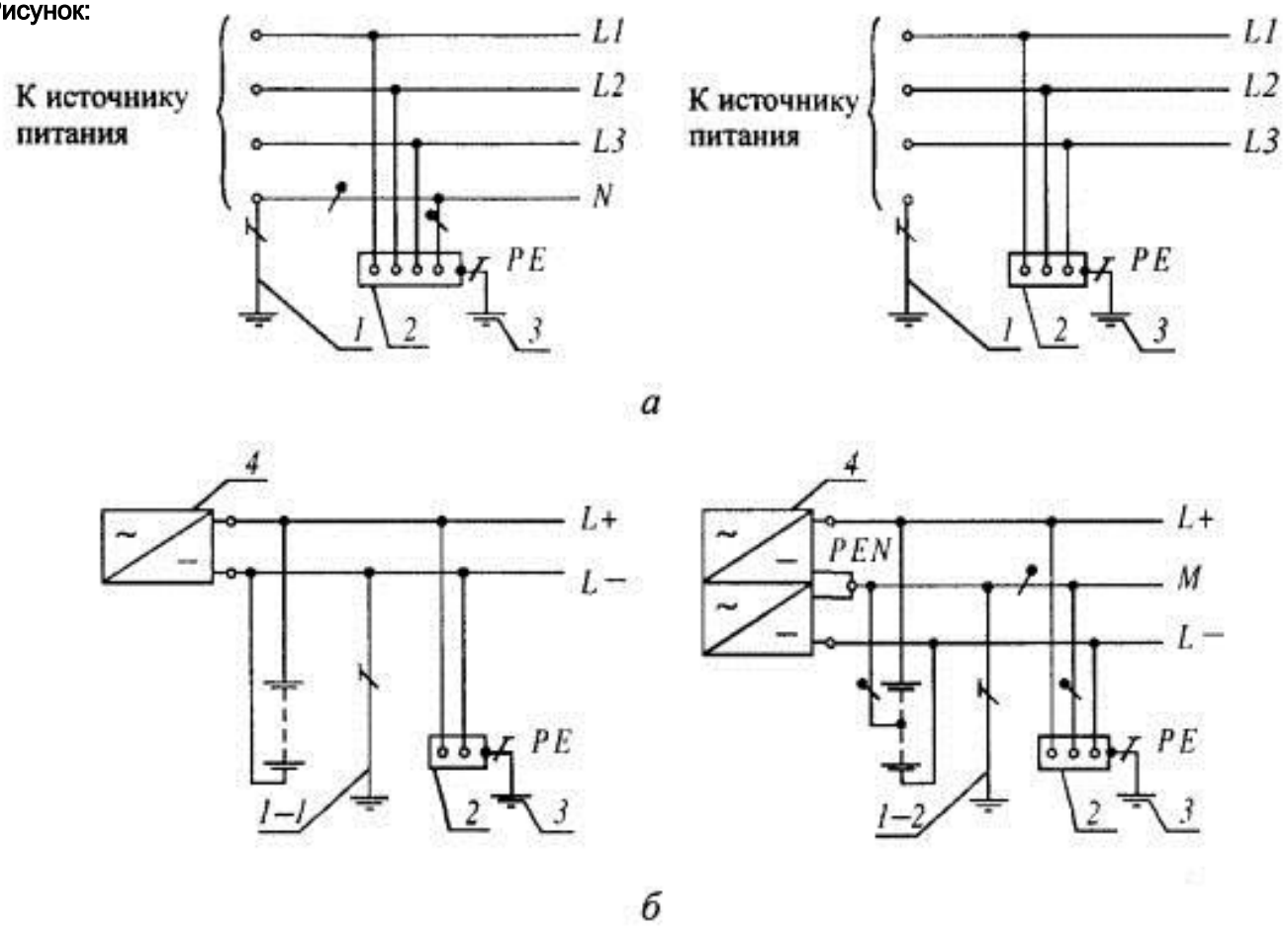


**Ответы:**

**№1** система ТТ переменного (а) и постоянного (б) тока. Открытые проводящие части электроустановки заземлены при помощи заземления, электрически независимого от заземлителя нейтрали

**№2** системы IT, в которой нейтраль источника питания изолирована от земли или заземлена через приборы или устройства, имеющие большое сопротивление, а открытые проводящие части электроустановки заземлены

**№3** системы ТТ, в которой нейтраль источника питания глухо заземлена, а открытые проводящие части электроустановки заземлены при помощи заземляющего устройства, электрически независимого от глухозаземленной нейтрали источника

**№4** система IT переменного (а) и постоянного (б) тока. Открытые проводящие части электроустановки заземлены. Нейтраль источника питания изолирована от земли или заземлена через большое сопротивление:

**Документ:** ПУЭ

**Структурная единица:** п.п. 1.7.4

**Номер:** 571548

**Вопрос:** *На рисунке приведена схема системы уравнивания потенциалов в электроустановках до 1 кВ. На схеме цифрой «8» обозначен:*

**Рисунок:**

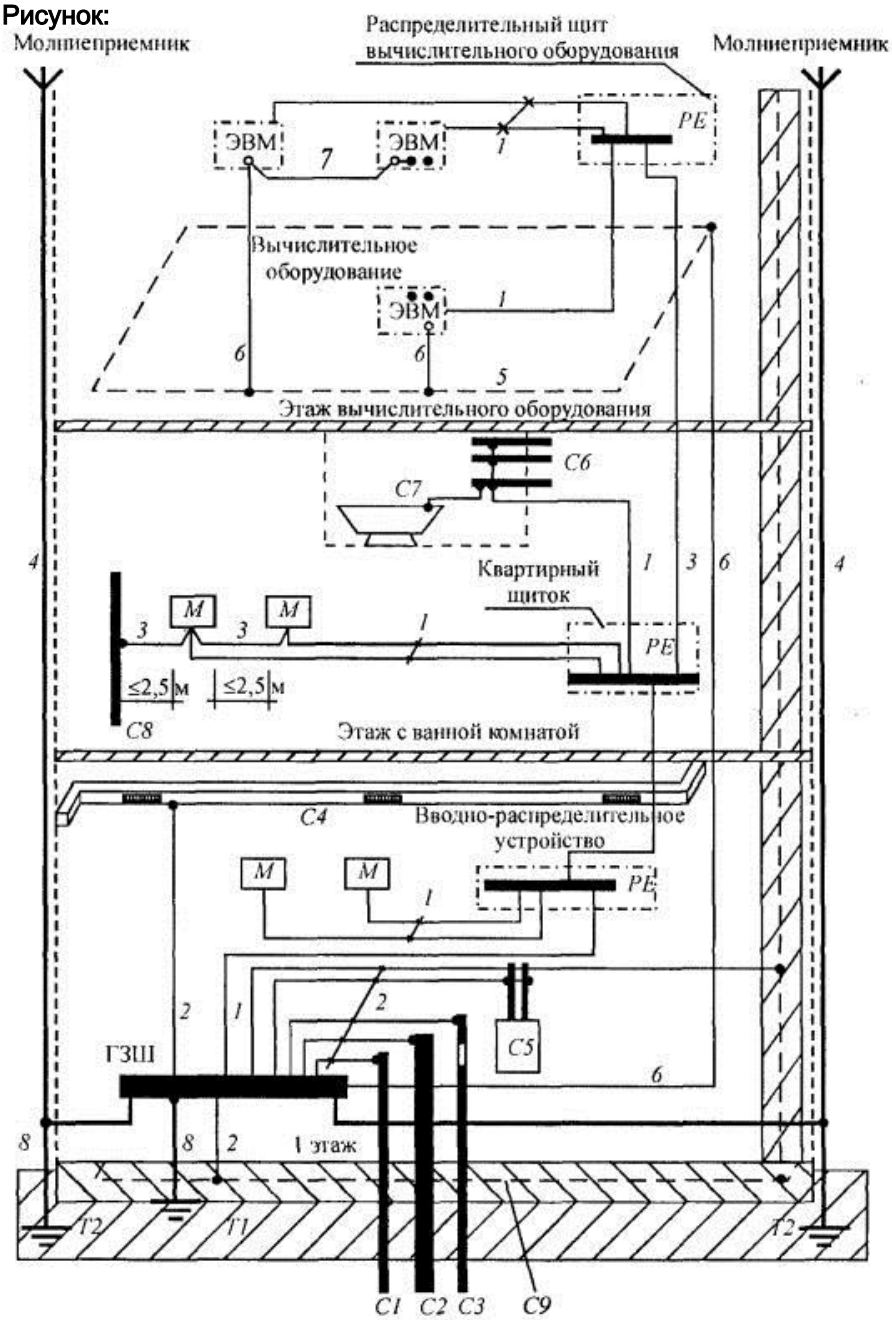


**Ответы:**

**№1** контур (магистраль) рабочего заземления в помещении информационного вычислительного оборудования

**№2** проводник рабочего (функционального) заземления

**№3** проводник уравнивания потенциалов в системе рабочего (функционального) заземления

**№4** заземляющий проводник

**Документ:** ПУЭ

**Структурная единица:** п.п. 1.7.82

**Номер:** 571572

**Вопрос:** *На рисунке представлена схема, характеризующая:*

**Рисунок:**

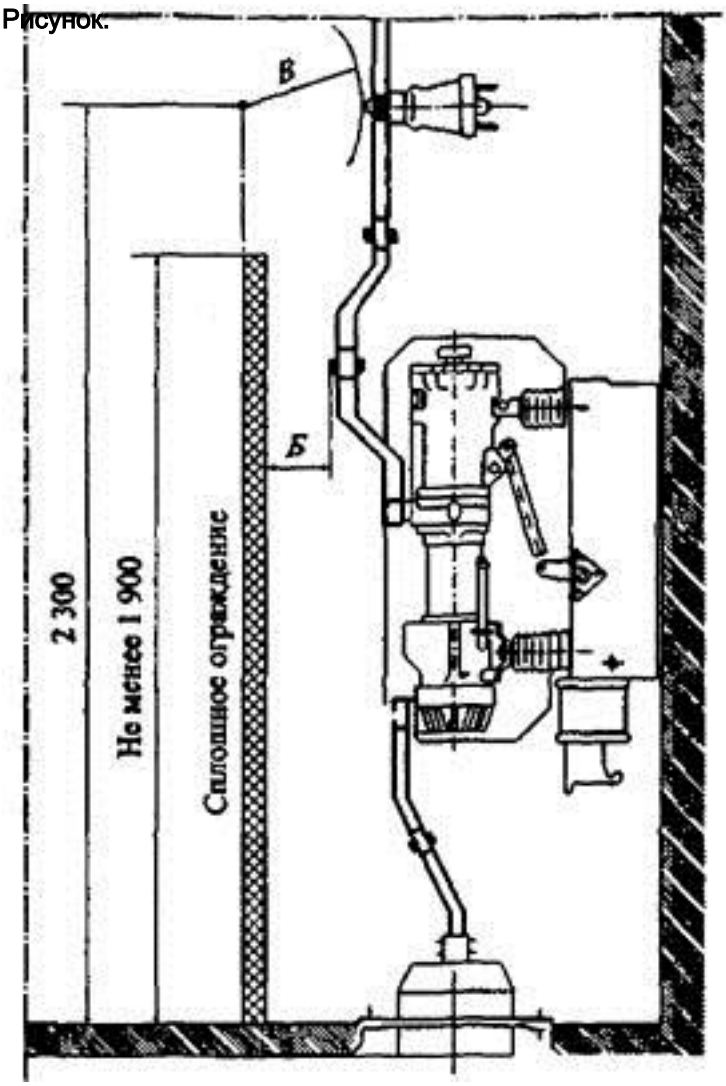


**Ответы:**

**№1** наименьшие расстояния в свету между неизолированными токоведущими частями разных фаз в закрытых распределительных устройствах  и между ними и заземленными частями

**№2** наименьшие расстояния между неизолированными токоведущими частями в закрытых распределительных устройствах  и сплошными ограждениями

**№3** наименьшие расстояния от неизолированных токоведущих частей в закрытых распределительных устройствах  до сетчатых ограждений и между неогражденными неизолированными токоведущими частями разных цепей

**№4** наименьшие расстояния от пола до неогражденных неизолированных токоведущих частей и до нижней кромки фарфора изолятора и высота прохода в закрытых распределительных устройствах.

**Документ:** ПУЭ 7 изд.

**Структурная единица:**  п.п. 4.2.86

**Номер:** 571581

**Вопрос:** *На рисунке представлена схема:*

*1 - сопротивление заземления нейтрали источника питания (если имеется); 2 - заземлитель; 3 - открытые*

*проводящие части; 4 - заземляющее устройство электроустановки; 5 - источник питания*

**Рисунок:**

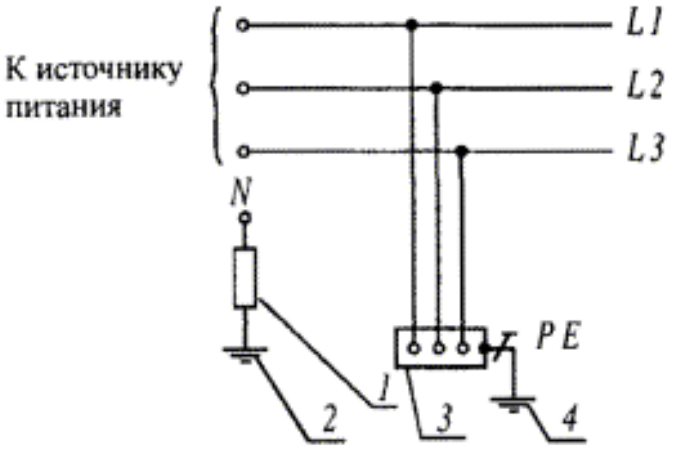


*а*

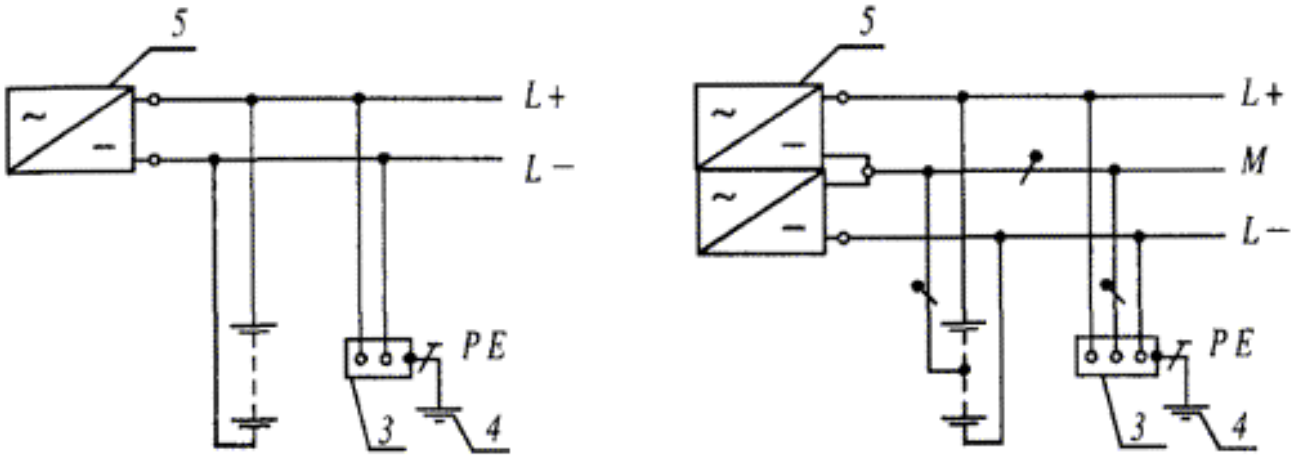


*б*

**Ответы:**

**№1** системы TN-C-S, в которой функции нулевого защитного и нулевого рабочего проводников совмещены в одном проводнике в какой-то ее части, начиная от источника питания

**№2** системы IT, в которой нейтраль источника питания изолирована от земли или заземлена через приборы или устройства, имеющие большое сопротивление, а открытые проводящие части электроустановки заземлены

**№3** системы TT, в которой нейтраль источника питания глухо заземлена, а открытые проводящие части электроустановки заземлены при помощи заземляющего устройства, электрически независимого от глухозаземленной нейтрали источника

**№4** система IT переменного (а) и постоянного (б) тока. Открытые проводящие части электроустановки заземлены. Нейтраль источника питания изолирована от земли или заземлена через большое сопротивление:

**Документ:** ПУЭ 7 изд.

**Структурная единица:** п.п. 1.7.3

**Номер:** 571599

**Вопрос:** *На рисунке приведена схема системы уравнивания потенциалов в электроустановках до 1 кВ. На схеме цифрой «7» обозначен:*

**Рисунок:**

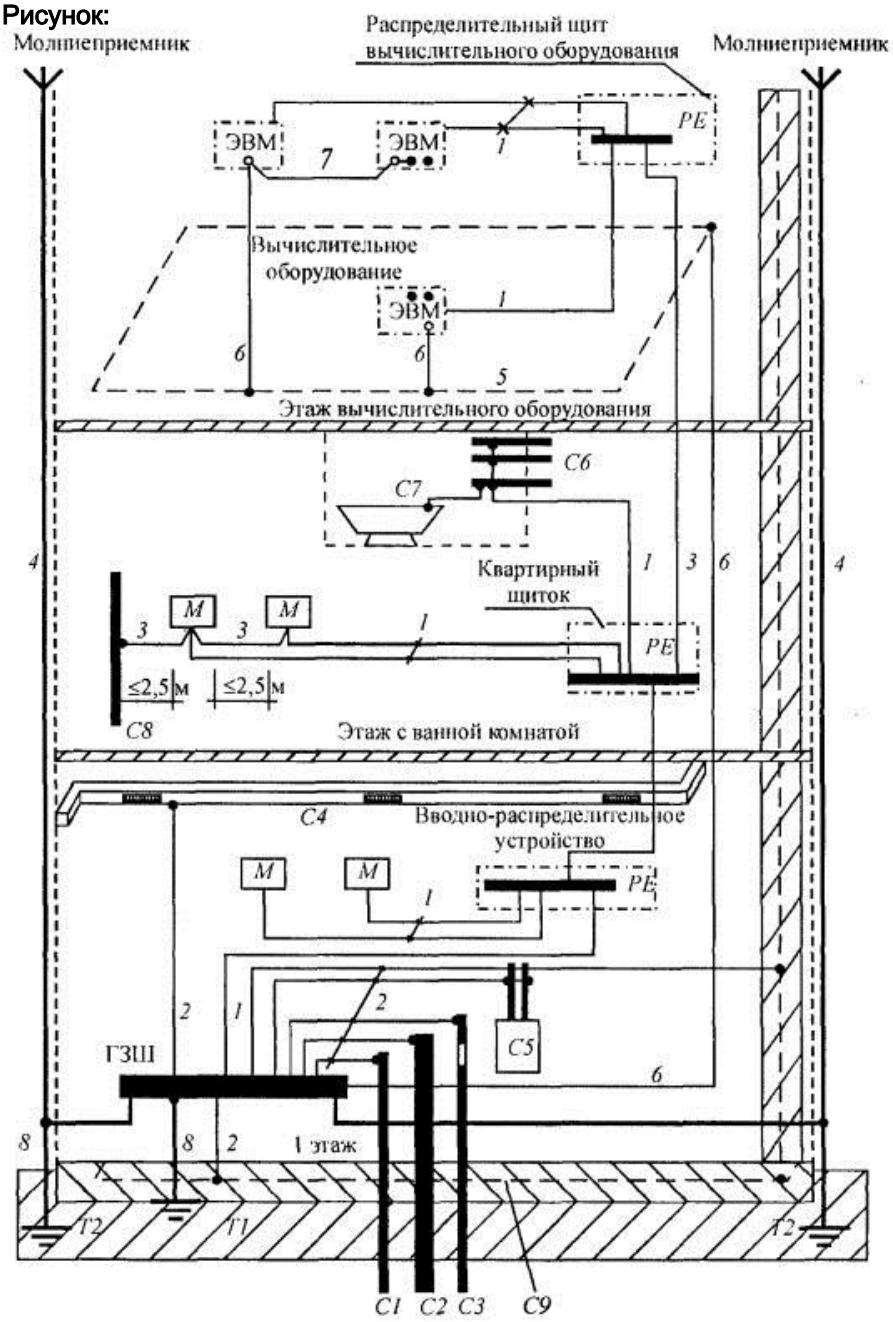


**Ответы:**

**№1** контур (магистраль) рабочего заземления в помещении информационного вычислительного оборудования

**№2** проводник рабочего (функционального) заземления

**№3** проводник уравнивания потенциалов в системе рабочего (функционального) заземления

**№4** заземляющий проводник

**Документ:** ПУЭ 7 изд.

**Структурная единица:** п.п. 1.7.82

**Номер:** 571616

**Вопрос:** *На рисунке представлена схема, характеризующая:*

**Рисунок:**

**Ответы:**

**№1** наименьшие расстояния в свету между неизолированными токоведущими частями разных фаз в закрытых распределительных устройствах и между ними и заземленными частями

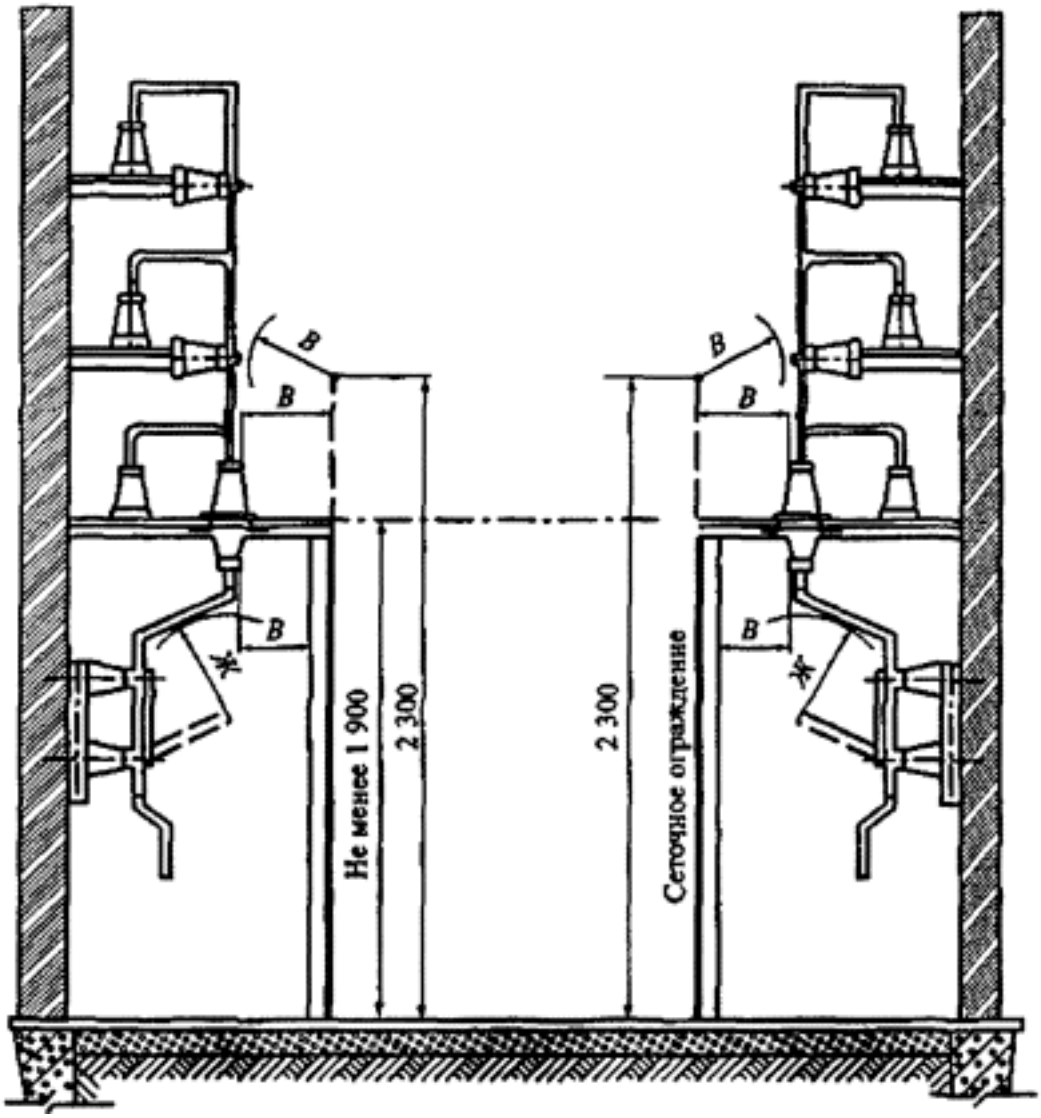


**№2** наименьшие расстояния между неизолированными токоведущими частями в закрытых распределительных устройствах  и сплошными ограждениями

**№3** наименьшие расстояния от неизолированных токоведущих частей в закрытых распределительных устройствах  до сетчатых ограждений и между неогражденными неизолированными токоведущими частями разных цепей

**№4** наименьшие расстояния от пола до неогражденных неизолированных токоведущих частей и до нижней кромки фарфора изолятора и высота прохода в закрытых распределительных устройствах.

**Документ:** ПУЭ 7 изд.

**Структурная единица:** п.п. 4.2.86

**Номер:** 571703

**Вопрос:** *На рисунке представлена зона досягаемости в электроустановках до 1 кВ:*

*S - поверхность, на которой может находиться человек;*

*В - основание поверхности S;*

*- граница зоны досягаемости токоведущих частей рукой человека, находящегося на поверхности S;*

*В вертикальном направлении зона досягаемости в таких электроустановках должна составлять:*

**Рисунок:**

**Ответы:**

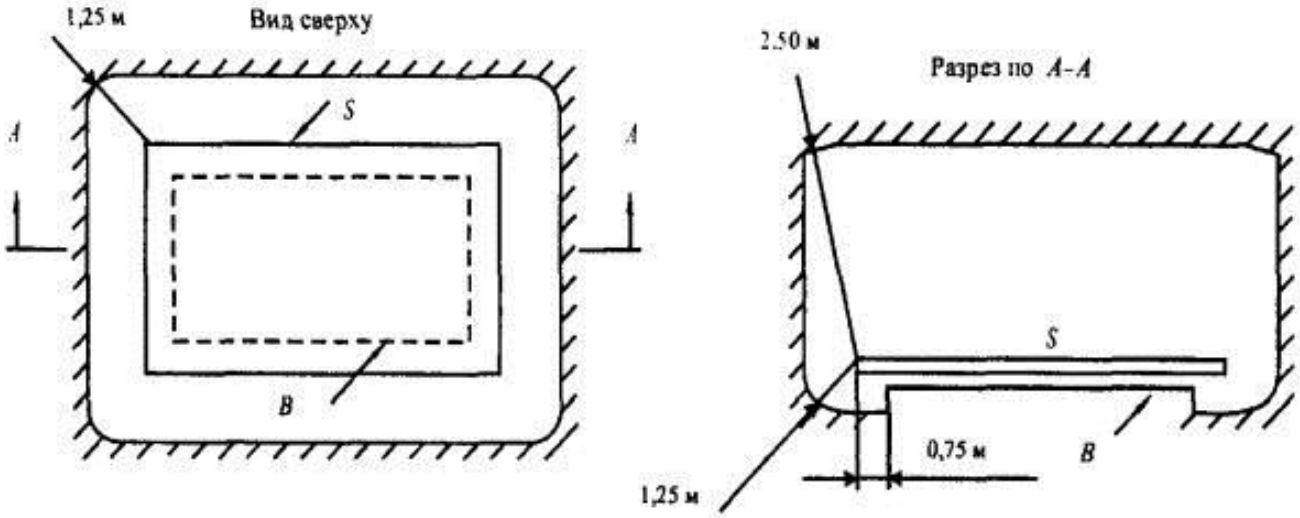


**№1** 2,5 м от поверхности, на которой находятся люди

**№2** 1,25 м от поверхности, на которой находятся люди

**№3** 0,75 м от поверхности, на которой находятся люди

**№4** 2 м от поверхности, на которой находятся люди

**Документ:** ПУЭ 7 изд.

**Структурная единица:** п.п. 1.7.70

**Номер:** 571729

**Вопрос:** *На рисунке представлена схема, характеризующая:*

**Рисунок:**

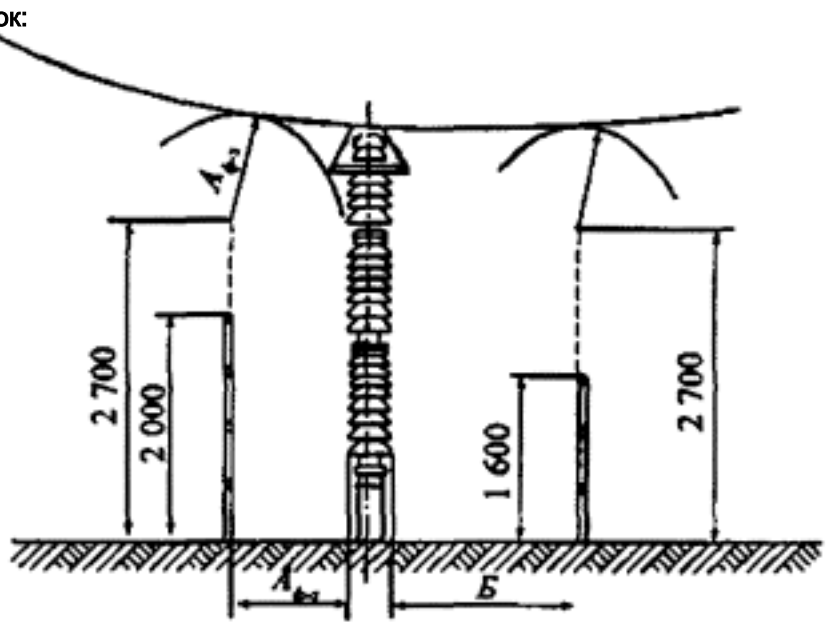


**Ответы:**

**№1** наименьшие расстояния в свету при жестких шинах между токоведущими и заземленными частями (Аф-з, ) и между токоведущими частями разных фаз (Аф-ф)

**№2** наименьшие расстояния в свету при гибких шинах между токоведущими и заземленными частями и между токоведущими частями разных фаз, расположенными в одной горизонтальной плоскости

**№3** наименьшие расстояния от токоведущих частей и элементов изоляции, находящихся под напряжением, до постоянных внутренних ограждений

**№4** наименьшие расстояния от токоведущих частей до транспортируемого оборудования

**Документ:** ПУЭ 7 изд.

**Структурная единица:** п.п. 4.2.54

**Номер:** 571745

**Вопрос:** *На рисунке приведена схема системы уравнивания потенциалов в электроустановках до 1 кВ. На схеме цифрой «5» обозначен:*

**Рисунок:**

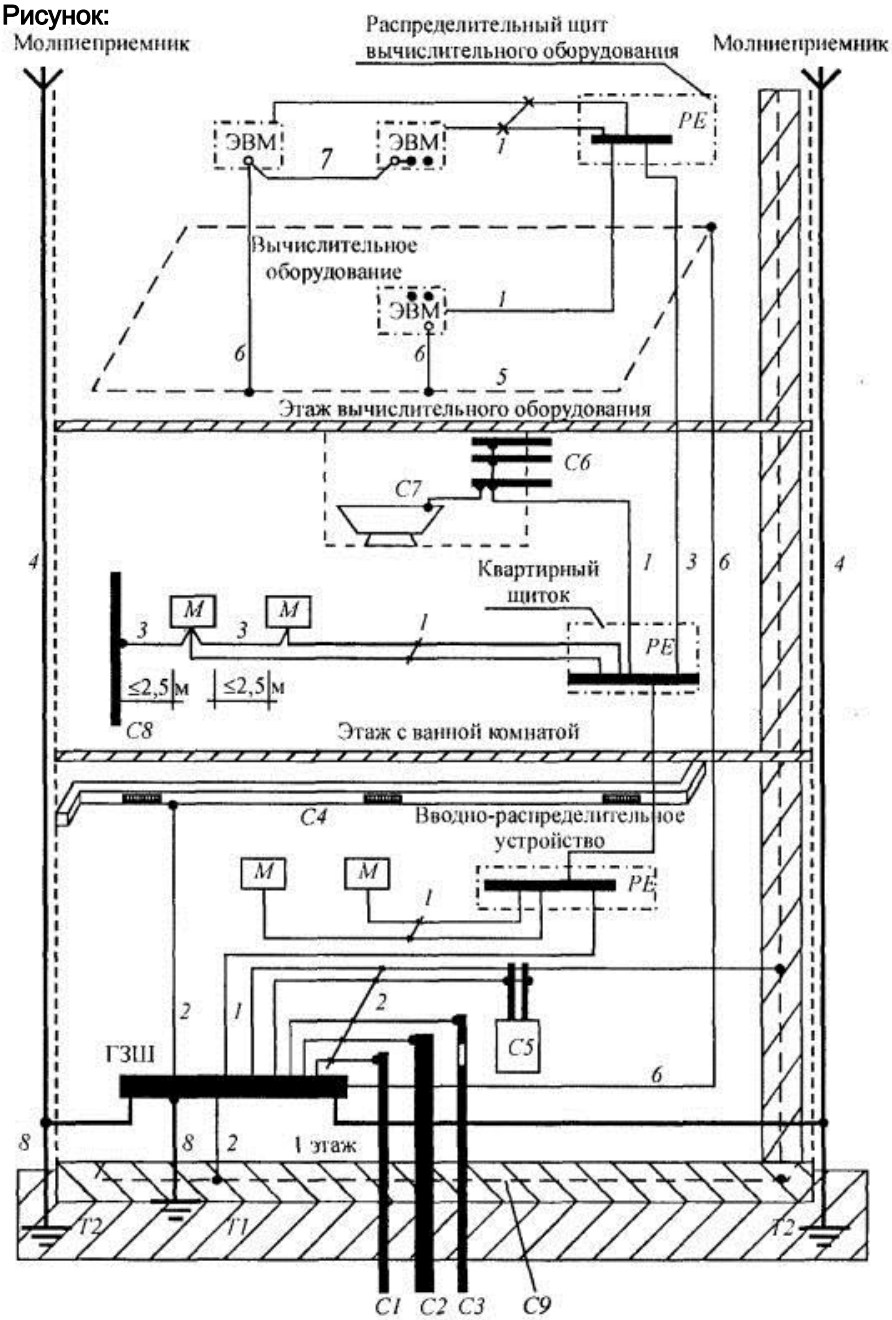


**Ответы:**

**№1** контур (магистраль) рабочего заземления в помещении информационного вычислительного оборудования

**№2** проводник рабочего (функционального) заземления

**№3** проводник уравнивания потенциалов в системе рабочего (функционального) заземления

**№4** заземляющий проводник

**Документ:** ПУЭ 7 изд.

**Структурная единица:** п.п. 1.7.82

**Номер:** 571792

**Вопрос:** *На рисунке представлена схема, характеризующая:*

**Рисунок:**

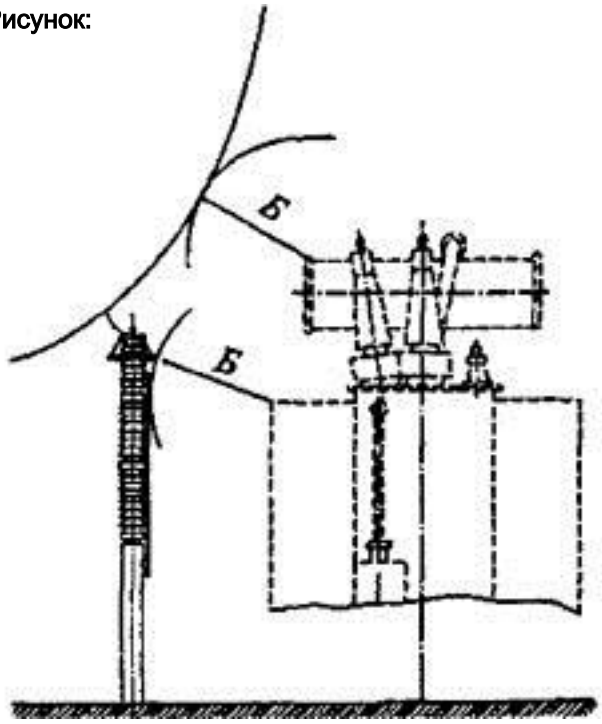


**Ответы:**

**№1** наименьшие расстояния от токоведущих частей до транспортируемого оборудования

**№2** наименьшие расстояния между токоведущими частями разных цепей, расположенными в различных плоскостях с обслуживанием нижней цепи при неотключенной верхней

**№3** наименьшие расстояния по горизонтали между токоведущими частями разных цепей с обслуживанием одной цепи при неотключенной другой

**№4** наименьшие расстояния от токоведущих частей до верхней кромки внешнего ограждения

**Документ:** ПУЭ 7 изд.

**Структурная единица:** п.п. 4.2.54

**Номер:** 571853

**Вопрос:** *На рисунке представлены схемы:*

**Рисунок:**

**Ответы:**

**№1** защиты от грозовых перенапряжений ПС, присоединенных к ВЛ ответвлениями длиной до 150 и более 150 м

**№2** защиты от грозовых перенапряжений ПС, присоединенных к ВЛ с помощью заходов длиной до 150 и более 150 м

**№3** защиты электродвигателей мощностью до 3 МВт при подходе ВЛ на деревянных опорах

**№4** защиты вращающихся электрических машин от грозовых перенапряжений

**Документ:** ПУЭ 7 изд.

**Структурная единица:** п.п. 4.2.155

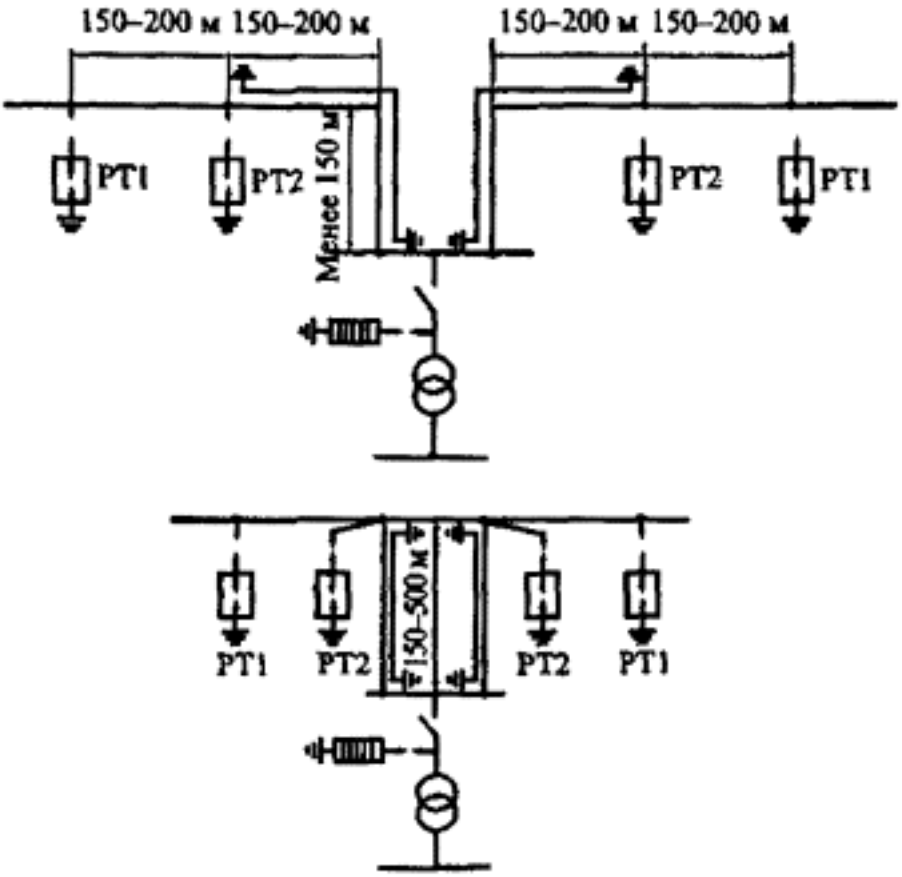


**Номер:** 571912

**Вопрос:** *На рисунке приведена схема системы уравнивания потенциалов в электроустановках до 1 кВ. На схеме цифрой «2» обозначен:*

**Рисунок:**

**Ответы:**

**№1** нулевой защитный проводник

**№2** проводник основной системы уравнивания потенциалов

**№3** проводник дополнительной системы уравнивания потенциалов

**№4** токоотвод системы молниезащиты

**Документ:** ПУЭ 7 изд.

**Структурная единица:** п.п. 1.7.82

**Номер:** 571925

**Вопрос:** *На рисунке представлена схема, характеризующая:*

**Рисунок:**

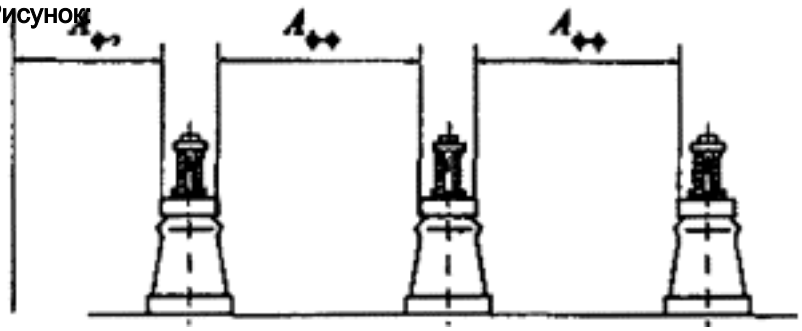

**Ответы:**

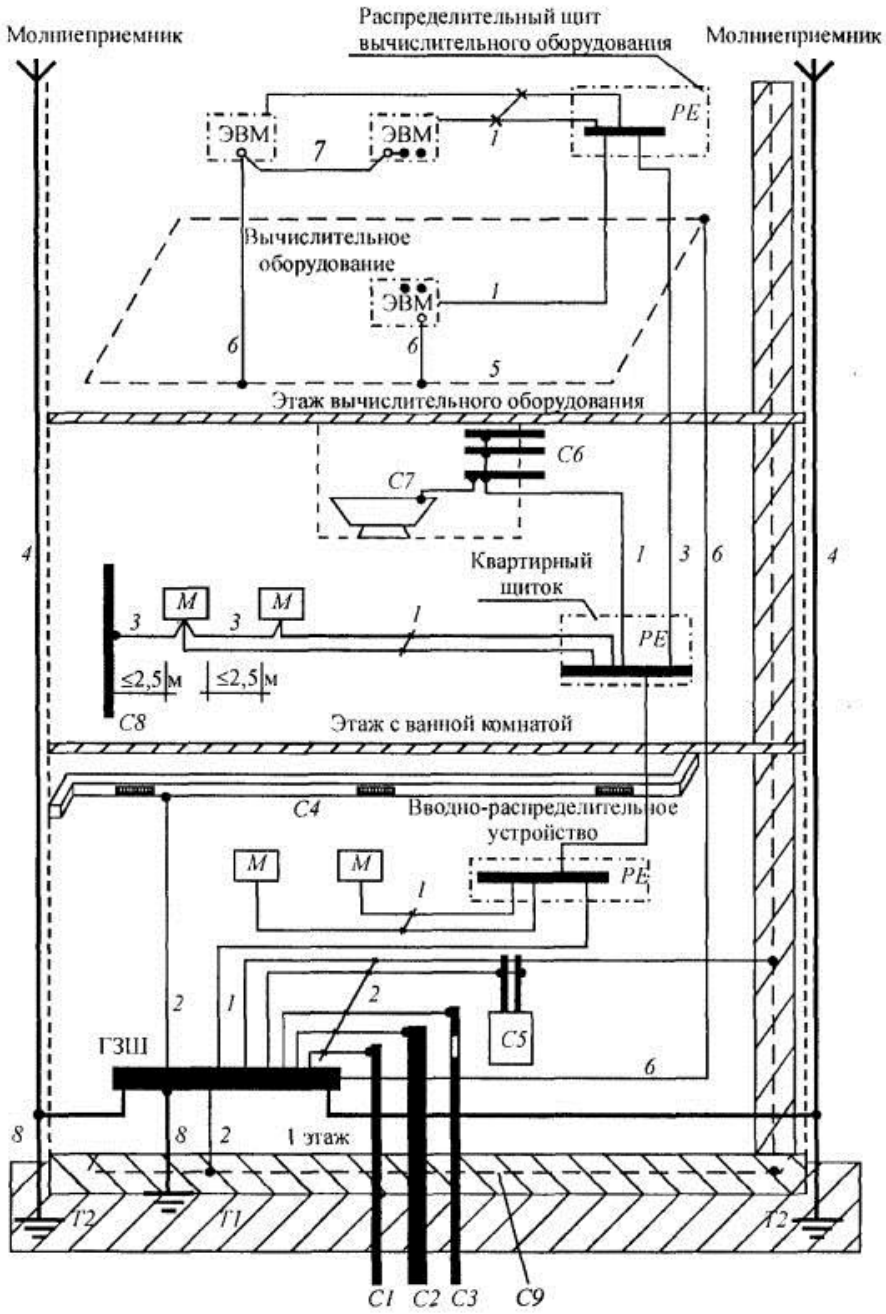


**№1** наименьшие расстояния в свету между неизолированными токоведущими частями разных фаз в закрытых распределительных устройствах  и между ними и заземленными частями

**№2** наименьшие расстояния между неизолированными токоведущими частями в закрытых распределительных устройствах  и сплошными ограждениями

**№3** наименьшие расстояния от неизолированных токоведущих частей в закрытых распределительных устройствах  до сетчатых ограждений и между неогражденными неизолированными токоведущими частями разных цепей

**№4** наименьшие расстояния от пола до неогражденных неизолированных токоведущих частей и до нижней кромки фарфора изолятора и высота прохода в закрытых распределительных устройствах.

**Документ:** ПУЭ

**Структурная единица:** 4.2.86

**Номер:** 571944

**Вопрос:** *На рисунке представлены схемы:*

**Рисунок:**

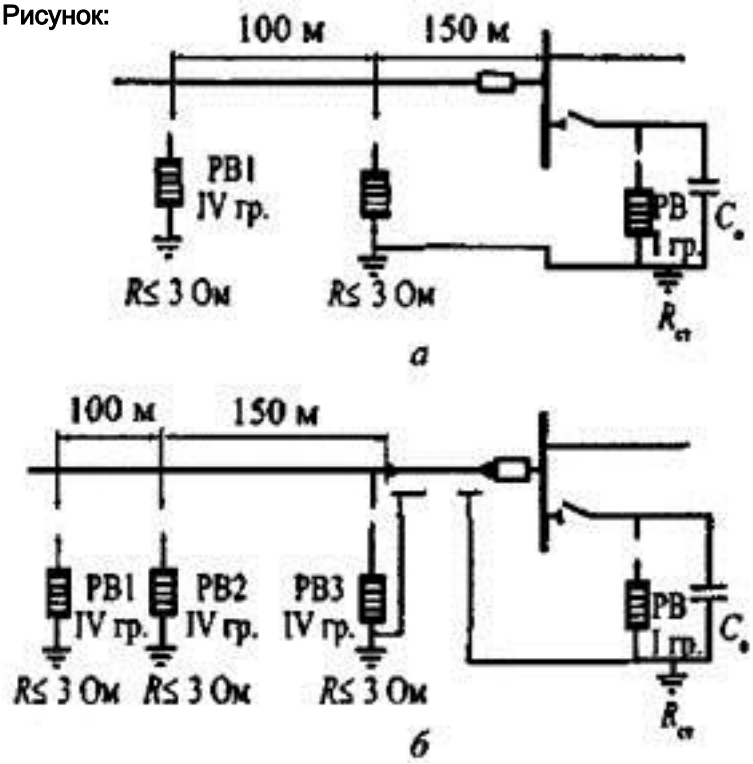


**Ответы:**

**№1** защиты от грозовых перенапряжений ПС, присоединенных к ВЛ ответвлениями длиной до 150 и более 150 м

**№2** защиты от грозовых перенапряжений ПС, присоединенных к ВЛ с помощью заходов длиной до 150 и более 150 м

**№3** защиты электродвигателей мощностью до 3 МВт при подходе ВЛ на деревянных опорах

**№4** защиты вращающихся электрических машин от грозовых перенапряжений

**Документ:** ПУЭ 7 изд.

**Структурная единица:** п.п. 4.2.165

**Номер:** 571963

**Вопрос:** *На рисунке приведена схема системы уравнивания потенциалов в электроустановках до 1 кВ. На схеме цифрой «3» обозначен:*

**Рисунок:**

**Ответы:**

**№1** нулевой защитный проводник

**№2** проводник основной системы уравнивания потенциалов

**№3** проводник дополнительной системы уравнивания потенциалов

**№4** токоотвод системы молниезащиты

**Документ:** ПУЭ 7 изд.

**Структурная единица:** п.п. 1.7.82

**Номер:** 571978

**Вопрос:** *На рисунке представлена схема, характеризующая:*

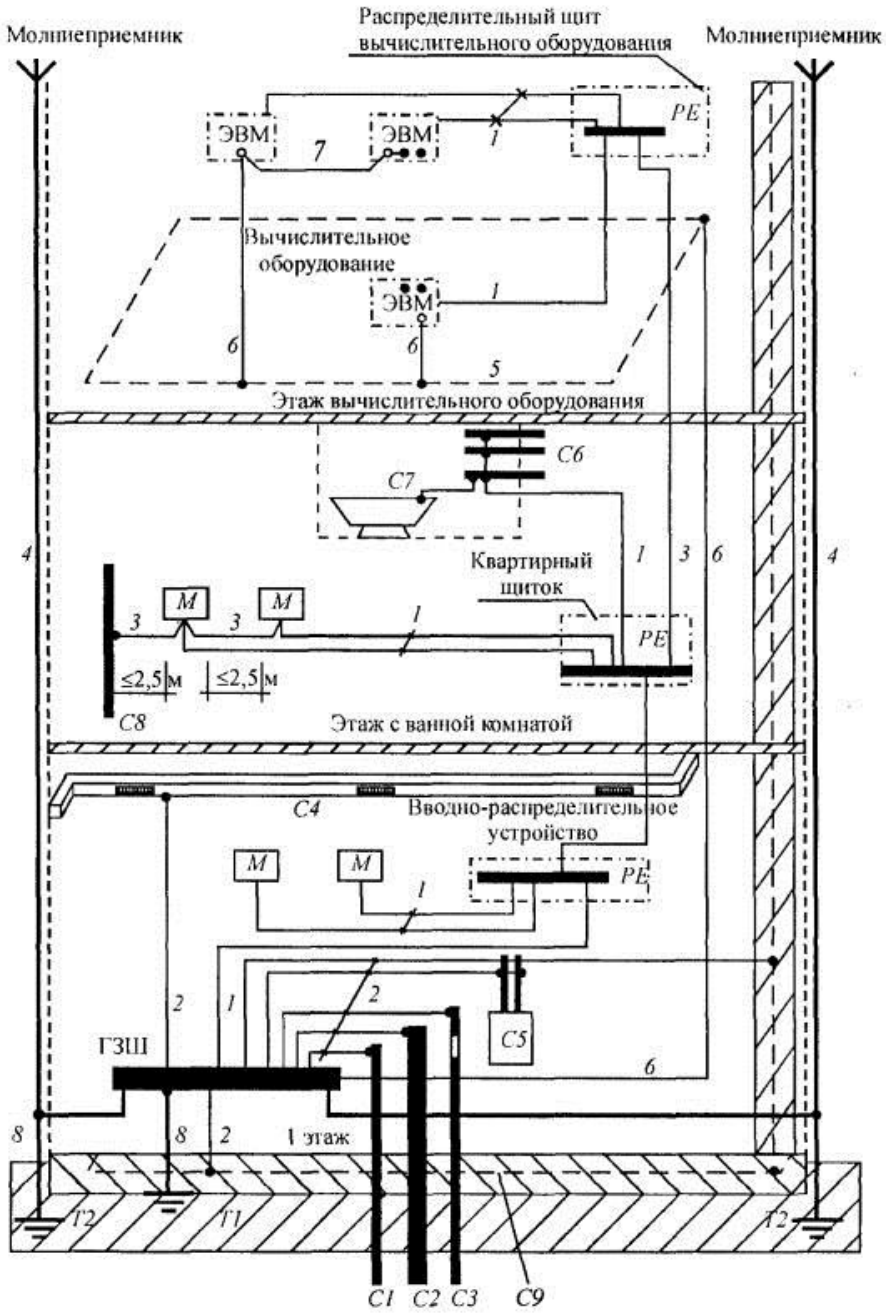


Рисунок:

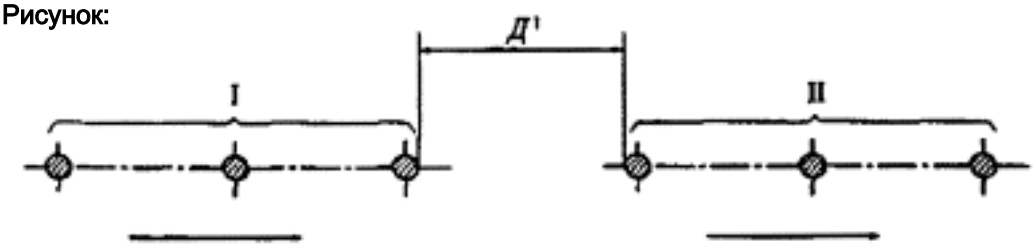


Ответы:

№1 наименьшие расстояния от токоведущих частей до транспортируемого оборудования

№2 наименьшие расстояния между токоведущими частями разных цепей, расположенными в различных плоскостях с обслуживанием нижней цепи при неотключенной верхней

№3 наименьшие расстояния по горизонтали между токоведущими частями разных цепей с обслуживанием одной цепи при неотключенной другой

№4 наименьшие расстояния от токоведущих частей до верхней кромки внешнего ограждения

**Документ:** ПУЭ 7 изд.

**Структурная единица:** п.п. 4.2.54

**Номер:** 571995

**Вопрос:** *На рисунке представлена схема, характеризующая:*

**Рисунок:**

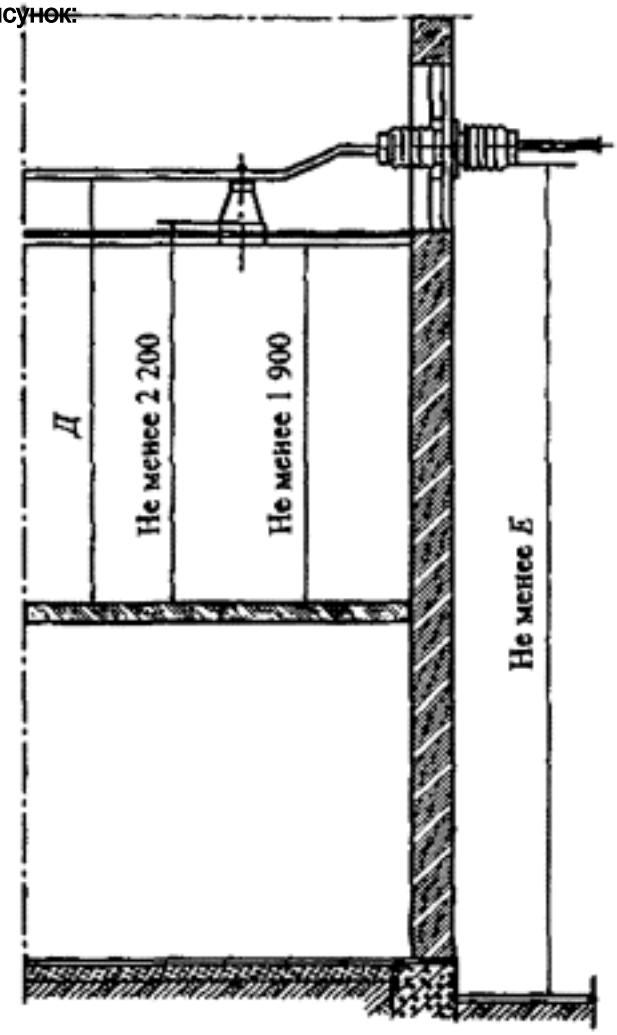


**Ответы:**

**№1** наименьшие расстояния в свету между неизолированными токоведущими частями разных фаз в закрытых распределительных устройствах и между ними и заземленными частями

**№2** наименьшие расстояния между неизолированными токоведущими частями в закрытых распределительных устройствах и сплошными ограждениями

**№3** наименьшие расстояния от неизолированных токоведущих частей в закрытых распределительных устройствах до сетчатых ограждений и между неогражденными неизолированными токоведущими частями разных цепей

**№4** наименьшие расстояния от пола до неогражденных неизолированных токоведущих частей и до нижней кромки фарфора изолятора и высота прохода в закрытых распределительных устройствах.

**Документ:** ПУЭ 7 изд.

**Структурная единица:** п.п. 4.2.86

**Номер:** 572002

**Вопрос:** *На рисунке приведена схема системы уравнивания потенциалов в электроустановках до 1 кВ. На схеме цифрой «4» обозначен:*

**Рисунок:**

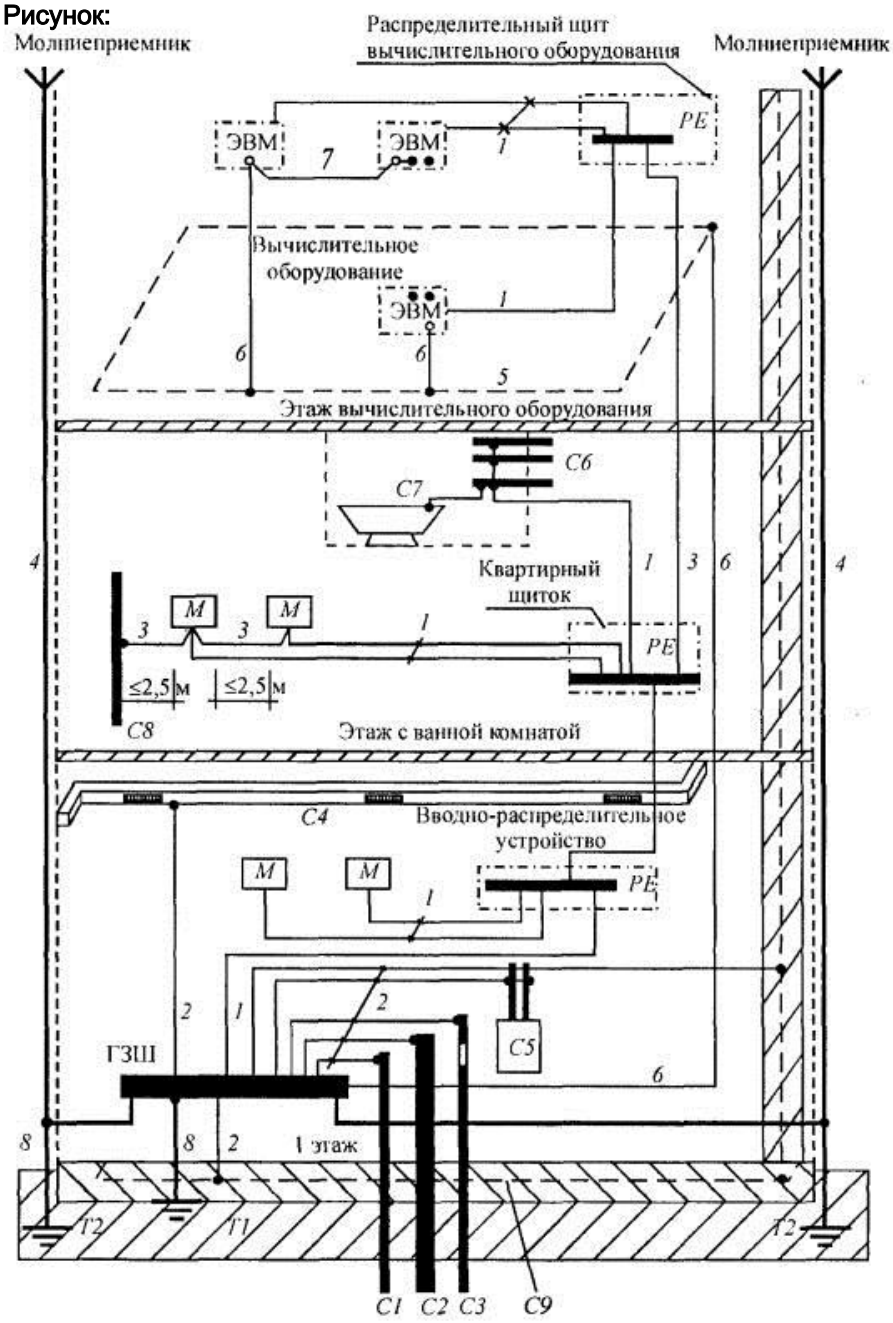


**Ответы:**

**№1** нулевой защитный проводник

**№2** проводник основной системы уравнивания потенциалов

**№3** проводник дополнительной системы уравнивания потенциалов

**№4** токоотвод системы молниезащиты

**Документ:** ПУЭ 7 изд.

**Структурная единица:** п.п. 1.7.82