Номер: 313633

Вопрос: *Что из перечисленного должно быть подготовлено заблаговременно для приема оборудования до начала монтажных работ:*

Рисунок:

Ответы:

№1 базы монтажных организаций

№2 монтажные площадки эксплуатационного периода

№3 списки персонала занятого на монтажных работах

Документ: 3.07.01-85

Структурная единица: п. 8.2

Номер: 184857

Вопрос: *Сборка отдельных узлов и монтаж рабочих механизмов гидротурбин и гидрогенераторов:*

Рисунок:

Ответы:

№1 могут производиться на открытом воздухе, в зоне обозначенной специальной сигнальной лентой

№2 должны производиться в зоне, защищенной от атмосферных осадков и огражденной от возможного попадания строительного мусора

№3 должны производиться непосредственно рядом с местом установки узлов и механизмов

Документ: 3.07.01-85

Структурная единица: п. 8.6

Номер: 184860

Вопрос: *Монтаж системы регулирования, укладка и пайка обмоток статора, пайка межполюсных соединений ротора генератора, монтаж системы охлаждения токопроводящих частей генератора, подпятника и подшипников должны выполняться при температуре:*

Рисунок:

Ответы:

№1 не ниже -5 °C

№2 не ниже 0 °C

№3 не ниже 5 °C

Документ: 3.07.01-85

Структурная единица: п. 8.7

Номер: 184854

Вопрос: *Допускается ли монтаж эксплуатационных кранов на временных подкрановых путях:*

Рисунок:

Ответы:

№1 да

№2 нет

Документ: 3.07.01-85

Структурная единица: п. 8.3

Номер: 184856

Вопрос: *Чем необходимо руководствоваться при бесштрабном способе монтажа закладных частей механического и гидросилового оборудования:*

Рисунок:

Ответы:

№1 инструкцией по монтажу завода-поставщика оборудования или проектом производства работ

№2 монтаж закладных частей механического и гидросилового оборудования допускается вести только в штрабах, т.к. при этом достигается более высокая точность установки закладных частей

Документ: 3.07.01-85

Структурная единица: п. 8.4

Номер: 184864

Вопрос: *Является ли обязанностью заказчика устранение дефектов оборудования, обнаруженных в процессе приемки монтажной организацией:*

Рисунок:

Ответы:

№1 да

№2 нет

Документ: 3.05.05-84

Структурная единица: п. 2.7

Номер: 184862

Вопрос: *Подготовка производства монтажных работ должна осуществляться в соответствии с графиком:*

Рисунок:

Ответы:

№1 да

№2 нет

Документ: 3.05.05-84

Структурная единица: п. 2.4

Номер: 184865

Вопрос: *Могут ли быть приняты в монтаж оборудование и изделия, на которые истек гарантийный срок, указанный в технических условиях:*

Рисунок:

Ответы:

№1 да

№2 нет

№3 да, только после проведения ревизии, также других работ, предусмотренных эксплуатационной документацией

Документ: 3.05.05-84

Структурная единица: п. 2.8

Номер: 184863

Вопрос: *Передача оборудования, изделий и материалов монтажной организации должны сопровождаться специальной документацией и сертификатами подтверждающими качество:*

Рисунок:

Ответы:

№1 заказчиком (генподрядчиком)

№2 организацией, производящей оборудование, изделия и материалы

Документ: 3.05.05-84

Структурная единица: п. 2.5

Номер: 184861

Вопрос: *Выберете правильно сформулированное определение узлового комплектно-блочного метода монтажа оборудования и трубопроводов:*

Рисунок:

Ответы:

№1 организация строительно-монтажных работ с разделением пускового комплекса на взаимоувязанные между собой технологические узлы - конструктивно и технологически обособленные части объекта строительства, техническая готовность которых после завершения строительно-монтажных работ позволяет автономно, независимо от готовности объекта в целом, производить пусконаладочные работы, индивидуальные испытании и комплексное опробование агрегатов, механизмов и устройств.

№2 организация монтажа оборудования и трубопроводов с максимальным переносом работ со строительной площадки в условия промышленного производства с агрегированием оборудования, трубопроводов и конструкций в блоки на предприятиях-поставщиках, а также на сборочно-комплектовочных предприятиях строительной индустрии и строительно-монтажных организаций с поставкой на стройки в виде комплектов блочных устройств

Документ: 3.05.05-84

Структурная единица: п. 1.3, прим. 2

Номер: 184858

Вопрос: *Пуск, наладка и испытание смонтированного гидроагрегата должны выполняться при температуре:*

Рисунок:

Ответы:

№1 не ниже -10 °С

№2 не ниже 5 °С

№3 не ниже 10 °С

Документ: 3.07.01-85

Структурная единица: п. 8.7

Номер: 184868

Вопрос: *Отклонения угловых размеров и перекос осей, передаваемые на монтаж, не должны превышать:*

Рисунок:

Ответы:

№1 ±2,5 мм на 1 м

№2 ±0,5 мм на 1 м

№3 отклонения не допускаются

Документ: 3.05.05-84

Структурная единица: п. 2.16

Номер: 184867

Вопрос: *Отклонение линейных размеров сборочных единиц трубопровода, передаваемые на монтаж, не должно превышать:*

Рисунок:

Ответы:

№1 ±3 мм на каждый метр

№2 ±5 мм на каждый метр

№3 отклонение не допускается

Документ: 3.05.05-84

Структурная единица: п. 2.16

Номер: 184866

Вопрос: *В обязанности какой из указанных организаций входит работа по сверлению скважин в фундаментах, установку фундаментных болтов для монтажа оборудования, закрепляемых клеем и цементными смесями:*

Рисунок:

Ответы:

№1 монтажная организация

№2 строительная организация

Документ: 3.05.05-84

Структурная единица: п. 2.12

Номер: 184870

Вопрос: *Приемка уплотнений затворов гидротехнических сооружений производится:*

Рисунок:

Ответы:

№1 при сухом затворе

№2 при проектном напоре

№3 для обоих указанных выше случаев

Документ: СНИП III-18-75

Структурная единица: п. 7.42

Номер: 184869

Вопрос: *Стыки резиновых уплотнений выполняются:*

Рисунок:

Ответы:

№1 без специального клея, плотно подогнанные друг к другу

№2 горячей вулканизацией

№3 на усмотрение монтажной организации

Документ: СНИП III-18-75

Структурная единица: п. 7.7

Номер: 184872

Вопрос: *Размеры монтажной площадки здания гидроэлектростанции определяют исходя из:*

Рисунок:

Ответы:

№1 ремонта и ревизии одного гидроагрегата и одного повышающего трансформатора

№2 ремонта и ревизии одного гидроагрегата или одного повышающего трансформатора

№3 эксплуатационных условий проведения ремонта и ревизии одного гидроагрегата и одного повышающего трансформатора (если для этого не предусмотрено специальное помещение)

Документ: Справочник

Структурная единица: стр. 421

Номер: 184871

Вопрос: *После трехкратной установки затвора в рабочее положение величина фильтрации воды на 1 м по периметру уплотнения для неподвижных резиновых уплотнении не должна превышать:*

Рисунок:

Ответы:

№1 0,1 л/с

№2 0,3 л/с

№3 0,8 л/с

Документ: СНИП III-18-75

Структурная единица: п. 7.43

Номер: 184875

Вопрос: *Возможно ли при выявленном дефекте при операционном контроле переходить к следующим операциям:*

Рисунок:

Ответы:

№1 да, только после согласования с Заказчиком

№2 да, только после устранения дефектов

№3 нет

Документ: 3.05.05-84

Структурная единица: п. 3.7

Номер: 184874
Вопрос: *Обязательно ли проведение ревизии оборудования и трубопроводной арматуры при монтаже:*
Рисунок:
Ответы:
№1 да
№2 нет
Документ: 3.05.05-84
Структурная единица: п. 3.4

Номер: 184873
Вопрос: *Укажите правильную последовательность операций при монтаже направляющего аппарата:*
Рисунок:
Ответы:
№1 опускание на место блока крышки турбины, установка верхних подшипников цапф направляющих лопаток, опускание на место лопаток, соединение регулирующего кольца с лопатками, установка на место и центрирование нижнего кольца, установка и центрирование верхнего кольца, регулирование направляющего аппарата
№2 установка на место и центрирование нижнего кольца, опускание на место лопаток, установка и центрирование верхнего кольца, опускание на место блока крышки турбины, установка верхних подшипников цапф направляющих лопаток, соединение регулирующего кольца с лопатками, регулирование направляющего аппарата
Документ: Справочник
Структурная единица: стр. 432

Номер: 184887
Вопрос: *Существуют ли отдельные требования СНиП относящиеся к бетону подливки и уходу за ним:*
Рисунок:
Ответы:
№1 да
№2 нет
Документ: 3.05.05-84
Структурная единица: п. 3.15

Номер: 184888
Вопрос: *При установке опор и опорных конструкций под трубопроводы на открытом воздухе отклонение их положения от проектного в плане не должно превышать:*
Рисунок:
Ответы:
№1 ±5 мм
№2 ±10 мм

Документ: 3.05.05-84

Структурная единица: п. 3.17

Номер: 184891

Вопрос: *Укажите допустимые сквозные зазоры между соприкасающимися поверхностями обоймы полоза и стальной конструкции затвора при необработанных поверхностях:*

Рисунок:

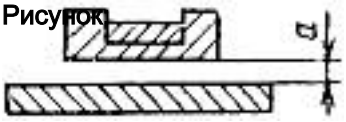

Ответы:

№1 0,3 мм на отдельных участках длиной не более 100 мм и при суммарной длине таких участков не более 15% всей длины полоза

№2 1 мм на отдельных участках длиной не более 200 мм и при суммарной длине таких участков не более 20% всей длины полоза

№3 2,5 мм, но не более 20% всей длины полоза при суммировании всех таких участков

Документ: СНИП III-18-75

Структурная единица: таб. 28, п. 10

Номер: 201266

Вопрос: *Допустимая стрела кривизны закладных частей, состоящих из отдельных сварных или прокатных профилей с обработанными плоскостями, независимо от зоны расположения закладных частей:, f – в плоскости А-А:*

Рисунок:

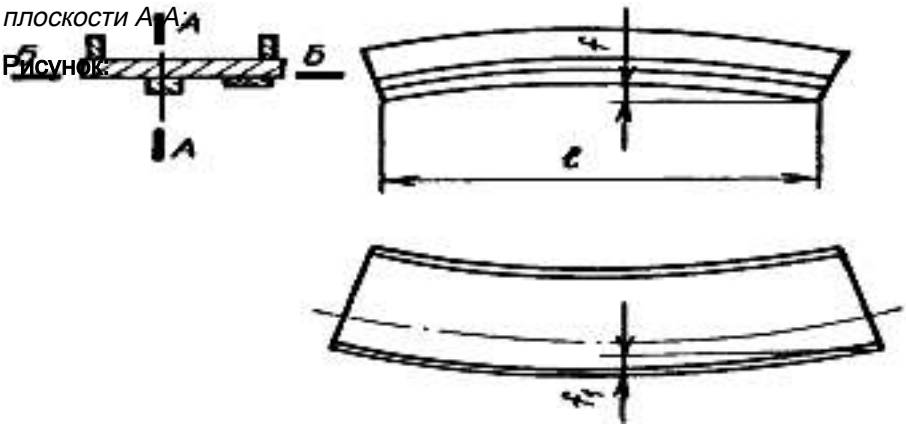

Ответы:

№1 0,002l, но не более 6 мм

№2 0,0005l, но не более 1 мм

№3 не более 3 мм

№4 ± 2 мм

Документ: СНИП III-18-75

Структурная единица: таб. 27, п. 33

Номер: 184889

Вопрос: *Допускается ли установка под опоры металлических подкладок:*

Рисунок:

Ответы:

№1 да

№2 нет

№3 да, привариваемых к закладным частям или стальным конструкциям

Документ: 3.05.05-84

Структурная единица: п. 3.17

Номер: 184892

Вопрос: *Укажите допустимый наклон вертикальной геометрический оси свободно подвешенного плоского затвора на одной подвеске:*

Рисунок:

Ответы:

№1 5 мм на 1м высоты затвора

№2 3 мм на 1м высоты затвора

№3 1 мм на 1м высоты затвора

Документ: СНИП III-18-75

Структурная единица: таб. 28, п. 18

Номер: 201269

Вопрос: *Из двух представленных структур участка (сверху – а; снизу – б), производящего работы на субподрядных началах выберите структуру, которая способствует лучшей увязке технических вопросов как внутри звеньев участка, так и с участками иных работ:*

Рисунок:

Ответы:

№1 а

№2 б

Документ: Справочник

Структурная единица: стр. 38, рис. 30.

Номер: 201268

Вопрос: *На рисунке визуально представлен формуляр определяющий фактическое положение оборудования после монтажных работ:*

Рисунок:

Ответы:

№1 радиальных зазоров между лопатками направляющего аппарата

№2 зазоров в рабочем колесе и подшипнике турбины

№3 торцевых зазоров лопаток направляющего аппарата

№4 установки статора спиральной камеры и облицовок шахты турбины

№5 радиальных и осевых зазоров в рабочем колесе и подшипнике поворотно-лопастной турбины

Документ: Справочник

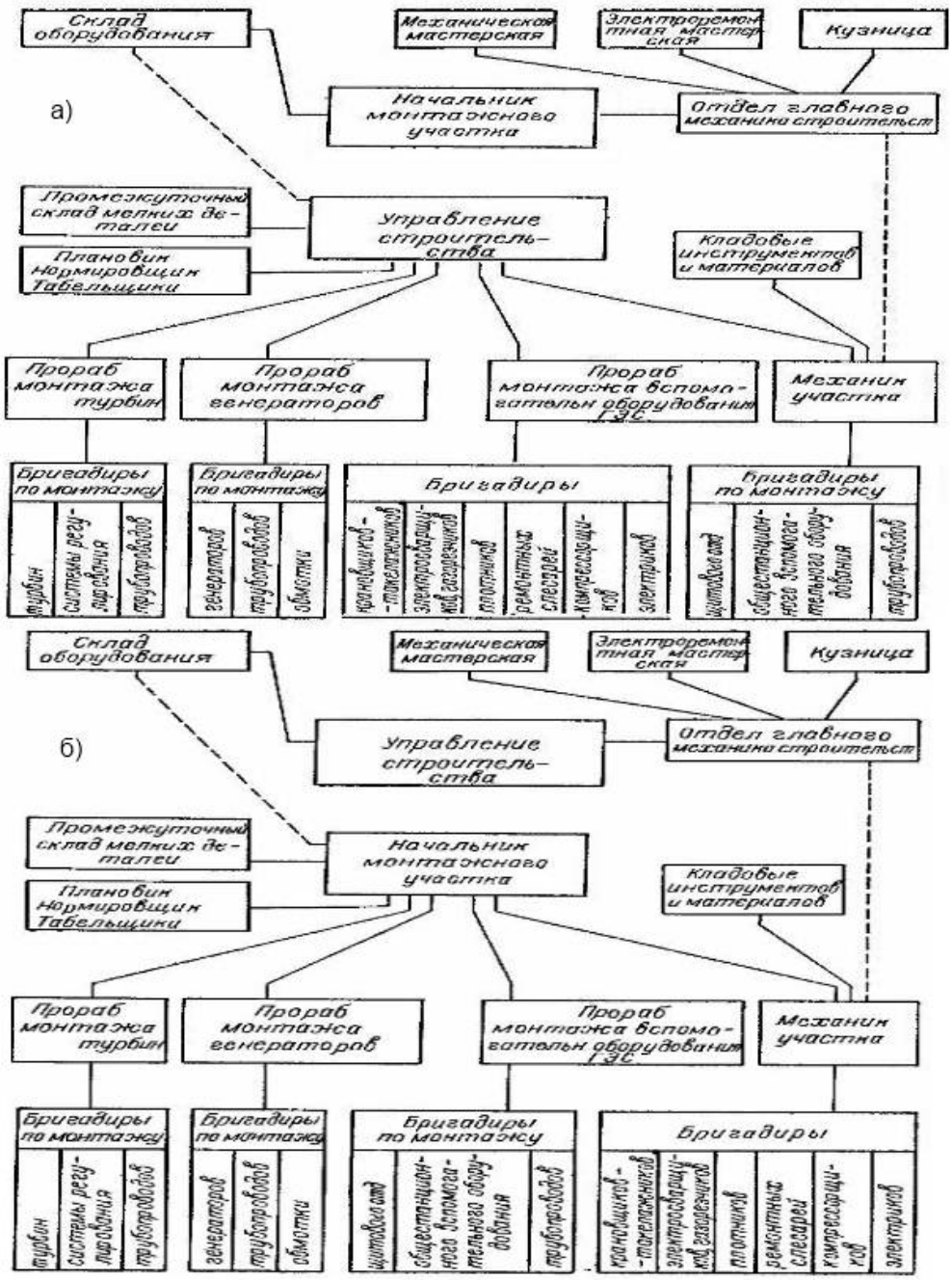

Структурная единица: стр. 258, рис. 136

Номер: 201267

Вопрос: *На рисунке визуально представлен формуляр определяющий фактическое положение после монтажных работ:*

Рисунок:

Ответы:

№1 радиальных зазоров между лопатками направляющего аппарата

№2 зазоров в рабочем колесе и подшипнике турбины

№3 торцевых зазоров лопаток направляющего аппарата

№4 установки статора спиральной камеры и облицовок шахты турбины

№5 радиальных и осевых зазоров в рабочем колесе и подшипнике поворотно-лопастной турбины

Документ: Справочник

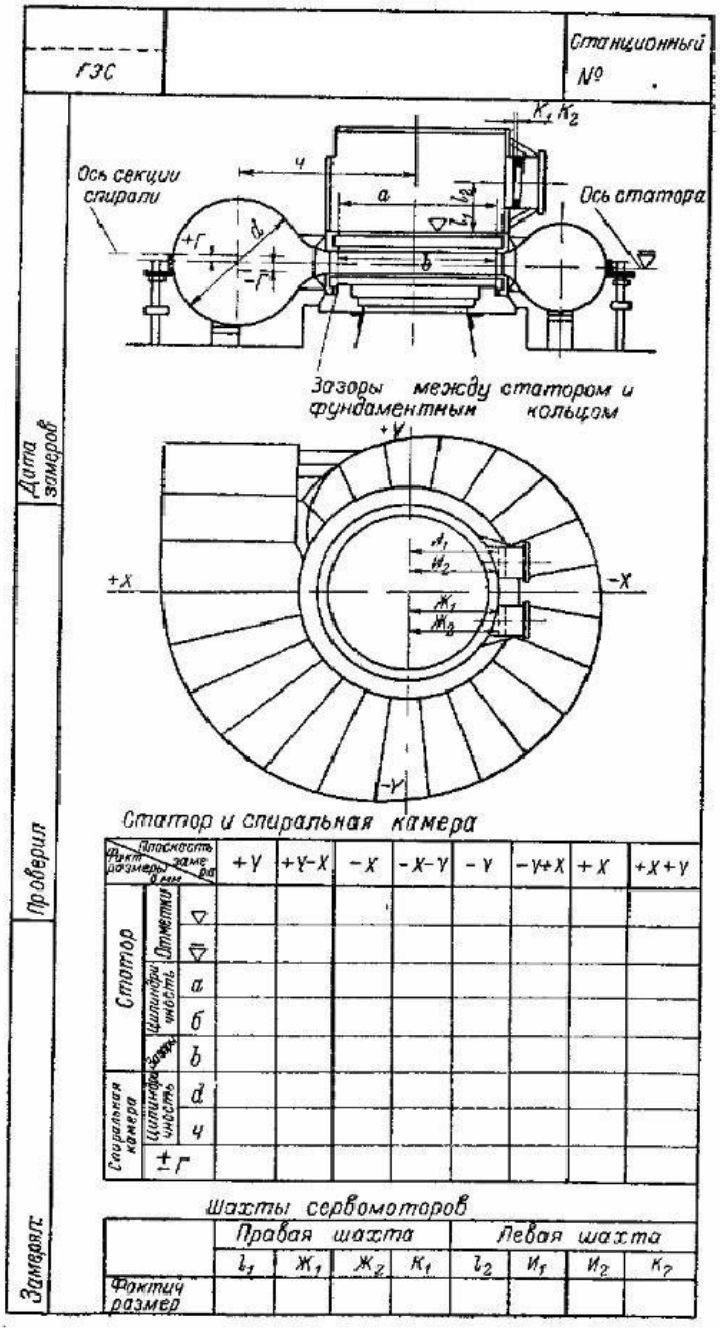

Структурная единица: стр. 153, рис. 75

Номер: 201270

Вопрос: *На рисунке визуально представлен формуляр определяющий фактическое положение после монтажных работ:*

Рисунок:

Ответы:

№1 радиальных зазоров между лопатками направляющего аппарата

№2 зазоров в рабочем колесе и подшипнике турбины

№3 торцевых зазоров лопаток направляющего аппарата

№4 установки статора спиральной камеры и облицовок шахты турбины

№5 радиальных и осевых зазоров в рабочем колесе и подшипнике поворотно-лопастной турбины

Документ: Справочник

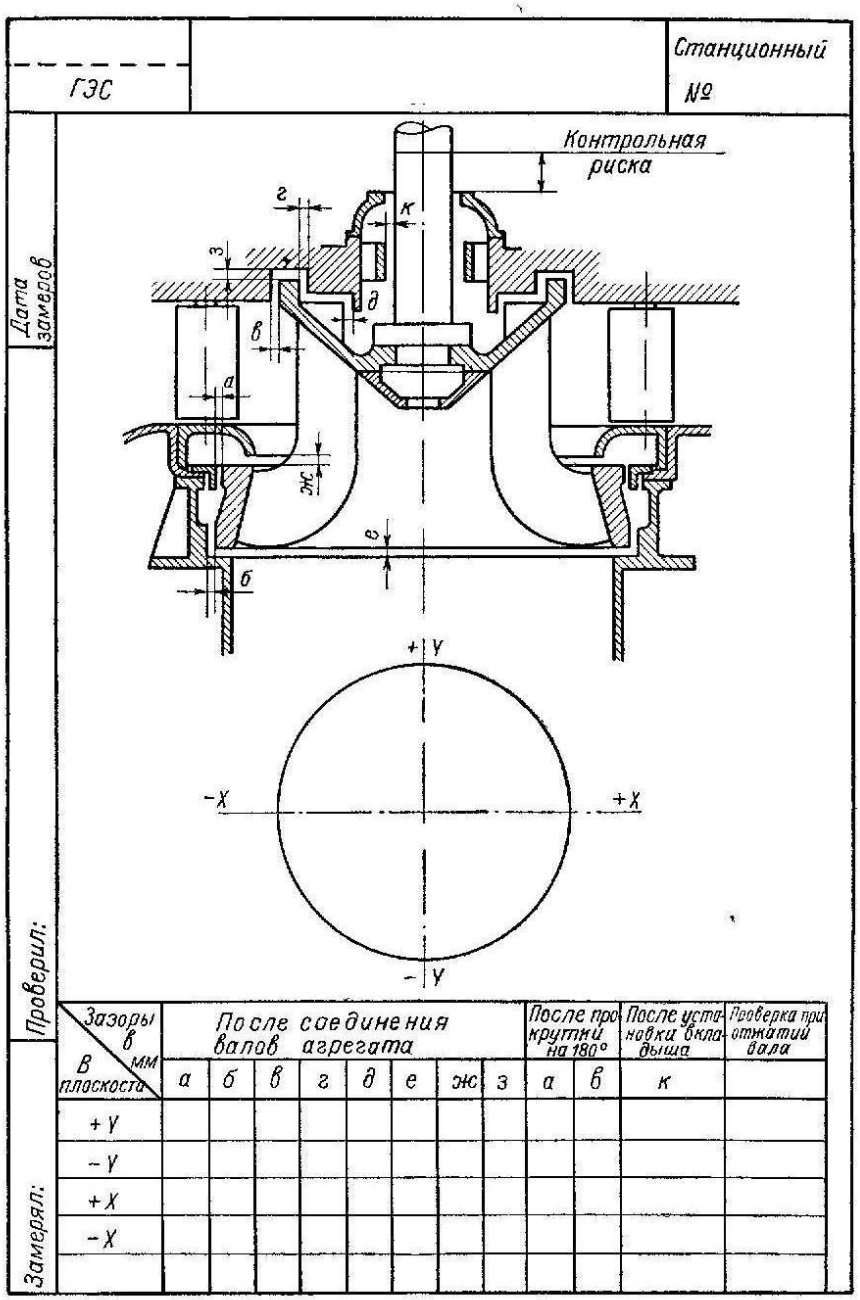

Структурная единица: стр. 181, рис. 91

Номер: 184890

Вопрос: *При прокладке участков трубопроводов, заключенных в гильзы, допускаются ли сварные стыки:*

Рисунок:

Ответы:

№1 нет

№2 да

Документ: 3.05.05-84

Структурная единица: п. 3.19

Номер: 184895

Вопрос: *Для швов I категории, допускаются единичные, не выходящие на поверхность шва шлаковые включения и газовые поры диаметром не более (мм) и глубиной не более (%):*

Рисунок:

Ответы:

№1 не более 3 мм и глубиной не более 5 % от толщины металла

№2 не более 3 мм и глубиной не более 10 % от толщины металла

№3 не более 5 мм и глубиной не более 5 % от толщины металла

Документ: СНИП III-18-75

Структурная единица: п. 7.14

Номер: 184893

Вопрос: *Сварные соединения гидротехнических сооружений в зависимости от их конструктивного исполнения и напряженного состояния разделяются на I, II и III категории. Категория сварного соединения указывается на рабочих чертежах в условном обозначении шва последним знаком римской цифрой. При отсутствии такого указания соединение контролируется как соединение:*

Рисунок:

Ответы:

№1 I категории

№2 III категории

Документ: СНИП III-18-75

Структурная единица: п. 7.10

Номер: 184897

Вопрос: *Укажите срок, в течение которого необходимо произвести бетонирование после приемки закладных частей без повторной проверки их положения:*

Рисунок:

Ответы:

№1 одни сутки

№2 двое суток

№3 трое суток

Документ: СНИП III-18-75

Структурная единица: п. 7.24

Номер: 184896

Вопрос: *Допускается ли для антикоррозионной защиты окрашивать металлические негабаритные конструкции после монтажа:*

Рисунок:

Ответы:

№1 нет

№2 да

Документ: СНИП III-18-75

Структурная единица: п. 7.15

Номер: 184894

Вопрос: *Физические методы контроля (ультразвуковая дефектоскопия, просвечивание проникающими излучениями и др.) применяются для сварных соединений I категории:*

Рисунок:

Ответы:

№1 по всей длине для соединений

№2 на участках, где на основании наружного осмотра предполагается наличие внутренних дефектов

№3 через равные промежутки, но общее расстояние не должно быть менее половины длины трубопровода

Документ: СНИП III-18-75

Структурная единица: п. 7.13

Номер: 201271

Вопрос: *Допускается ли во время перерывов в работе оставлять поднятые элементы конструкций и оборудования на весу:*

Рисунок:

Ответы:

№1 да

№2 нет

№3 да, на время не более одного часа

Документ: СНИП III-4-80*

Структурная единица: п. 12.9

Номер: 201273

Вопрос: *Укажите скорость ветра, при которой запрещается выполнять монтажные работы на высоте:*

Рисунок:

Ответы:

№1 свыше 10 м/с

№2 свыше 15 м/с

№3 свыше 20 м/с

Документ: СНИП III-4-80*

Структурная единица: п. 12.13

Номер: 201275

Вопрос: *При производстве монтажных работ допускается использовать для закрепления технологической и монтажной оснастки оборудование и трубопроводы, а также технологические и строительные конструкции без согласования с лицами, ответственными за правильную их эксплуатацию:*

Рисунок:

Ответы:

№1 да, если это согласовано в ППР

№2 нет

Документ: СНИП III-4-80*

Структурная единица: п. 12.17

Номер: 201274

Вопрос: *Допускается ли нахождение людей под монтируемыми элементами конструкций и оборудования после установки их в проектное положение и закрепления:*

Рисунок:

Ответы:

№1 да

№2 нет

Документ: СНИП III-4-80*

Структурная единица: п. 12.14

Номер: 201272

Вопрос: *Допускается ли перемещать установленные элементы конструкций или оборудования после их расстроповки:*

Рисунок:

Ответы:

№1 да

№2 нет

Документ: СНИП III-4-80*

Структурная единица: п. 12.12

Номер: 201279

Вопрос: *Допускается монтаж узлов оборудования вблизи электрических проводов (в пределах расстояния, равного наибольшей длине монтируемого узла или звена):*

Рисунок:

Ответы:

№1 нет

№2 да

№3 да, но только по наряду-допуску, утвержденному в установленном порядке

Документ: СНИП III-4-80*

Структурная единица: п. 12.39

Номер: 201278

Вопрос: *В процессе выполнения сборочных операций совмещение отверстий и проверка их совпадения в монтируемых деталях должны производиться с использованием специального инструмента:*

Рисунок:

Ответы:

№1 определяется визуально

№2 с применением конусных оправок, сборочных пробок и др

№3 совпадение отверстий в монтируемых деталях проверяется пальцами рук

Документ: СНИП III-4-80*

Структурная единица: п. 12.30

Номер: 201276

Вопрос: *При монтаже оборудования все сигналы подаются только одним лицом (бригадиром монтажной бригады, звеньевым, такелажником-стропальщиком):*

Рисунок:

Ответы:

№1 да

№2 нет

Документ: СНИП III-4-80*

Структурная единица: п. 12.18

Номер: 201280

Вопрос: *Допустимо ли подключение временных установок к действующим системам (электрическим, паровым, технологическим и т.д.) без письменного разрешения генерального подрядчика и заказчика:*

Рисунок:

Ответы:

№1 да, если имеется согласованный ППР

№2 нет

Документ: СНИП III-4-80*

Структурная единица: п. 12.41

Номер: 201281

Вопрос: *При демонтаже конструкций и оборудования следует выполнять:*

Рисунок:

Ответы:

№1 требования, специально разработанные для демонтажных работ

№2 требования, предъявляемые к монтажным работам

Документ: СНИП III-4-80*

Структурная единица: п. 12.42

Номер: 201284

Вопрос: *Для получения более объективных результатов испытаний качества сварных швов допускается ли их обстукивание непосредственно во время испытания трубопроводов и оборудования:*

Рисунок:

Ответы:

№1 да

№2 нет

Документ: СНИП III-4-80*

Структурная единица: п. 14.12

Номер: 201282

Вопрос: *Устранение недоделок на оборудовании, обнаруженных в процессе испытания, следует производить:*

Рисунок:

Ответы:

№1 незамедлительно после обнаружения недоделки

№2 только после его отключения и полной остановки

Документ: СНИП III-4-80*

Структурная единица: п. 14.9

Номер: 201285

Вопрос: *Леса и подмости высотой до 4 м допускаются в эксплуатацию только после их приемки специальной комиссией, назначенной руководителем строительно-монтажной организации, и оформления актом:*

Рисунок:

Ответы:

№1 да

№2 нет

Документ: 12-03-99

Структурная единица: п. 7.4.14

Номер: 201283

Вопрос: *Одновременное гидравлическое испытание нескольких трубопроводов, смонтированных на одних опорных конструкциях или эстакаде:*

Рисунок:

Ответы:

№1 допускается в случае, если эти опорные конструкции или эстакады рассчитаны на соответствующие нагрузки

№2 одновременное гидравлическое испытание не допускается

Документ: СНИП III-4-80*

Структурная единица: п. 14.10

Номер: 201277

Вопрос: *При надвижке (передвижке) конструкций и оборудования лебедками грузоподъемность тормозных лебедок и полиспастов должна:*

Рисунок:

Ответы:

№1 быть равна грузоподъемности тяговых

№2 вдвое превосходить грузоподъемность тяговых

№3 допустимо использование лебедок грузоподъемностью вдвое меньше тяговых

Документ: СНИП III-4-80*

Структурная единица: п. 12.19

Номер: 184886

Вопрос: *Укажите допустимый процент возможного засорения пазов или установленных в них затворов и решеток при производстве монтажных работ на гидротехнических сооружениях:*

Рисунок:

Ответы:

№1 3 %

№2 10 %

№3 засорение недопустимо

Документ: 3.07.01-85

Структурная единица: п. 8.5

Номер: 201286

Вопрос: *Средства подмащивания и лестницы в процессе эксплуатации должны осматриваться прорабом или мастером:*

Рисунок:

Ответы:

№1 не реже чем через каждые 7 дней

№2 не реже чем через каждые 10 дней

№3 не реже чем через каждые 14 дней

Документ: 12-03-99

Структурная единица: п. 7.4.17

Номер: 201287

Вопрос: *Перед эксплуатацией лестницы должны быть испытаны статической нагрузкой:*

Рисунок:

Ответы:

№1 да

№2 нет

Документ: 12-03-99

Структурная единица: п. 7.4.26

Номер: 201289

Вопрос: *Лица, допускаемые к управлению ручными электрическими машинами, должны иметь:*

Рисунок:

Ответы:

№1 1-ю группу по электробезопасности, подтверждаемую ежеодно

№2 допускается управлять ручными электрическими машинами без наличия специальной группы по электробезопасности

Документ: 12-03-99

Структурная единица: п. 7.4.33

Номер: 201288

Вопрос: *При работе с приставной лестницы на высоте более 1,3 м следует применять предохранительный пояс:*

Рисунок:

Ответы:

№1 да

№2 нет

№3 да, но только прикрепленный к конструкции сооружения или к лестнице при условии ее закрепления к строительной конструкции

Документ: 12-03-99

Структурная единица: п. 7.4.28

Номер: 201294

Вопрос: *Разрешена ли разборка оборудования, поступившего опломбированным с предприятия-изготовителя:*

а) нет;

б) да, если оборудование хранилось более 1 года.

Рисунок:

Ответы:

№1 нет

№2 да, если оборудование хранилось более 1 года

№3 да

Документ: 3.05.05-84

Структурная единица: п. 3.4

Номер: 201293

Вопрос: *Могут ли быть заменены соответствующими им по содержанию документами и подписаны ответственными представителями заказчика, отсутствующие документы предприятия-поставщика оборудования:*

Рисунок:

Ответы:

№1 нет

№2 да

Документ: 3.05.05-84

Структурная единица: п. 2.5

Номер: 201296

Вопрос: *Перед установкой в проектное положение наружные поверхности оборудования и трубопроводов должны быть очищены от консервирующих смазок и покрытий:*

Рисунок:

Ответы:

№1 да, непосредственно перед монтажом

№2 да, за исключением поверхностей, которые должны оставаться покрытыми защитными составами в процессе монтажа и эксплуатации оборудования

№3 нет, поверхности оборудования должны быть защищены на весь период эксплуатации после монтажа

Документ: 3.05.05-84

Структурная единица: п. 3.5

Номер: 201290

Вопрос: *Разрешается ли переносить материалы на носилках по лестницам и стремянкам:*

Рисунок:

Ответы:

№1 да, на высоту не более одного этажа

№2 нет

Документ: 12-03-99

Структурная единица: п. 8.1.8

Номер: 184885

Вопрос: *Из всех перечисленных нормативных документов выберите те, требования которых следует выполнять при монтаже технологического оборудования гидротехнических сооружений:*

Рисунок:

Ответы:

№1 СНиП 3.05.05-85 Технологическое оборудование и технологические трубопроводы

№2 СНиП III-18-75 Металлические конструкции

№3 СНиП 3.07.01-85 Гидротехнические сооружения речные

№4 СНиП III-4-80 Техника безопасности в строительстве

Документ: 3.07.01-85

Структурная единица: п. 8.1

Номер: 184879

Вопрос: *В чьи обязанности входит оформление акта-допуска до начала выполнения строительно-монтажных работ на территории эксплуатирующей объект организации:*

Рисунок:

Ответы:

№1 монтажной организации

№2 генерального подрядчика

Документ: 12-03-99

Структурная единица: п. 4.8

Номер: 184880

Вопрос: *Ответственность за соблюдение мероприятий, предусмотренных актом-допуском, несут:*

Рисунок:

Ответы:

№1 руководители строительных организаций, участвующих в работе, и действующего предприятия

№2 генеральный подрядчик и администрация организации, эксплуатирующая предприятие

Документ: 12-03-99

Структурная единица: п. 4.8

Номер: 184876

Вопрос: *Допускается ли монтировать оборудование на фундаменте, загрязненном масляными пятнами:*

Рисунок:

Ответы:

№1 да, если фундамент устроен для оборудования содержащего масло

№2 да, если для фундамента отсутствуют требования по загрязненности

№3 не допускается

Документ: 3.05.05-84

Структурная единица: п. 3.9

Номер: 184878

Вопрос: *Подливка бетоном оборудования после монтажа должна быть выполнена строительной организацией после письменного извещения монтажной организации и в присутствии ее представителя:*

Рисунок:

Ответы:

№1 не позднее 8 ч.

№2 не позднее 24 ч.

№3 не позднее 48 ч.

Документ: 3.05.05-84

Структурная единица: п. 3.14

Номер: 184877

Вопрос: *При использовании для выверки монтируемого оборудования временных опорных элементов в целях предотвращения смещения оборудования при подливке следует производить предварительную затяжку гаек. Окончательная затяжка в соответствии с технической документацией предприятия-изготовителя осуществляется после достижения материалом подливки прочности:*

Рисунок:

Ответы:

№1 не менее 50 % проектной

№2 не менее 70 % проектной

№3 не менее 95 % проектной

Документ: 3.05.05-84

Структурная единица: п. 3.13

Номер: 184883

Вопрос: *Отклонения действительных размеров изготовленных конструкций (створки двустворчатых ворот) от проектных не должны превышать для величин толщины B, длины l и высоты h:*

Рисунок:

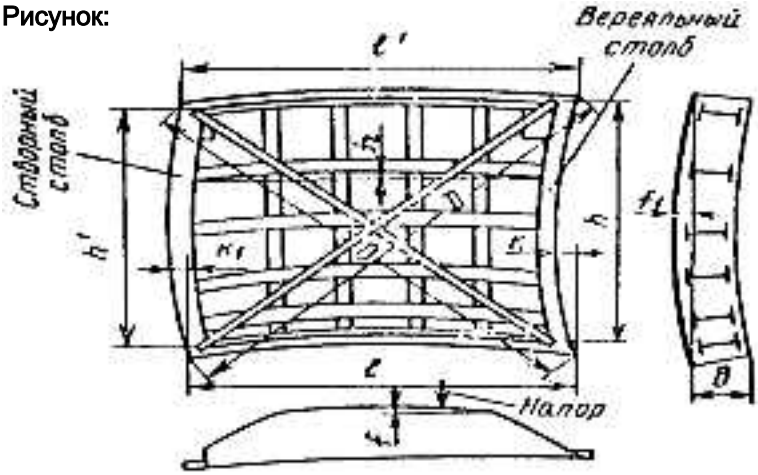

Ответы:

№1 0,001X, где за X принимается соответственно или B, или l, или h, но не более 5 мм

№2 не более 1 мм на один метр B, или l, или h

№3 2 мм + 0,001X, где за X принимается соответственно или B, или l, или h

№4 замер по двум диагоналям D, исключат отклонения по B, l, h

Документ: СНИП III-18-75

Структурная единица: таб. 27, п. 14

Номер: 184881

Вопрос: *В каком случае на участке (захватке), где ведутся монтажные работы, допускается выполнение других работ и нахождение посторонних лиц:*

Рисунок:

Ответы:

№1 если это предусмотрено проектом производства работ

№2 в случае пресечения двух монтажных циклов

№3 таких случаев не предусмотрено

Документ: СНИП III-4-80*

Структурная единица: п. 12.1

Номер: 184882

Вопрос: *Допускается ли при возведении зданий и сооружений выполнять работы, связанные с нахождением людей в одной секции (захватке, участке) на этажах (ярусах), над которыми производятся перемещение, установка и временное закрепление элементов сборных конструкций или оборудования:*

Рисунок:

Ответы:

№1 нет

№2 да, при соблюдении ряда требований изложенных в СНиП

№3 нет, т.к. нахождение на разных этажах (ярусах) не отвечает требованиям безопасности труда

Документ: СНИП III-4-80*

Структурная единица: п. 12..2

Номер: 184884

Вопрос: *Допустимая косина торцов обечаек m, при монтаже участков трубопроводов:*

Рисунок:

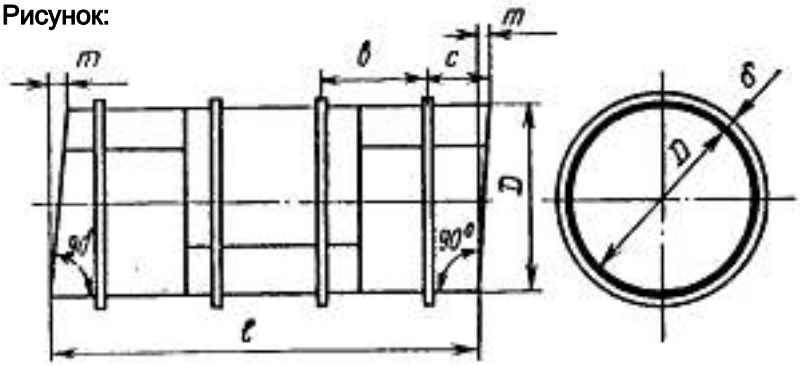

Ответы:

№1 не более 3 мм

№2 0,001D, но не более 5 мм

№3 0,001D/ L , но не более 5 мм

№4 точная выверка угла 900, позволит исключить косину торцов обечаек

Документ: СНИП III-18-75

Структурная единица: таб. 27, п. 30

Номер: 214176

Вопрос: *Чему должна соответствовать оптимальная температура воздуха, на рабочем месте производственных помещений при категории работ IIб в холодный период времени?*

Рисунок:

Ответы:

№1 16 - 18 °С

№2 17 - 19 °С

№3 19 - 21 °С

Документ: 2.2.4.548

Структурная единица: п.5.3

Номер: 214182

Вопрос: *К какому классу относятся тепловые электростанции (ТЭС) эквивалентной электрической мощностью 600 МВт и выше, работающие на газовом и газо-мазутном топливе, а так же ТЭЦ и районные котельные тепловой мощностью 200 Гкал и выше, работающие на угольном и мазутном топливе?*

Рисунок:

Ответы:

№1 Класс I

№2 Класс II

№3 Класс III

№4 Класс IV

№5 Класс V

Документ: 2.2.1/2.1.1.1200

Структурная единица: п.7.1.10

Номер: 214088

Вопрос: *Когда следует выполнять растяжку П-образного компенсатора?*

Рисунок:

Ответы:

№1 после окончания монтажа трубопровода

№2 после контроля качества сварных стыков

№3 после закрепления конструкций неподвижных опор

№4 после всех перечисленных мероприятий

Документ: 3.05.03

Структурная единица: п.4.13

Номер: 214093

Вопрос: *На какую величину допускается отклонение уклона трубопроводов?*

Рисунок:

Ответы:

№1 на ± 0,0001 от проектного

№2 на ± 0,0002 от проектного

№3 на ± 0,0005 от проектного

Документ: 3.05.03

Структурная единица: п.4.15

Номер: 214098

Вопрос: *Должны ли стыки трубопроводов диаметром 920 мм и более, свариваемые без остающегося подкладного кольца, быть выполнены с подваркой корня шва внутри трубы?*

Рисунок:

Ответы:

№1 да

№2 нет

Документ: 3.05.03

Структурная единица: п.5.6

Номер: 214100

Вопрос: *Какую величину не должен превышать зазор между кольцом и внутренней поверхностью трубы в стыках труб, собираемых и свариваемых на остающемся подкладном кольце?*

Рисунок:

Ответы:

№1 0,5 мм

№2 1 мм

№3 1,5 мм

Документ: 3.05.03

Структурная единица: п.5.7

Номер: 214076

Вопрос: *В каком состоянии надлежит монтировать трубопроводную арматуру?*

Рисунок:

Ответы:

№1 В открытом состоянии

№2 В закрытом состоянии

Документ: 3.05.03

Структурная единица: п.4.8.

Номер: 214079

Вопрос: *Сильфонные (волнистые) и сальниковые компенсаторы следует монтировать в собранном виде?*

Рисунок:

Ответы:

№1 да

№2 нет

Документ: 3.05.03

Структурная единица: п.4.9

Номер: 214086

Вопрос: *При укладке труб диаметром менее 100 мм смещение швов должно быть не менее трехкратной толщины стенки трубы?*

Рисунок:

Ответы:

№1 да

№2 нет

Документ: 3.05.03

Структурная единица: п.4.5

Номер: 214096

Вопрос: *На какую ширину зачищается внутренняя и наружная поверхности труб перед сборкой и сваркой?*

Рисунок:

Ответы:

№1 не менее 10 мм

№2 не менее 20 мм

№3 не менее 30 мм

Документ: 3.05.03

Структурная единица: п.5.4

Номер: 214090

Вопрос: *При растяжке компенсатора должна быть учтена поправка на температуру наружного воздуха при сварке замыкающих стыков?*

Рисунок:

Ответы:

№1 да

№2 нет

Документ: 3.05.03

Структурная единица: п.4.13

Номер: 214186

Вопрос: *Какой из приведенных на рисунке соединений "оборудование-фундамент" опирается на постоянные опорные элементы?*

Рисунок:

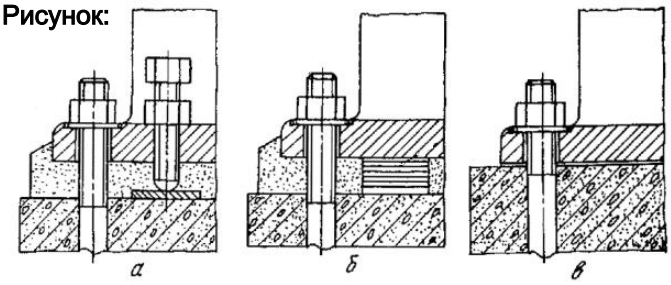

Ответы:

№1 а

№2 б

№3 в

№4 все

Документ: 361

Структурная единица: п.4.1.5. рис.1

Номер: 214188

Вопрос: *Применяют ли в качестве постоянных опорных элементов при установке оборудования на месте эксплуатации пакеты плоских или клиновых металлических подкладок?*

Рисунок:

Ответы:

№1 применяют

№2 не применяют

Документ: 361

Структурная единица: п.4.1.7

Номер: 214190

Вопрос: *Каким соотношением пользуются для определения площади опирания временных опорных элементов на фундамент?*

Рисунок:

Ответы:

№1 S ? 6nF + 0,015m

№2 S = 6nF + 0,015m

№3 S ? 6nF + 0,015m

Документ: 361

Структурная единица: п.4.1.10

Номер: 214102

Вопрос: *Какое число прихваток при сборке стыка должно быть для труб диаметром свыше 100 мм до 426 мм?*

Рисунок:

Ответы:

№1 1-2

№2 3-4

№3 через каждые 300-400 мм по окружности

Документ: 3.05.03

Структурная единица: п.5.9

Номер: 214106

Вопрос: *Наружные пожарные лестницы и ограждения на крышах строящихся зданий, предусмотренные проектом, следует устанавливать сразу после монтажа несущих конструкций?*

Рисунок:

Ответы:

№1 да

№2 нет

Документ: 05

Структурная единица: п.3.3

Номер: 214113

Вопрос: *Когда выполняют работы по огнезащите металлоконструкций с целью повышения предела их огнестойкости?*

Рисунок:

Ответы:

№1 одновременно с возведением здания

№2 после возведения здания

№3 выполняют в любое время

Документ: 05

Структурная единица: п.3.8

Номер: 214104

Вопрос: *Какая должна быть протяженность одной прихватки для труб диаметром свыше 426 мм?*

Рисунок:

Ответы:

№1 10-20 мм

№2 20-40 мм

№3 30-40 мм

Документ: 3.05.03

Структурная единица: п.5.9

Номер: 214109

Вопрос: *Какое количество лестниц из несгораемых материалов для эвакуации людей с высотных сооружений (дымовых труб, башенных градирен, плотин, силосных помещений и др.) необходимо устраивать?*

Рисунок:

Ответы:

№1 не менее одной

№2 не менее двух

№3 не менее четырех

Документ: 05

Структурная единица: п.3.5

Номер: 214171

Вопрос: *Чему должна соответствовать оптимальная температура воздуха, на рабочем месте производственных помещений при категории работ IIб в холодный период времени?*

Рисунок:

Ответы:

№1 16 - 18 °C

№2 17 - 19 °C

№3 19 - 21 °C

Документ: 2.2.4.548

Структурная единица: п.5.3

Номер: 214083

Вопрос: *Укладку труб диаметром свыше 100 мм с продольным или спиральным швом следует производить со смещением этих швов не менее трехкратной толщины стенки трубы?*

Рисунок:

Ответы:

№1 да

№2 нет

Документ: 3.05.03

Структурная единица: п.4.5

Номер: 214115

Вопрос: *Укладку сгораемого утеплителя и устройство гидроизоляционного ковра на покрытии, укладку защитного гравийного слоя, монтаж ограждающих конструкций с применением сгораемых утеплителей следует производить участками площадью не более:*

Рисунок:

Ответы:

№1 100 м2

№2 300 м2

№3 500 м2

Документ: 05

Структурная единица: п.3.14

Номер: 214192

Вопрос: *Каким соотношением пользуются для определения суммарной грузоподъемности временных опорных элементов?*

Рисунок:

Ответы:

№1 W ? 1,3mg + n F?0

№2 W = 1,3mg + n F?0

№3 W ? 1,3mg + n F?0

Документ: 361

Структурная единица: п.4.1.11

Номер: 214195

Вопрос: *Каким должно быть предельное отклонение площадок под опорные пластины от горизонтальности?*

Рисунок:

Ответы:

№1 не должно быть

№2 не более 10 мм на 1 м

№3 не более 20 мм на 1 м

Документ: 361

Структурная единица: п.4.2.2

Номер: 214199

Вопрос: *Какая схема выверки оборудования, способом установки с помощью гаек фундаментных болтов, представлена на рисунке?*

Рисунок:

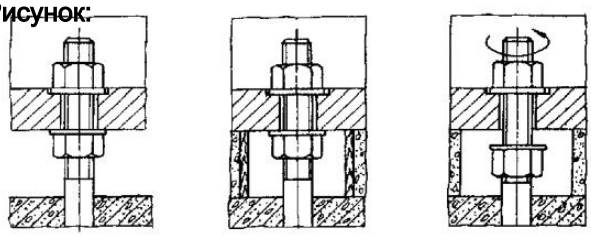

Ответы:

№1 с выверкой на установочных гайках с упругими элементами

№2 с выверкой непосредственно на установочных гайках

№3 с выверкой на ослабленных (срезных) установочных гайках

Документ: 361

Структурная единица: п.4.2.10. рис.4

Номер: 214201

Вопрос: *Домкраты, размещенные на подготовленных фундаментах, предварительно регулируют по высоте с точностью ± 1 мм для последующей выверки оборудования или с расчетной точностью при безвыверочном монтаже?*

Рисунок:

Ответы:

№1 да

№2 нет

Документ: 361

Структурная единица: п.4.2.18

Номер: 214197

Вопрос: *На какую величину ниже опорной поверхности оборудования должны выступать регулировочные винты (поз. 1 на рисунке) в исходном положении при установке оборудования без вспомогательных опор?*

Рисунок:

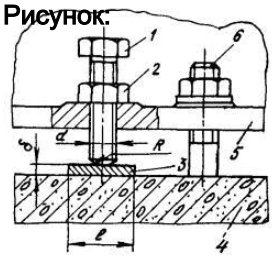

Ответы:

№1 не более чем на 10 мм

№2 не более чем на 20 мм

№3 не более чем на 30 мм

№4 не более чем на 40 мм

Документ: 361

Структурная единица: п.4.2.4. рис. 2

Номер: 214203

Вопрос: *При установке оборудования на пакетах подкладок их набирают из стальных или чугунных установочных подкладок толщиной 0,5 - 5 мм и более и регулировочных подкладок толщиной 5 мм?*

Рисунок:

Ответы:

№1 да

№2 нет

Документ: 361

Структурная единица: п.4.2.21

Номер: 214207

Вопрос: *Какое удельное давление на опору от усилий затяжки фундаментных болтов должно быть?*

Рисунок:

Ответы:

№1 не должно превышать 500 Н/см2

№2 не должно превышать 700 Н/см2

№3 не должно превышать 900 Н/см2

Документ: 361

Структурная единица: п.4.2.29

Номер: 214205

Вопрос: *Какой материал плоских установочных подкладок высотой 40 мм для оборудования массой более 100 т применяется?*

Рисунок:

Ответы:

№1 чугун

№2 чугун или сталь

№3 сталь

Документ: 361

Структурная единица: п.4.2.24

Номер: 214117

Вопрос: *Разрешается ли выполнять электросварочные и другие огневые работы во время работ, связанных с устройством гидро- и пароизоляции на кровле, монтажом панелей со сгораемыми и трудносгораемыми утеплителями?*

Рисунок:

Ответы:

№1 разрешается

№2 запрещается

Документ: 05

Структурная единица: п.3.19

Номер: 214121

Вопрос: *К началу основных строительных работ на стройке должно быть обеспечено противопожарное водоснабжение от пожарных гидрантов на водопроводной сети или из резервуаров (водоемов)?*

Рисунок:

Ответы:

№1 да

№2 нет

Документ: 05

Структурная единица: п.8.1

Номер: 214123

Вопрос: *Когда необходимо монтировать внутренний противопожарный водопровод и автоматические системы пожаротушения, предусмотренные проектом?*

Рисунок:

Ответы:

№1 одновременно с возведением объекта

№2 после возведения объекта

Документ: 05

Структурная единица: п.8.5

Номер: 214127

Вопрос: *Когда возводят пожарные депо, предусмотренные проектом строительства?*

Рисунок:

Ответы:

№1 в первую очередь строительства

№2 параллельно со строительством основных сооружений

№3 после строительства основных сооружений

Документ: 05

Структурная единица: п.8.8

Номер: 214125

Вопрос: *До начала строительства основных сооружений и строительной базы должны быть выделены специальные утепленные помещения для размещения пожарной охраны или добровольной пожарной дружины и пожарной техники?*

Рисунок:

Ответы:

№1 да

№2 нет

Документ: 05

Структурная единица: п.8.8

Номер: 214209

Вопрос: *Какую толщину слоя подливки при ширине опорной части базовой детали оборудования более 2 м следует принимать?*

Рисунок:

Ответы:

№1 50 - 60 мм

№2 60 - 80 мм

№3 80 - 100 мм

Документ: 361

Структурная единица: п.5.2

Номер: 214213

Вопрос: *При достижении какой проектной прочности, материалом подливки, необходимо производить окончательную затяжку фундаментных болтов?*

Рисунок:

Ответы:

№1 не менее 50 %

№2 не менее 60 %

№3 не менее 70 %

Документ: 361

Структурная единица: п.6.4

Номер: 214132

Вопрос: *Какую среднюю наработку на отказ должна иметь турбина мощностью 500 МВт и более?*

Рисунок:

Ответы:

№1 не менее 5500 ч

№2 не менее 6250 ч

№3 не менее 7000 ч

Документ: 24278

Структурная единица: п. 2.1.6.1

Номер: 214119

Вопрос: *Когда необходимо выполнять огневые работы при строительно-монтажных работах на градирнях и других высотных сооружениях?*

Рисунок:

Ответы:

№1 до заполнения и обшивки их горючими материалами

№2 во время заполнения и обшивки их горючими материалами

№3 после заполнения и обшивки их горючими материалами

Документ: 05

Структурная единица: п.5.6

Номер: 214211

Вопрос: *Следует ли выполнять затяжку болтов при бесподкладочном методе монтажа в два этапа с окончательной затяжкой после твердения подливки?*

Рисунок:

Ответы:

№1 да

№2 нет

Документ: 361

Структурная единица: п.6.2

Номер: 214130

Вопрос: *Когда необходимо выполнять огневые работы при строительно-монтажных работах на градирнях и других высотных сооружениях?*

Рисунок:

Ответы:

№1 до заполнения и обшивки их горючими материалами

№2 во время заполнения и обшивки их горючими материалами

№3 после заполнения и обшивки их горючими материалами

Документ: 05

Структурная единица: п.5.6

Номер: 214140

Вопрос: *Какая должна быть средняя наработка на отказ газомазутных котлов паропроизводительностью менее 1650 т/ч?*

Рисунок:

Ответы:

№1 не менее 4800 ч

№2 не менее 6600 ч

№3 не менее 7000 ч

Документ: 28269

Структурная единица: п. 2.2.5.1

Номер: 214142

Вопрос: *Какой должен быть коэффициент готовности газомазутных котлов?*

Рисунок:

Ответы:

№1 не менее 0,975

№2 не менее 0,98

№3 не менее 0,985

Документ: 28269

Структурная единица: п. 2.2.5.2.

Номер: 214144

Вопрос: *Какой должен быть установленный срок службы между капитальными ремонтами, газомазутных котлов и котлов на природном газе паропроизводительностью более 420 т/ч?*

Рисунок:

Ответы:

№1 не менее 4 лет

№2 не менее 5 лет

№3 не менее 6 лет

Документ: 28269

Структурная единица: п. 2.2.5.3

Номер: 214146

Вопрос: *Какой расчетный срок службы котла?*

Рисунок:

Ответы:

№1 не менее 30 лет.

№2 не менее 40 лет

№3 не менее 50 лет

Документ: 28269

Структурная единица: п. 2.2.5.4.

Номер: 214148

Вопрос: *Какой должен быть ресурс работающих под давлением элементов котла с расчетной температурой, соответствующей области ползучести металла для труб поверхностей нагрева и выходных камер пароперегревателей?*

Рисунок:

Ответы:

№1 не менее 100000 ч

№2 не менее 150000 ч

№3 не менее 200000 ч

Документ: 28269

Структурная единица: п. 2.2.5.5.

Номер: 214152

Вопрос: *Какой должен быть расчетный ресурс работающих под давлением элементов котла с расчетной температурой, соответствующей области ползучести металла для всех элементов (кроме элементов труб поверхностей нагрева и выходных камер пароперегревателей)?*

Рисунок:

Ответы:

№1 не менее 100000 ч

№2 не менее 150000 ч

№3 не менее 200000 ч

Документ: 28269

Структурная единица: п. 2.2.5.5

Номер: 214134

Вопрос: *Какой коэффициент готовности должна иметь турбина?*

Рисунок:

Ответы:

№1 не менее 0,975

№2 не менее 0,98

№3 не менее 0,985

Документ: 24278

Структурная единица: п. 2.1.6.1

Номер: 214158

Вопрос: *Допускается ли использование при производстве строительно-монтажных работ нового оборудования без наличия положительного санитарно-эпидемиологического заключения?*

Рисунок:

Ответы:

№1 да

№2 нет

Документ: 2.2.3.1384

Структурная единица: п.3.6

Номер: 214156

Вопрос: *Должны ли соответствовать гигиеническим, эргономическим требованиям оборудование и материалы, используемые при производстве строительно-монтажных работ?*

Рисунок:

Ответы:

№1 да

№2 нет

Документ: 2.2.3.1384

Структурная единица: п.3.5

Номер: 214137

Вопрос: *Какой полный установленный срок службы должна иметь турбина (за исключением быстроизнашивающихся деталей)?*

Рисунок:

Ответы:

№1 не менее 30 лет

№2 не менее 40 лет

№3 не менее 50 лет

Документ: 24278

Структурная единица: п. 2.1.6.1

Номер: 214165

Вопрос: *Следует ли использовать радиотелефонную связь при совместной работе монтажников и машинистов подъемных механизмов?*

Рисунок:

Ответы:

№1 да

№2 нет

Документ: 2.2.3.1384

Структурная единица: п.20.1

Номер: 221093

Вопрос: *Можно ли производить выверку компрессоров инвентарными установочными домкратами?*

Рисунок:

Ответы:

№1 да

№2 нет

Документ: 394

Структурная единица: п. 3.2

Номер: 221097

Вопрос: *Можно ли производить выверку насосов инвентарными установочными домкратами?*

Рисунок:

Ответы:

№1 да

№2 нет

Документ: 394

Структурная единица: п. 3.2

Номер: 221099

Вопрос: *При достижении какой проектной прочности бетоном подливки, разрешается выполнять окончательную затяжку гаек фундаментных болтов?*

Рисунок:

Ответы:

№1 не менее 50 %

№2 не менее 60 %

№3 не менее 70 %

Документ: 394

Структурная единица: п. 3.9

Номер: 221102

Вопрос: *Компрессорные и насосные агрегаты, не имеющие общей фундаментной плиты или рамы и поступающие на монтаж блоками (компрессор, насос, редуктор, электродвигатель) монтируют последовательно?*

Рисунок:

Ответы:

№1 да

№2 нет

Документ: 394

Структурная единица: п. 3.12

Номер: 221105

Вопрос: *Какое допускается отклонение от вертикали общей линии осей валов при монтаже вертикальных насосов (если нет специальных указаний предприятия-изготовителя)?*

Рисунок:

Ответы:

№1 0,01 мм на 1 м

№2 0,02 мм на 1 м

№3 0,03 мм на 1 м

Документ: 394

Структурная единица: п. 3.15

Номер: 221107

Вопрос: *Какой зазор в направляющих подшипниках электродвигателя допускается при монтаже вертикальных насосов (если нет специальных указаний предприятия-изготовителя)?*

Рисунок:

Ответы:

№1 0,08 - 0,1 мм

№2 0,1 - 0,15 мм

№3 0,15 - 0,2 мм

Документ: 394

Структурная единица: п. 3.15

Номер: 214167

Вопрос: *Чему должна соответствовать оптимальная температура воздуха, на рабочем месте производственных помещений при категории работ IIб в теплый период времени?*

Рисунок:

Ответы:

№1 19 - 21 °C

№2 20 - 22 °C

№3 22 - 24 °C

Документ: 2.2.4.548

Структурная единица: п.5.3

Номер: 214160

Вопрос: *Допускается ли работа в зонах с уровнем звука свыше 80 дБА?*

Рисунок:

Ответы:

№1 допускается

№2 допускается с использованием средств индивидуальной защиты слуха

№3 не допускается

Документ: 2.2.3.1384

Структурная единица: п.6.7

Номер: 214162

Вопрос: *Допускается ли пребывание работающих в зонах с уровнями звука выше 135 дБА?*

Рисунок:

Ответы:

№1 допускается

№2 допускается с использованием средств индивидуальной защиты слуха

№3 не допускается

Документ: 2.2.3.1384

Структурная единица: п.6.8

Номер: 221110

Вопрос: *Какая неравномерность зазоров между ротором и статором электродвигателя допускается при монтаже вертикальных насосов (если нет специальных указаний предприятия-изготовителя)?*

Рисунок:

Ответы:

№1 5 % величины зазора

№2 10 % величины зазора

№3 15 % величины зазора

Документ: 394

Структурная единица: п. 3.15

Номер: 221115

Вопрос: *Какой зазор в подшипниках вала насоса допускается при монтаже вертикальных насосов (если нет специальных указаний предприятия-изготовителя)?*

Рисунок:

Ответы:

№1 0,08 - 0,1 мм

№2 0,1 - 0,15 мм

№3 0,15 - 0,2 мм

Документ: 394

Структурная единица: п. 3.15

Номер: 221120

Вопрос: *Какое значение непараллельности фланцев (на каждые 150 мм диаметра) присоединяемых трубопроводов с рабочим давлением до 16 кгс/см2 к оборудованию допускается?*

Рисунок:

Ответы:

№1 не более 0,05 мм

№2 не более 0,1 мм

№3 не более 0,15 мм

Документ: 394

Структурная единица: п. 3.22

Номер: 221126

Вопрос: *Какую величину не должны превышать отклонения угловых размеров и перекос осей?*

Рисунок:

Ответы:

№1 ±2,5 мм на 1 м

№2 ±5 мм на 1 м

№3 ±8 мм на 1 м

Документ: 3.05.05

Структурная единица: п. 2.16

Номер: 221129

Вопрос: *При установке опор и опорных конструкций под трубопроводы прокладываемые внутри помещения отклонение их положения от проектного в плане не должно превышать?*

Рисунок:

Ответы:

№1 ±5 мм

№2 ±10 мм

№3 ±15 мм

Документ: 3.05.05

Структурная единица: п. 3.17

Номер: 221131

Вопрос: *При установке опор и опорных конструкций под трубопроводы прокладываемых снаружи отклонение их положения от проектного в плане не должно превышать?*

Рисунок:

Ответы:

№1 ±5 мм

№2 ±10 мм

№3 ±15 мм

Документ: 3.05.05

Структурная единица: п. 3.17

Номер: 221134

Вопрос: *При установке опор и опорных конструкций под трубопроводы отклонение их положения от проектного в плане по уклону не должно превышать?*

Рисунок:

Ответы:

№1 +0,001

№2 +0,002

№3 +0,003

Документ: 3.05.05

Структурная единица: п. 3.17

Номер: 221140

Вопрос: *При наличии грузоподъемных кранов, паспортная грузоподъемность которых не обеспечивает монтаж аппаратов, допускается ли использовать эти краны в режиме временного увеличения их грузоподъемных характеристик за счет ужесточения требований к площадке установки кранов?*

Рисунок:

Ответы:

№1 да

№2 нет

Документ: 351

Структурная единица: п. 2.6

Номер: 221123

Вопрос: *Какую величину не должно превышать отклонение линейных размеров сборочных единиц трубопровода?*

Рисунок:

Ответы:

№1 ±1 мм на каждый метр

№2 ±3 мм на каждый метр

№3 ±5 мм на каждый метр

Документ: 3.05.05

Структурная единица: п. 2.16

Номер: 221137

Вопрос: *Допускается ли для обеспечения проектного уклона трубопровода установка под опоры металлических подкладок, привариваемых к закладным частям или стальным конструкциям?*

Рисунок:

Ответы:

№1 допускается

№2 не допускается

Документ: 3.05.05

Структурная единица: п. 3.17

Номер: 221143

Вопрос: *В каких случаях следует применять такелажные средства?*

Рисунок:

Ответы:

№1 когда невозможно использование грузоподъемных кранов

№2 когда нецелесообразно использование грузоподъемных кранов

№3 когда невозможно или нецелесообразно использование грузоподъемных кранов

Документ: 351

Структурная единица: п. 2.9

Номер: 221147

Вопрос: *Установка строповочных устройств для подъема аппаратов колонного типа должна производиться выше его центра массы?*

Рисунок:

Ответы:

№1 да

№2 нет

Документ: 351

Структурная единица: п. 4.2.2

Номер: 221150

Вопрос: *На каком расстоянии должна производиться установка строповочных устройств для подъема аппаратов колонного типа?*

Рисунок:

Ответы:

№1 не менее 0,5 м выше его центра массы

№2 не менее 1 м выше его центра массы

№3 не менее 1,5 м выше его центра массы

Документ: 351

Структурная единица: п. 4.2.2

Номер: 221161

Вопрос: *Установка на аппараты металлоконструкций должна производиться блоками?*

Рисунок:

Ответы:

№1 да

№2 нет

Документ: 351

Структурная единица: п. 4.2.9

Номер: 221164

Вопрос: *На какой из представленных схем ось шарнира лежит выше уровня опорной плоскости фундамента?*

Рисунок:

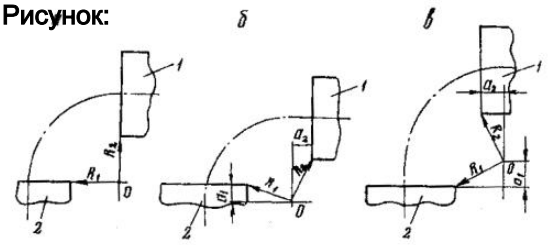

Ответы:

№1 а

№2 б

№3 в

№4 на всех

Документ: 337

Структурная единица: п. 3.3.4. рис.1

Номер: 221166

Вопрос: *Какое соотношение должно быть между расстоянием от оси шарнира до ближайшей точки опорного кольца аппарата R1 и R2, а также расстояний от оси шарнира до опорной плоскости аппарата a1 и a2?*

Рисунок:

Ответы:

№1 R1 < R2; a1 < a2

№2 R1 < R2; a1 = a2

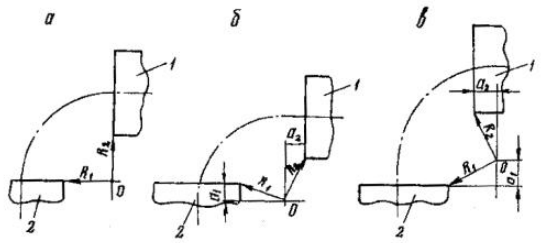

№3 R1 < R2; a1 > a2

№4 R1 = R2; a1 = a2

№5 R1 > R2; a1 < a2

№6 R1 > R2; a1 = a2

№7 R1 > R2; a1 > a2

Документ: 337

Структурная единица: п. 3.3.4. рис.1

Номер: 221171

Вопрос: *Какие из приведенных на схеме способов строповки аппаратов осуществляются одним краном?*

Рисунок:

Ответы:

№1 а, б, в, ж, и

№2 а, б, в, г, д

№3 а, б, в, е, з

№4 на всех

Документ: 337

Структурная единица: п. 3.5.1. рис.2

Номер: 221155

Вопрос: *Допускается ли на монтажной площадке перемещать неизолированные аппараты перекатыванием в соответствии с решениями ППР, предусматривающими меры защиты выступающих частей аппарата и корпуса*

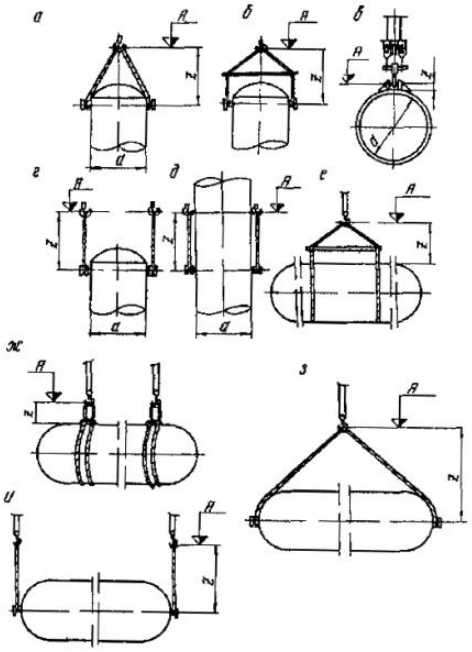

от повреждений?

Рисунок:

Ответы:

№1 да

№2 нет

Документ: 351

Структурная единица: п. 4.2.4

Номер: 221076

Вопрос: *Какую разницу не должен превышать коэффициент линейного расширения материала шпилек (болтов) и материала фланца?*

Рисунок:

Ответы:

№1 10%

№2 15%

№3 20%

Документ: 03-576

Структурная единица: п. 3.14

Номер: 221176

Вопрос: *На какой из приведенных схем, осуществляется подъем аппарата одним краном с передвижением его по мере подъема аппарата (подъем осуществляется методом поворота вокруг шарнира)?*

Рисунок:

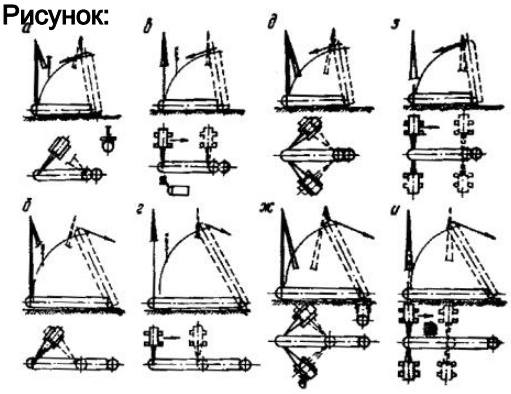

Ответы:

№1 а, б

№2 в, г

№3 д, ж

№4 з, и

Документ: 337

Структурная единица: п. 4.16. рис. 14

Номер: 221081

Вопрос: *Какое значение отклонения наружного (внутреннего) диаметра обечаек, цилиндрических отбортованных элементов днищ, сферических днищ, изготовленных из листов и поковок, не должно быть превышено?*

Рисунок:

Ответы:

№1 ±0,5% номинального диаметра

№2 ±1% номинального диаметра

№3 ±1,5% номинального диаметра

Документ: 03-576

Структурная единица: п. 4.2.1

Номер: 221088

Вопрос: *На какую величину допускается отклонение от проектной высотной отметки, если нет специальных указаний предприятия-изготовителя?*

Рисунок:

Ответы:

№1 не допускается

№2 на 10 мм

№3 на 20 мм

Документ: 394

Структурная единица: п. 3.1

Номер: 221090

Вопрос: *На какую величину допускается отклонение от горизонтали, если нет специальных указаний предприятия-изготовителя?*

Рисунок:

Ответы:

№1 0,1 мм на 1 м

№2 0,3 мм на 1 м

№3 0,5 мм на 1 м

Документ: 394

Структурная единица: п. 3.1

Номер: 221192

Вопрос: *Какой из приведенных типов исходных реперов устанавливают на участках с грунтами средней плотности мощностью более 10 м?*

Рисунок:

Ответы:

№1 а

№2 б

№3 в

№4 все типы

Документ: 34.21.322

Структурная единица: п. 2.2.2. рис.1, 2, 3

Номер: 221195

Вопрос: *Какое количество реперов должно быть?*

Рисунок:

Ответы:

№1 не менее двух

№2 не менее трех

№3 не менее четырех

Документ: 34.21.322

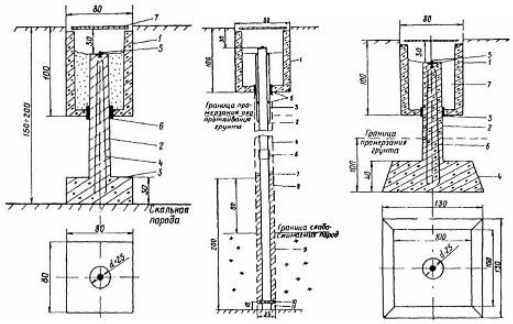

а б в

Структурная единица: п. 2.2.3

Номер: 221197

Вопрос: *Реперы должны размещаться в зоне распространения давления от здания или сооружения?*

Рисунок:

Ответы:

№1 да

№2 нет

Документ: 34.21.322

Структурная единица: п. 2.2.3

Номер: 221200

Вопрос: *Какой тип представленных на рисунке конструкций деформационных марок применяется для фундаментов турбоагрегатов и гидротехнических сооружений?*

Рисунок:

Ответы:

№1 тип «а»

№2 тип «б»

№3 тип «в»

№4 все типы

Документ: 34.21.322

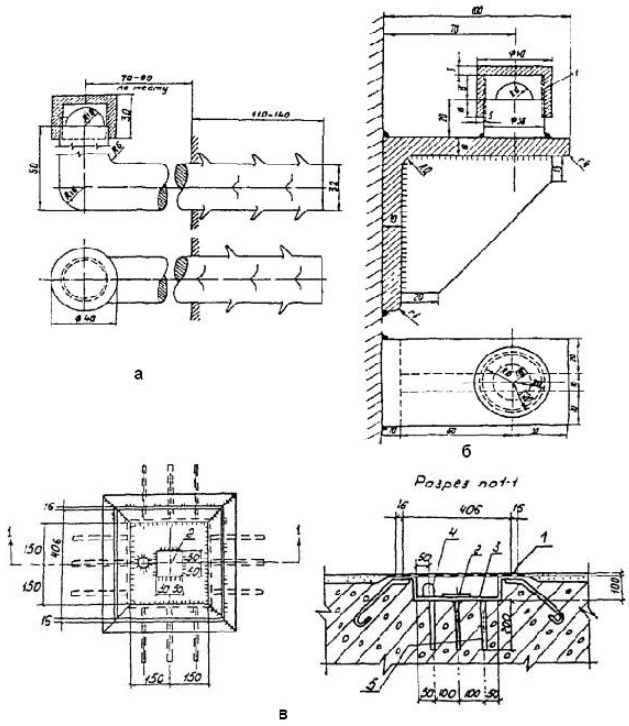

Структурная единица: п. 2.3.1. рис.4

Номер: 221202

Вопрос: *На какой отметке закладываются стенные марки?*

Рисунок:

Ответы:

№1 на отм. 0,2 - 0,6 м

№2 на отм. 0,4 - 0,8 м

№3 на отм. 0,6 - 1 м

Документ: 34.21.322

Структурная единица: п. 2.3.4

Номер: 221204

Вопрос: *Какое количество осадочных марок устанавливается в фундаментах под турбоагрегаты при мощности турбоагрегатов менее 180 МВт?*

Рисунок:

Ответы:

№1 не менее 4

№2 не менее 6

№3 не менее 12

Документ: 34.21.322

Структурная единица: п. 2.3.4

Номер: 221083

Вопрос: *На какую величину допускается смещение в плане осей оборудования от осей фундамента, если нет специальных указаний предприятия-изготовителя?*

Рисунок:

Ответы:

№1 не допускается

№2 на 10 мм

№3 на 20 мм

Документ: 394

Структурная единица: п. 3.1

Номер: 221208

Вопрос: *Какое количество осадочных марок устанавливается в фундаментах под турбоагрегаты при мощности турбоагрегатов 180 МВт и более?*

Рисунок:

Ответы:

№1 не менее 4

№2 не менее 6

№3 не менее 12

Документ: 34.21.322

Структурная единица: п. 2.3.4

Номер: 221216

Вопрос: *При производстве скрытых работ (устройство разделок у дымоходов, газоходов, закрытых венткоробов и др.) должны быть составлены акты на эти работы по установленной форме или нет?*

Рисунок:

Ответы:

№1 да

№2 нет

Документ: 34.03.307

Структурная единица: п. 4.11

Номер: 221218

Вопрос: *Разрешается ли применять пар, горячую воду, воздух и электрический ток для искусственного подогрева бетона?*

Рисунок:

Ответы:

№1 разрешается

№2 запрещается

Документ: 34.03.307

Структурная единица: п. 4.12

Номер: 221222

Вопрос: *Разрешается ли подъем сборных железобетонных конструкций, не имеющих монтажных петель или меток, обеспечивающих их правильную строповку и монтаж?*

Рисунок:

Ответы:

№1 разрешается

№2 запрещается

Документ: III-4

Структурная единица: п. 12.4

Номер: 221224

Вопрос: *Должны ли удерживаться от раскачивания и вращения гибкими оттяжками элементы монтируемых конструкций или оборудования во время перемещения?*

Рисунок:

Ответы:

№1 должны

№2 не должны

Документ: III-4

Структурная единица: п. 12.7

Номер: 221226

Вопрос: *Когда следует производить расстроповку элементов конструкций и оборудования, установленных в проектное положение?*

Рисунок:

Ответы:

№1 сразу после установки

№2 после надежного их закрепления

№3 после подливки фундамента

Документ: III-4

Структурная единица: п. 12.12

Номер: 221211

Вопрос: *Какое количество осадочных марок устанавливается в фундаментах под котлы?*

Рисунок:

Ответы:

№1 не менее 4

№2 не менее 6

№3 не менее 12

№4 на каждой колонне каркаса котла

Документ: 34.21.322

Структурная единица: п. 2.3.4

Номер: 221214

Вопрос: *На каком расстоянии от строящихся и временных подсобных зданий, а также границ склада лесных материалов, на территории строительной площадки, следует располагать места временного хранения древесных и других сгораемых отходов?*

Рисунок:

Ответы:

№1 не ближе 25 м

№2 не ближе 50 м

№3 не ближе 75 м

Документ: 34.03.307

Структурная единица: п. 3.9

Номер: 221228

Вопрос: *Допускается ли перемещать установленные элементы конструкций или оборудования после их расстроповки?*

Рисунок:

Ответы:

№1 допускается

№2 не допускается

Документ: III-4

Структурная единица: п. 12.12

Номер: 221229

Вопрос: *Допускается ли нахождение людей под монтируемыми элементами конструкций и оборудования до установки их в проектное положение и закрепления?*

Рисунок:

Ответы:

№1 допускается

№2 не допускается

Документ: III-4

Структурная единица: п. 12.14

Номер: 221232

Вопрос: *Какое должно быть расстояние по горизонтали между перемещаемыми конструкциями или оборудованием и выступающими частями смонтированного оборудования или других конструкций?*

Рисунок:

Ответы:

№1 не менее 0,5 м

№2 не менее 1 м

№3 не менее 1,5 м

Документ: III-4

Структурная единица: п. 12.35

Номер: 221263

Вопрос: *Какую величину не должна превышать разность противоположных замеров по торцам полумуфт (среднеарифметических значений замеров с каждой стороны, выполненных в исходном положении роторов и после их совместного поворота на 90, 180 и 270 градусов) после окончательной центровки роторов турбины и генератора?*

Рисунок:

Ответы:

№1 0,02 мм

№2 0,05 мм

№3 0,1 мм

Документ: 103-М-0882

Структурная единица: п. 1.15.15.1

Номер: 221238

Вопрос: *Какое отклонение осей опор от чертежных размеров элементов фундамента, проемов под выхлопной и переходной патрубки и конденсатор, а также расположение опор под конденсатор, блок масляных насосов, маслоохладители, масляный бак допускается?*

Рисунок:

Ответы:

№1 не более ±5 мм

№2 не более ±10 мм

№3 не более ±15 мм

Документ: 103-М-0882

Структурная единица: п. 1.15.1.3

Номер: 221243

Вопрос: *Какое отклонение всех высотных отметок мест установки фундаментной рамы турбины, рам конденсатора и вспомогательного оборудования от чертежных допускается?*

Рисунок:

Ответы:

№1 не более 5 мм

№2 не более 10 мм

№3 не более 15 мм

Документ: 103-М-0882

Структурная единица: п. 1.15.1.3

Номер: 221246

Вопрос: *Какую величину не должна превышать разность нагрузок левой и правой лап цилиндра турбины?*

Рисунок:

Ответы:

№1 5%

№2 10%

№3 15%

Документ: 103-М-0882

Структурная единица: п. 1.15.4.4

Номер: 221253

Вопрос: *Какую величину не должно превышать биение вала после регулирующей ступени турбины при ревизии ротора?*

Рисунок:

Ответы:

№1 0,01 мм

№2 0,03 мм

№3 0,05 мм

Документ: 103-М-0882

Структурная единица: п. 1.15.5.1

Номер: 221256

Вопрос: *В каких пределах должен быть разбег ротора в упорном подшипнике (осевой разбег ротора)?*

Рисунок:

Ответы:

№1 0,4-0,5 мм

№2 0,5-1 мм

№3 1-1,5 мм

Документ: 103-М-0882

Структурная единица: п. 1.15.8.4

Номер: 221235

Вопрос: *Какое должно быть расстояние по вертикали между перемещаемыми конструкциями или оборудованием и выступающими частями смонтированного оборудования или других конструкций?*

Рисунок:

Ответы:

№1 не менее 0,5 м

№2 не менее 1 м

№3 не менее 1,5 м

Документ: III-4

Структурная единица: п. 12.35

Номер: 221266

Вопрос: *Какой толщины следует использовать прокладки на фланцах сливных маслопроводов?*

Рисунок:

Ответы:

№1 не более 0,4 мм

№2 не более 0,7 мм

№3 1,0-1,5 мм

Документ: 103-М-0882

Структурная единица: п. 1.15.19.3

Номер: 221250

Вопрос: *Какую величину не должно превышать биение шеек вала ротора турбины при ревизии ротора?*

Рисунок:

Ответы:

№1 0,01 мм

№2 0,03 мм

№3 0,05 мм

Документ: 103-М-0882

Структурная единица: п. 1.15.5.1

Номер: 221259

Вопрос: *С какой точностью при приварке переходного патрубка к конденсатору и выхлопному патрубку турбины необходимо вести контроль неизменности горизонтального положения задней шейки ротора?*

Рисунок:

Ответы:

№1 ± 0,02 мм

№2 ± 0,05 мм

№3 ± 0,1 мм

Документ: 103-М-0882

Структурная единица: п. 1.15.10

Номер: 221270

Вопрос: *Какой толщины следует использовать прокладки на фланцах напорных маслопроводов системы регулирования?*

Рисунок:

Ответы:

№1 не более 0,4 мм

№2 не более 0,7 мм

№3 1,0-1,5 мм

Документ: 103-М-0882

Структурная единица: п. 1.15.19.3

Номер: 221276

Вопрос: *Какой толщины следует использовать прокладки на фланцах маслопроводов смазочной системы?*

Рисунок:

Ответы:

№1 не более 0,4 мм

№2 не более 0,7 мм

№3 1,0-1,5 мм

Документ: 103-М-0882

Структурная единица: п. 1.15.19.3

Номер: 221284

Вопрос: *Входит ли в состав работ, при проведение технического осмотра барабана, проверка заводской керновки, размеров расположения трубных отверстий или штуцеров и отсутствия в металле барабана трещин, расслоений, закатов и глубоких язвин?*

Рисунок:

Ответы:

№1 да

№2 нет

Документ: Е31

Структурная единица: § Е31-18

Номер: 221287

Вопрос: *Входит ли в состав работ, при установке барабана, подъем барабана с помощью мостового крана и дополнительных подъемных средств и укладка на опоры или подвешивание на подвесках?*

Рисунок:

Ответы:

№1 да

№2 нет

Документ: Е31

Структурная единица: § Е31-21

Номер: 221289

Вопрос: *Какого разряда должен быть монтажник при зачистке фасок и концов труб электрошлифовальной машинкой до металлического блеска?*

Рисунок:

Ответы:

№1 3

№2 4

№3 5

Документ: Е31

Структурная единица: § Е31-34, А

Номер: 221293

Вопрос: *Какое количество монтажников входит в состав звена при сборке блоков поверхностей нагрева из отдельных труб и коллекторов?*

Рисунок:

Ответы:

№1 4 чел

№2 5 чел

№3 6 чел

Документ: Е31

Структурная единица: § Е31-37

Номер: 221295

Вопрос: *Какое количество монтажников входит состав звена при монтаже верхних и нижних подшипниковых опор регенеративных воздухоподогревателей массой до 1 т?*

Рисунок:

Ответы:

№1 4 чел

№2 5 чел

№3 6 чел

Документ: Е31

Структурная единица: § Е31-59

Номер: 221280

Вопрос: *Как осуществляется проверка плотности горизонтального разъема корпуса турбины?*

Рисунок:

Ответы:

№1 щупом 0,01 мм не проходит в стык с наружной стороны фланца

№2 щупом 0,02 мм не проходит в стык с наружной стороны фланца

№3 щупом 0,05 мм не проходит в стык с наружной стороны фланца

Документ: 103-М-0882

Структурная единица: п. 1.15.6

Номер: 221291

Вопрос: *Какого разряда должен быть монтажник при зачистке фасок и концов труб с наружной и внутренней стороны напильником и шкуркой до металлического блеска?*

Рисунок:

Ответы:

№1 3

№2 4

№3 5

Документ: Е31

Структурная единица: § Е31-34, Б

Номер: 221302

Вопрос: *Какой толщины должна быть листовая сталь для газопроводов на тракте до золоуловителей?*

Рисунок:

Ответы:

№1 3 мм

№2 4 мм

№3 5 мм

Документ: 34.26.102

Структурная единица: п. 36

Номер: 221307

Вопрос: *Следует ли устанавливать компенсаторы температурных удлинений на всех трактах пылегазовоздухопроводов с температурой рабочей среды выше 70 °С, когда их трассировка не обеспечивает самокомпенсацию?*

Рисунок:

Ответы:

№1 да

№2 нет

Документ: 34.26.102

Структурная единица: п. 74

Номер: 221305

Вопрос: *Какой толщины должна быть листовая сталь стенки течек сырого угля?*

Рисунок:

Ответы:

№1 4-6 мм

№2 6-8 мм

№3 8-10 мм

Документ: 34.26.102

Структурная единица: п. 37

Номер: 221313

Вопрос: *Какой материал трубопроводов пневмотранспортных установок систем пылеприготовления и золошлакоудаления ТЭС имеет наибольший коэффициент относительной износостойкости Кизн?*

Рисунок:

Ответы:

№1 медь

№2 серый чугун

№3 трубы с алюмотермическим покрытием

Документ: 153-34.1-27.512

Структурная единица: п. 1.1 табл. 1

Номер: 221315

Вопрос: *Почему рекомендуется выполнять сварные колена с углом поворота трубопровода на 90° по представленному эскизу (для трубопроводов пневмотранспортных установок систем пылеприготовления и золошлакоудаления ТЭС)?*

Рисунок:

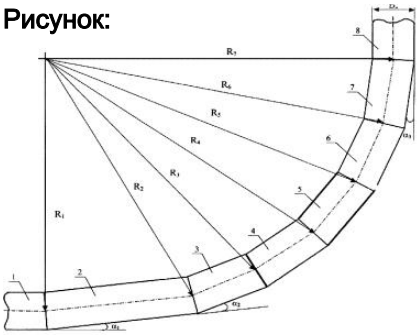

Ответы:

№1 такая форма колена позволяет значительно уменьшить скорость абразивного износа

№2 такая форма колена позволяет существенно снизить аэродинамические потери в колене

№3 все перечисленные мероприятия

Документ: 153-34.1-27.512

Структурная единица: п. 2.1. рис. 1.

Номер: 221317

Вопрос: *Чему равен угол ?2 между осями элементов колена со второго по седьмой при осуществлении оптимальной схемы поворота трубопроводов пневмотранспортных установок систем пылеприготовления и золошлакоудаления ТЭС на 90°?*

Рисунок:

Ответы:

№1 ?2<15°

№2 ?2=15°

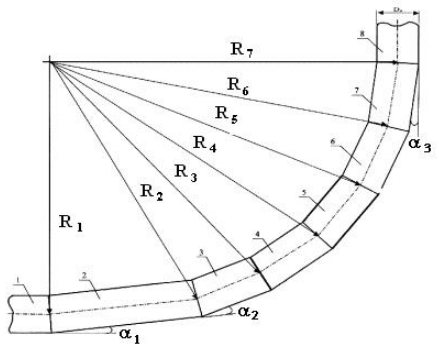

№3 ?2>15°

№4 любой

Документ: 153-34.1-27.512

Структурная единица: п. 2.1. рис. 1

Номер: 221319

Вопрос: *Следует ли производить сборку трубопроводов в укрупненные пространственные блоки (узлы) на специальном стенде?*

Рисунок:

Ответы:

№1 да

№2 нет

Документ: 153-34.1-003

Структурная единица: п.3.6

Номер: 221321

Вопрос: *Какое должно быть отклонение плоскости реза от угольника (размер «е» на рисунке) при подготовке стыковых соединений для сварки бесшовных труб номинальным наружным диаметром трубы, штуцера или патрубка более 720 мм?*

Рисунок:

Ответы:

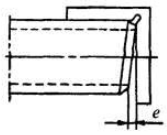

№1 не выше 3 мм

№2 не выше 4 мм

№3 не выше 5 мм

№4 не выше 6 мм

Документ: 153-34.1-003

Структурная единица: п.6.1.2 рис. 6.1

Номер: 221299

Вопрос: *Какой толщины должна быть листовая сталь для воздухопроводов круглого сечения Dн ? 2020 мм?*

Рисунок:

Ответы:

№1 3 мм

№2 4 мм

№3 5 мм

Документ: 34.26.102

Структурная единица: п. 35

Номер: 221311

Вопрос: *Для каких участков выполняется расчет величины удельного линейного абразивного износа трубопроводов пневмотранспортных установок систем пылеприготовления и золошлакоудаления ТЭС?*

Рисунок:

Ответы:

№1 горизонтальных

№2 наклонных

№3 вертикальных

№4 для всех перечисленных

Документ: 153-34.1-27.512

Структурная единица: п. 1.1

Номер: 221029

Вопрос: *Должны ли применяться лазы и лючки для барабанов и коллекторов паровых котлов?*

Рисунок:

Ответы:

№1 да

№2 нет

Документ: 10-574

Структурная единица: п. 3.3.1

Номер: 221325

Вопрос: *Можно ли подгибать трубы из низколегированных конструкционных и углеродистых сталей в холодном состоянии при толщине стенки до 20 мм?*

Рисунок:

Ответы:

№1 да

№2 нет

Документ: 153-34.1-003

Структурная единица: п.6.1.10

Номер: 221323

Вопрос: *Какой из представленных способов обеспечивающих плавный переход в месте стыка осуществляется наплавкой слоя металла с последующей его обработкой?*

Рисунок:

Ответы:

№1 а

№2 б

№3 в

№4 г

№5 д

Документ: 153-34.1-003

Структурная единица: п.6.1.6. рис. 6.3

Номер: 221327

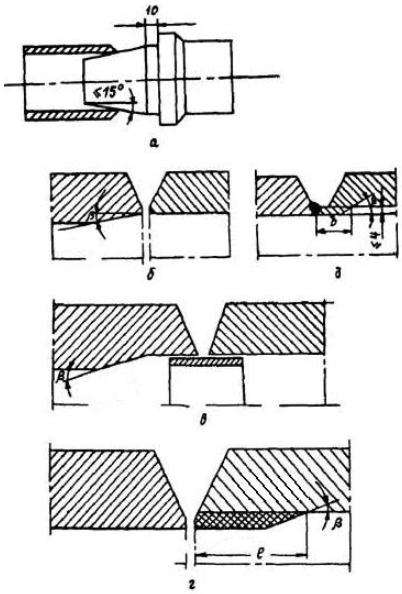

Вопрос: *Какой размер смещения и перекрытия «а» должно быть при автоматической сварке под флюсом?*

Рисунок:

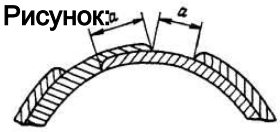

Ответы:

№1 не менее 20 мм

№2 не менее 30 мм

№3 не менее 40 мм

№4 не менее 50 мм

Документ: 153-34.1-003

Структурная единица: п. 6.5.3. рис. 6.8

Номер: 221332

Вопрос: *Какое значение не должно превышать отклонение оси штуцера от перпендикуляра к оси коллектора (трубопровода) в случае отсутствия указаний в конструкторской документации?*

Рисунок:

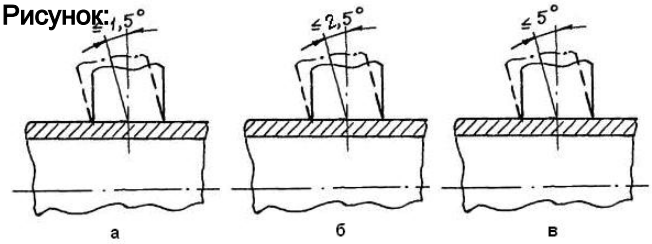

Ответы:

№1 а

№2 б

№3 в

№4 все отклонения допустимы

Документ: 153-34.1-003

Структурная единица: п. 7.7.1. рис. 7. 23

Номер: 221038

Вопрос: *Какое должно быть расстояние от фронта котлов или выступающих частей топок до противоположной стены котельной?*

Рисунок:

Ответы:

№1 не менее 1 м

№2 не менее 2 м

№3 не менее 3 м

Документ: 10-574

Структурная единица: п. 7.3.1

Номер: 221044

Вопрос: *Какое должно быть расстояние от выступающих частей топок до стены котельного помещения для котлов, оборудованных механизированными топками?*

Рисунок:

Ответы:

№1 не менее 1 м

№2 не менее 2 м

№3 не менее 3 м

Документ: 10-574

Структурная единица: п. 7.3.1

Номер: 221034

Вопрос: *Какую величину не должен превышать прогиб горизонтальных изделий после завершения всех производственных операций?*

Рисунок:

Ответы:

№1 6 мм на 1 м длины

№2 8 мм на 1 м длины

№3 10 мм на 1 м длины

Документ: 10-574

Структурная единица: п. 5.6.8

Номер: 221031

Вопрос: *Крышка лаза, какой массы должна быть снабжена приспособлением для облегчения открывания и закрывания?*

Рисунок:

Ответы:

№1 более 10 кг

№2 более 20 кг

№3 более 30 кг

Документ: 10-574

Структурная единица: п. 3.3.1

Номер: 221042

Вопрос: *Какое должно быть расстояние от выступающих частей горелочных устройств до стены котельного помещения для котлов, работающих на газообразном или жидком топливе?*

Рисунок:

Ответы:

№1 не менее 1 м

№2 не менее 2 м

№3 не менее 3 м

Документ: 10-574

Структурная единица: п. 7.3.1

Номер: 221048

Вопрос: *Какая ширина свободных проходов вдоль фронта котла должна быть, если установлено котельно-вспомогательное оборудование и щиты управления (при условии, что установленное оборудование не мешает обслуживанию котлов)?*

Рисунок:

Ответы:

№1 не менее 1 м

№2 не менее 1,5 м

№3 не менее 2 м

Документ: 10-574

Структурная единица: п. 7.3.3

Номер: 221057

Вопрос: *Какую свободную высоту должны иметь проходы в котельной?*

Рисунок:

Ответы:

№1 не менее 2 м

№2 не менее 2,5 м

№3 не менее 3 м

Документ: 10-574

Структурная единица: п. 7.3.6

Номер: 221062

Вопрос: *Какой высоты должны быть перила, устанавливаемые на постоянных площадках и лестницах для удобного и безопасного обслуживания котлов, пароперегревателей и экономайзеров?*

Рисунок:

Ответы:

№1 не менее 0,8 м

№2 не менее 0,9 м

№3 не менее 1 м

Документ: 10-574

Структурная единица: п. 7.4.1

Номер: 221059

Вопрос: *Могут ли устанавливаться в общем помещении или в смежных помещениях без сооружения разделительных стен между котельной и машинным залом котлы и турбоагрегаты электростанций?*

Рисунок:

Ответы:

№1 да

№2 нет

Документ: 10-574

Структурная единица: п. 7.3.7

Номер: 221046

Вопрос: *Допускается ли установка котельного вспомогательного оборудования и щитов управления перед фронтом котлов (при условии, что установленное оборудование не мешает обслуживанию котлов)?*

Рисунок:

Ответы:

№1 да

№2 нет

Документ: 10-574

Структурная единица: п. 7.3.3

Номер: 221065

Вопрос: *Сосуды с внутренним диаметром более 800 мм должны иметь лючки?*

Рисунок:

Ответы:

№1 да

№2 нет

Документ: 03-576

Структурная единица: п. 2.2.2

Номер: 221067

Вопрос: *Внутренний диаметр круглых люков должен быть не менее 400 мм?*

Рисунок:

Ответы:

№1 да

№2 нет

Документ: 03-576

Структурная единица: п. 2.2.3

Номер: 221073

Вопрос: *Должна ли подвергаться полистному контролю ультразвуковым или другим равноценным методом дефектоскопии углеродистая и низколегированная листовая сталь толщиной более 60 мм, предназначенная для изготовления сосудов, работающих под давлением свыше 10 МПа (100 кгс/см2)?*

Рисунок:

Ответы:

№1 да

№2 нет

Документ: 03-576

Структурная единица: п. 3.11

Номер: 221070

Вопрос: *Крышки люков, какой массы должны быть снабжены подъемно-поворотными или другими устройствами для их открывания и закрывания?*

Рисунок:

Ответы:

№1 более 10 кг

№2 более 20 кг

№3 более 30 кг

Документ: 03-576

Структурная единица: п. 2.2.6