Номер: 180618

Вопрос: *Укажите проектную толщину швов при кладке влетов из динаса стекловаренных печей:*

Рисунок:

Ответы:

№1 1 мм.

№2 2 мм.

Документ: ВСН 367-76

Структурная единица: табл. 5

Номер: 314502

Вопрос: *Когда необходимо производить кладку изоляции свода ванны, горелок, высоких регенераторов, машинных каналов и выработочных частей, а также нанесение газонепроницаемой уплотнительной обмазки на своды и стены регенераторов и горелок стекловаренных печей?*

Рисунок:

Ответы:

№1 после выводки печи.

№2 до выводки печи.

Документ: ВСН 367-76

Структурная единица: п. 7.15

Номер: 314499

Вопрос: *Укажите проектную толщину швов при кладке влетов из динаса стекловаренных печей:*

Рисунок:

Ответы:

№1 1 мм.

№2 2 мм.

Документ: ВСН 367-76

Структурная единица: табл. 5

Номер: 314500

Вопрос: *Укажите максимальное отклонение осей кладки горелок, противоположно расположенных друг от друга, в стекловаренных печах с поперечным направлением пламени:*

Рисунок:

Ответы:

№1 ± 20 мм.

№2 ± 25 мм.

Документ: ВСН 367-76

Структурная единица: п. 7.6

Номер: 314501

Вопрос: *Перед укладкой дна ванны стекловаренной печи должна быть выверена отметка верха донных балок, отклонение которой от проектной не должно превышать:*

Рисунок:

Ответы:

№1 ± 2 мм.

№2 ± 3 мм.

Документ: ВСН 367-76

Структурная единица: п. 7.7

Номер: 314503

Вопрос: *Какие по форме швы следует выполнять в динасовых простенках стекловаренной печи?*

Рисунок:

Ответы:

№1 отрезные

№2 зигзагообразные

Документ: ВСН 367-76

Структурная единица: п. 7.11

Номер: 314506

Вопрос: *Какие швы кладки стен бассейна должны быть прямолинейными?*

Рисунок:

Ответы:

№1 Горизонтальные

№2 Вертикальные

Документ: ВСН 367-76

Структурная единица: п. 7.10

Номер: 314505

Вопрос: *В какой части стекловаренной печи применяется материал ШСКП-40?*

Рисунок:

Ответы:

№1 В кладке дна бассейна

№2 В кладке стен бассейна

Документ: ГОСТ 7151-74

Структурная единица: таблица 1

Номер: 314507

Вопрос: *С какой стороны ванны следует укладывать литниковую сторону электроплавленных брусьев стекловаренной печи?*

Рисунок:

Ответы:

№1 с внутренней стороны ванны

№2 с наружной стороны ванны

Документ: ВСН 367-76

Структурная единица: п. 7.10

Номер: 314504

Вопрос: *Как следует проверять правильность укладки многошамотных донных брусьев стекловаренной печи?*

Рисунок:

Ответы:

№1 следует проверять, чтобы через зазор не был виден свет электролампы.

№2 следует проверять, чтобы щуп входил в зазор не более чем на 10 мм.

Документ: ВСН 367-76

Структурная единица: п. 7.7

Номер: 314508

Вопрос: *От какого оборудования запрещается питание светильников напряжением до 42 В. при строительстве стекловаренных печей?*

Рисунок:

Ответы:

№1 Аккумуляторные батареи

№2 Автотрансформаторы

Документ: СНиП 12-03-2001

Структурная единица: часть 1, п. 6.4.4

Номер: 314509

Вопрос: *С какой периодичностью должны осматриваться средства подмащивания в процессе эксплуатации при строительстве стекловаренных печей?*

Рисунок:

Ответы:

№1 не реже чем через 14 дней с записью в журнале работ

№2 не реже чем через 10 дней с записью в журнале работ

Документ: СНиП 12-03-2001

Структурная единица: часть 1, п. 7.4.17

Номер: 314512

Вопрос: *На какое расстояние допускается, в исключительных случаях, переносить материалы на носилках по горизонтальному пути при строительстве стекловаренных печей?*

Рисунок:

Ответы:

№1 20 метров

№2 30 метров

№3 40 метров

№4 50 метров

Документ: СанПиН 2.2.3.1384-03

Структурная единица: п.15.4

Номер: 314513

Вопрос: *Укажите с какой максимальной высоты разрешается сбрасывать мусор без желобов или других приспособлений при разборки кладки стекловаренных печей?*

Рисунок:

Ответы:

№1 1 метр

№2 2 метра

№3 2,5 метра

№4 3 метра

Документ: СНиП 12-03-2001

Структурная единица: часть 2, п. 4.2.8

Номер: 314510

Вопрос: *Когда разрешается распалубливать свод рабочего пространства стекловаренной печи?*

Рисунок:

Ответы:

№1 только после стягивания секций свода постоянными связями и отрыва его от опалубки в замке свода на 5-8 мм.

№2 только после стягивания секций свода постоянными связями и отрыва его от опалубки в замке свода на 10 - 15 мм.

№3 только после стягивания секций свода постоянными связями и отрыва его от опалубки в замке свода на 17 - 20 мм.

Документ: ВСН 367-76

Структурная единица: п. 7.12

Номер: 314511

Вопрос: *Укажите минимальное расстояние между связями и поверхностью изоляции свода стекловаренной печи:*

Рисунок:

Ответы:

№1 50 мм.

№2 100 мм.

№3 150 мм.

Документ: ВСН 367-76

Структурная единица: п. 7.16

Номер: 314514

Вопрос: *Как следует перевязывать огнеупорную кладку регенераторов и горелок стекловаренных печей с наружной кладкой при высоте стен более 1 м?*

Рисунок:

Ответы:

№1 через 2-3 ряда.

№2 через 4-5 рядов.

№3 в местах совпадения рядов (через 7-8 рядов)

Документ: ВСН 367-76

Структурная единица: п. 7.5

Номер: 314515

Вопрос: *Как следует выполнять кладку сводов регенераторов стекловаренных печей?*

Рисунок:

Ответы:

№1 следует выполнять вперевязку полностью.

№2 следует выполнять кольцами.

№3 следует выполнять вперевязку, кроме участков под стенами горелок.

Документ: ВСН 367-76

Структурная единица: п. 7.5

Номер: 314518

Вопрос: *На какое расстояние кирпичи насадки регенераторов стекловаренных печей, опирающиеся на две опоры, должны заходить на нижележащий кирпич?*

Рисунок:

Ответы:

№1 не менее чем на 15 мм.

№2 не менее чем на 25 мм.

№3 не менее чем на 35 мм.

Документ: ВСН 367-76

Структурная единица: п. 3.7

Номер: 314516

Вопрос: *При каком расстоянии необходимо разделять рабочие места, расположенные в непосредственной близости друг от друга, защитным экраном на работах по обработке огнеупорных изделий стекловаренных печей?*

Рисунок:

Ответы:

№1 3 метра

№2 4 метра

№3 5 метров

№4 6 метров

Документ: СНиП 12-03-2001

Структурная единица: часть 2, п. 9.2.7

Номер: 314517

Вопрос: *Укажите допустимое отклонение ячеек насадки от проектных размеров при кладке регенераторов стекловаренных печей?*

Рисунок:

Ответы:

№1 4 мм.

№2 6 мм.

№3 8 мм.

№4 10 мм.

Документ: ВСН 367-76

Структурная единица: п. 3.7

Номер: 314522

Вопрос: *Укажите кажущуюся плотность верхних брусьев стекловаренной печи при переходе кладки дна с одного уровня на другой?*

Рисунок:

Ответы:

№1 2,2 т/м?

№2 2,5 т/м?

№3 2,7 т/м?

Документ: ВСН 367-76

Структурная единица: п. 7.9

Номер: 314519

Вопрос: *Какой зазор должен быть оставлен между кладкой насадки и стенами камер регенераторов стекловаренных печей:*

Рисунок:

Ответы:

№1 15-20 мм.

№2 25-30 мм.

№3 35-40 мм.

Документ: ВСН 367-76

Структурная единица: п. 3.7

Номер: 314521

Вопрос: *Как определяется правильная толщина шва огнеупорной кладки стекловаренной печи?*

Рисунок:

Ответы:

№1 Швы считаются годными, если щуп, вводимый без особого усилия, не входит в шов или углубляется в шов не более чем на 20 мм.
№2 Швы считаются годными, если щуп, вводимый без особого усилия, не входит в шов или углубляется в шов не более чем на 30 мм.
№3 Швы считаются годными, если щуп, вводимый без особого усилия, не входит в шов или углубляется в шов не более чем на 40 мм.
Документ: СНиП III-24-75
Структурная единица: п. 3.4

Номер: 314520
Вопрос: *Чем проверяется толщина швов огнеупорной кладки из мелких изделий и кирпича стекловаренной печи?*
Рисунок:
Ответы:
№1 проверяется щупами, имеющими ширину 10 мм
№2 проверяется щупами, имеющими ширину 15 мм
№3 проверяется щупами, имеющими ширину 20 мм
№4 проверяется щупами, имеющими ширину 25 мм
Документ: СНиП III-24-75
Структурная единица: п. 3.4

Номер: 314523
Вопрос: *В каких пределах должно быть расстояние от уровня стекломассы до верха брусьев бассейна стекловаренной печи?*
Рисунок:
Ответы:
№1 должно быть не менее 20 и не более 60 мм.
№2 должно быть не менее 30 и не более 50 мм.
№3 должно быть не менее 20 и не более 50 мм.
Документ: ВСН 367-76
Структурная единица: п. 7.11

Номер: 314525
Вопрос: *Укажите допустимую величину перевязки вертикальных швов в кладке разделительной (промежуточной) стены в регенераторах стекловаренных печей?*
Рисунок:
Ответы:
№1 10 мм.
№2 15 мм.
№3 20 мм.
Документ: ВСН 367-76

Структурная единица: п. 7.5

Номер: 314524

Вопрос: *На каком расстоянии друг от друга должны располагаться лестницы для подъема и спуска людей на строительные леса при строительстве и ремонте стекловаренных печей?*

Рисунок:

Ответы:

№1 не более 40 м друг от друга

№2 не более 50 м друг от друга

№3 не более 60 м друг от друга

№4 не более 80 м друг от друга

Документ: ГОСТ 27321-87

Структурная единица: п. 1.3.14

Номер: 314527

Вопрос: *Укажите зазор, который должен быть обеспечен между подвесными стенами и верхом брусьев бассейна, а также пятами свода при установки кронштейнов стекловаренной печи:*

Рисунок:

Ответы:

№1 не менее 5 мм

№2 не менее 7 мм

№3 не менее 10 мм

Документ: ВСН 367-76

Структурная единица: п. 7.11

Номер: 314526

Вопрос: *Что обязан делать исполнитель работ при входном контроле на строительствах и ремонтах стекловаренных печей?*

Рисунок:

Ответы:

№1 соответствие проектной документации

№2 соответствие показателей качества строительных материалов требованиям стандартов

№3 только контроль качества готового к эксплуатации объекта

№4 соответствие показателей качества выполнения операций требованиям нормативной документации

Документ: СНиП 12-01-2004

Структурная единица: п.6.1.3

Номер: 314528

Вопрос: *Какой категории кладка допускается при футеровке главного свода ванны стекловаренной печи?*

Рисунок:

Ответы:

№1 I категории

№2 II категории

№3 III категории

№4 IV категории

Документ: СНиП III-24-75

Структурная единица: п. 3.1

Номер: 314678

Вопрос: *До какой температуры прогревают стенки швов блоков подины электролизера перед набивкой подовой массой?*

Рисунок:

Ответы:

№1 70-100°C

№2 110-150°C

№3 170-200°C

Документ:

Структурная единица:

Номер: 314681

Вопрос: *Укажите минимальное давление воздуха в сети при набивке швов подины электролизера*

Рисунок:

Ответы:

№1 400 кПа

№2 500 кПа

№3 700 кПа

Документ:

Структурная единица:

Номер: 314679

Вопрос: *До какой температуры разогревают антрацитовую подовую массу перед набивкой швов блоков подины электролизера?*

Рисунок:

Ответы:

№1 70-100°

№2 110-140°

№3 160-190°

Документ:

Структурная единица:

Номер: 314677

Вопрос: *Для чего с торцового конца блюмса набивают углеродистую массу?*

Рисунок:

Ответы:

№1 предохранение от перегрева катодного кожуха

№2 для связки блюмса с катодным кожухом

№3 предохранение от проникновения расплавленного алюминия

Документ:

Структурная единица:

Номер: 314676

Вопрос: *Что такое блюмс?*

Рисунок:

Ответы:

№1 анодный стержень

№2 катодный стержень

№3 угольный блок

Документ:

Структурная единица:

Номер: 314680

Вопрос: *Уплотнение швов подины электролизера ведут одновременно несколькими пневматическими трамбовками с таким расчетом, чтобы на одну трамбовку приходилось*

Рисунок:

Ответы:

№1 7-10 м. длины шва

№2 11-15 м. длины шва

№3 16-20 м. длины шва

Документ:

Структурная единица:

Номер: 314684

Вопрос: *На ячейки какой длины разбивают паз катодных секций, в центральной части блока, перегородками из огнеупорной глины при горизонтальной установке секций?*

Рисунок:

Ответы:

№1 100-200 мм.

№2 300-400 мм.

№3 500-600 мм.

Документ:

Структурная единица:

Номер: 314685

Вопрос: *На ячейки какой длины разбивают паз катодных секций, в крайней части блока, перегородками из огнеупорной глины при горизонтальной установке секций?*

Рисунок:

Ответы:

№1 200-300 мм.

№2 400-500 мм.

№3 600-700 мм.

Документ:

Структурная единица:

Номер: 314683

Вопрос: *При выполнении каких требований осуществляется эксплуатация ручных машин при строительстве и капитальном ремонте электролизеров?*

Рисунок:

Ответы:

№1 ручные машины, масса которых, приходящаяся на руки работающего, превышает 7 кг, применяются с приспособлениями для подвешивания;

№2 ручные машины, масса которых, приходящаяся на руки работающего, превышает 10 кг, применяются с приспособлениями для подвешивания;

№3 ручные машины должны быть испытаны статической нагрузкой

Документ: СанПиН 2.2.3.1384-03

Структурная единица: п. 4.9

Номер: 314682

Вопрос: *Сколько засыпок, и какой толщины используется при набивке швов подины электролизера?*

Рисунок:

Ответы:

№1 4—6 засыпок толщиной 10—30 мм каждая

№2 8—10 засыпок толщиной 40—60 мм каждая

№3 12—14 засыпок толщиной 70—90 мм каждая

№4 16—18 засыпок толщиной 100—110 мм каждая

Документ:

Структурная единица:

Номер: 180620

Вопрос: *Как осуществляется закрепление катодного стержня в блок электролизера?*

Рисунок:

Ответы:

№1 "впотай": стержень не должен доходить до конца паза на расстояние 50-70 мм

№2 "впотай": стержень не должен доходить до конца паза на расстояние 80-100

№3 "выступом": стержень должен выходить из конца паза на расстояние 50-70

№4 "выступом": стержень должен выходить из конца паза на расстояние 80-100

Документ:

Структурная единица:

Номер: 314687

Вопрос: *Укажите критерии определения годности катодного кожуха электролизера при демонтаже:*

Рисунок:

Ответы:

№1 Годным считается такой кожух, у которого прогиб стенок в горизонтальной плоскости не превышает 100 мм.

№2 Годным считается такой кожух, у которого прогиб стенок в горизонтальной плоскости не превышает 110 мм.

№3 Годным считается такой кожух, у которого прогиб стенок в горизонтальной плоскости не превышает 120 мм.

Документ:

Структурная единица:

Номер: 314688

Вопрос: *В каком случае проводится первичный инструктаж на рабочем месте при строительстве электролизеров алюминиевой промышленности?*

Рисунок:

Ответы:

№1 при выполнении разовых работ, не связанных с прямыми обязанностями по специальности

№2 по требованию органов надзора

№3 со строителями, выполняющими строительно-монтажные работы на территории действующего предприятия;

Документ: ГОСТ 12.0.004-90

Структурная единица: раздел 7

Номер: 314686

Вопрос: *Чем заливают ванну электролизера при капитальном ремонте после удаления остатков электролита?*

Рисунок:

Ответы:

№1 Жидким стеклом

№2 Ортофосфорной кислотой

№3 Водой

Документ:

Структурная единица:

Номер: 314695

Вопрос: *Укажите на рисунке позицию электролизера, куда должна набиваться углеродистая масса?*

Рисунок:

Фрагмент футеровки электролизера

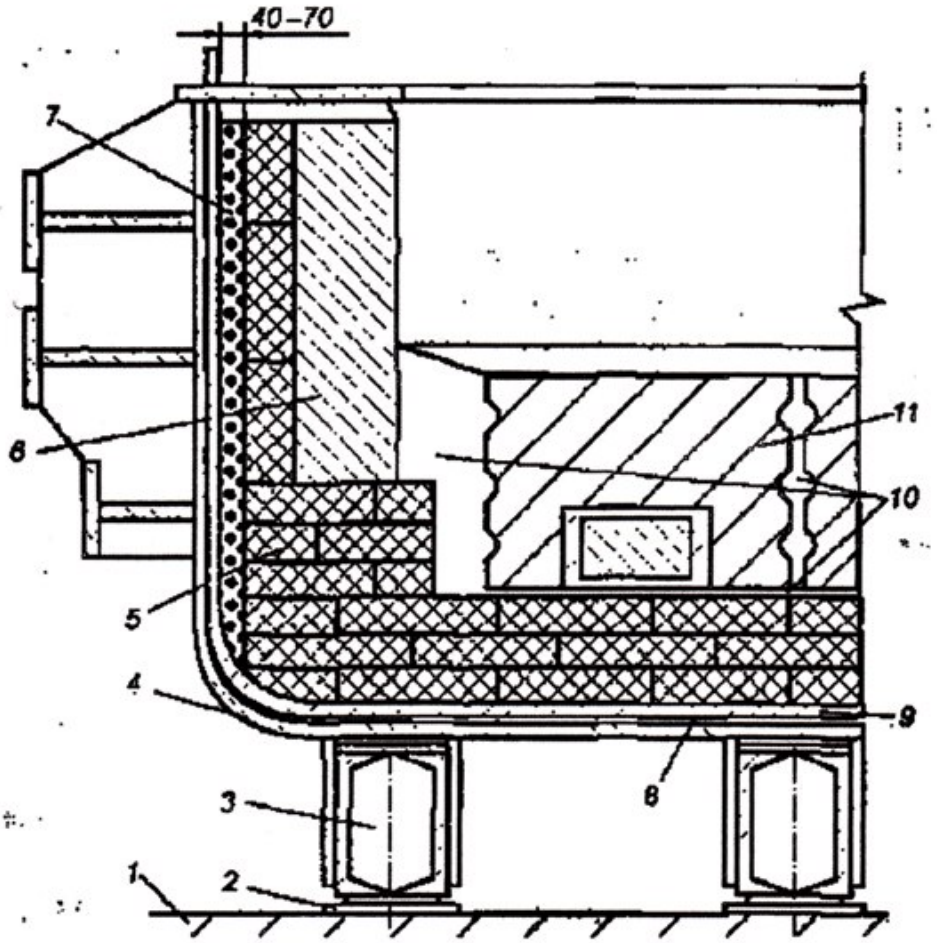

Ответы:

№1 5

№2 6

№3 7

№4 8

№5 9

№6 10

№7 11

Документ:

Структурная единица:

Номер: 314689

Вопрос: *На какой минимальной высоте над уровнем настила рабочего места должна быть выполнена разводка временных электросетей напряжением до 1000 В, используемых при электроснабжении объектов*

строительства электролизеров?

Рисунок:

Ответы:

№1 2,5 метра

№2 3,5 метра

№3 6,0 метра

Документ: СНиП 12-03-2001

Структурная единица: п.6.4.3

Номер: 314691

Вопрос: *Какой минимальной механической прочности на сжатие должны соответствовать угольные блоки электролизеров алюминиевой промышленности?*

Рисунок:

Ответы:

№1 18 МПа

№2 20 МПа

№3 22 МПа

Документ:

Структурная единица:

Номер: 314692

Вопрос: *На каком рисунке указана знаковая сигнализация стропальщика по выполнению операции "Осторожно" (применяется перед подачей какого-либо сигнала при необходимости незначительного перемещения)*

Рисунок:

Ответы:

№1 1

№2 2

№3 3

№4 4

№5 5

№6 6

№7 7

№8 8

№9 9

Документ: РД 10-107-96

Структурная единица: приложение 6

Номер: 314690

Вопрос:

Как должны быть испытаны лестницы перед эксплуатацией при строительстве электролизеров алюминиевой промышленности?

	Рисунок	*Сигнал*
1		Прерывистое движение рукой вверх на уровне пояса, ладонь обращена вверх, рука согнута и локте
2		Прерывистое движение рукой вниз перед грудью, ладонь обращена вниз, рука согнута в локте
3		Движение вытянутой рукой, ладонь, обращена в сторону требуемого движения
4		Движение рукой, согнутой в локте, ладонь обращена в сторону требуемого движения тележки
5		Движение рукой, согнутой в локте, ладонь обращена в сторону требуемого движения стрелы
6		Движение вверх вытянутой рукой, предварительно опущенной до вертикального положения, ладонь раскрыта
7		Движение вниз вытянутой рукой, предварительно поднятой до вертикального положения, ладонь раскрыта
8		Резкое движение рукой вправо и влево на уровне пояса, ладонь обращена вниз
9		Кисти рук обращены ладонями одна к другой на небольшом расстоянии, руки при этом подняты вверх

Рисунок:

Ответы:

№1 должны быть испытаны статической нагрузкой 1000 Н (100 кгс), приложенной к одной из ступеней в середине пролета лестницы, находящейся в эксплуатационном положении.

№2 должны быть испытаны статической нагрузкой 1200 Н (120 кгс), приложенной к одной из ступеней в середине пролета лестницы, находящейся в эксплуатационном положении.

№3 должны быть испытаны статической нагрузкой 1500 Н (150 кгс), приложенной к одной из ступеней в середине пролета лестницы, находящейся в эксплуатационном положении.

Документ: СНиП 12-03-2001

Структурная единица: п. 7.4.27

Номер: 314693

Вопрос: *На каком рисунке правильно указаны размеры катодных блоков электролизеров?*

Рисунок:

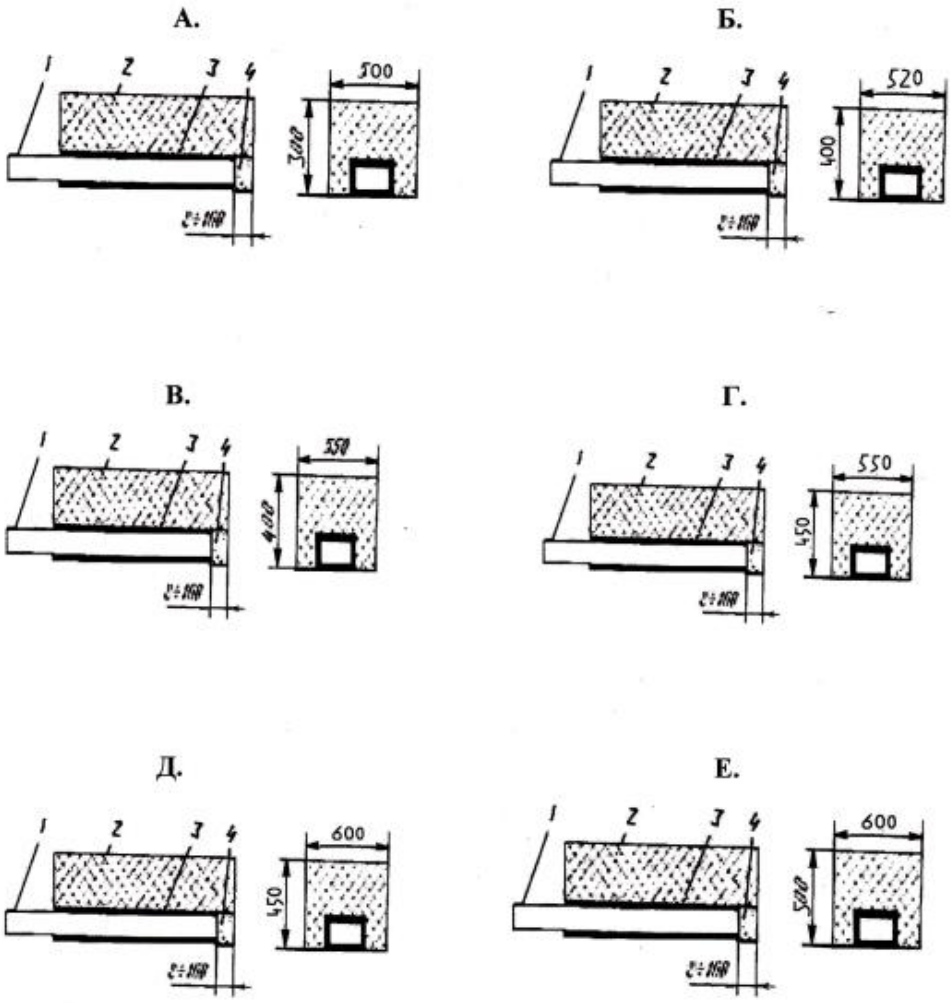

Ответы:

№1 А

№2 Б

№3 В

№4 Г

№5 Д

№6 Е

Документ:

Структурная единица:

Номер: 314694

Вопрос: *Укажите под каким номером на каком рисунке показан катодный блок?*

Рисунок:

Фрагмент футеровки ванны электролизера

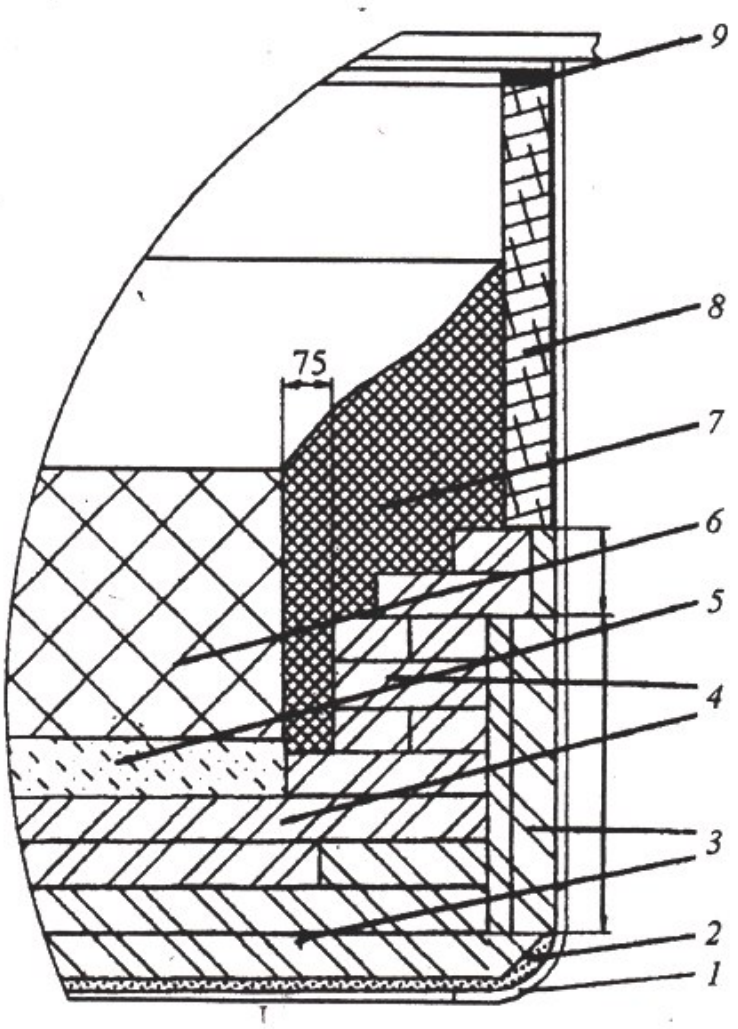

Ответы:

№1 2

№2 3

№3 4

№4 5

№5 6

№6 7

№7 8

Документ:

Структурная единица:

Номер: 314657

Вопрос: *Что служит защитой шахты электролизера от деформирующих напряжений в результате действия расплавленного алюминия и электролита?*

Рисунок:

Ответы:

№1 металлический кожух

№2 металлический колпак

Документ:

Структурная единица:

Номер: 314658

Вопрос: *Какая толщина швов допускается между боковыми блоками электролизеров, при ширине блоков 115 мм.?*

Рисунок:

Ответы:

№1 не более 0,5 мм.

№2 не более 1,0 мм.

Документ:

Структурная единица:

Номер: 314659

Вопрос: *Каким образом набиваются периферийные швы электролизера между подовыми и боковыми блоками?*

Рисунок:

Ответы:

№1 С подъемом к боковым стенкам подины

№2 Со спуском к боковым стенкам подины

Документ:

Структурная единица:

Номер: 314661

Вопрос: *На каком максимальном расстоянии от углов электролизера устанавливаются замки для расклинивания блоков?*

Рисунок:

Ответы:

№1 2 метра

№2 3 метра

Документ:

Структурная единица:

Номер: 314662

Вопрос: *В какую часть формуемого анода электролизера следует загружать анодную массу стандартной текучести?*

Рисунок:

Ответы:

№1 В нижнюю часть формуемого анода

№2 В верхнюю часть формуемого анода

Документ:

Структурная единица:

Номер: 314663

Вопрос: *Что укладывают в зазор между кожухом электролизера и кирпичной кладкой?*

Рисунок:

Ответы:

№1 асбестовый шнур

№2 огнеупорную засыпку

Документ:

Структурная единица:

Номер: 314666

Вопрос: *В какую часть формуемого анода электролизера следует загружать анодную массу уменьшенной текучести?*

Рисунок:

Ответы:

№1 В нижнюю часть формуемого анода

№2 В верхнюю часть формуемого анода

Документ:

Структурная единица:

Номер: 314664

Вопрос: *Какие требования в области охраны окружающей среды должны осуществляться при строительстве и реконструкции электролизеров в алюминиевой промышленности?*

Рисунок:

Ответы:

№1 Строительство и реконструкция электролизеров должны осуществляться по утвержденным проектам с соблюдением требований технических регламентов в области охраны окружающей среды.

№2 Строительство и реконструкция электролизеров должны осуществляться по утвержденным проектам в области охраны окружающей среды.

Документ: ФЗ №7

Структурная единица: ст.37

Номер: 314665

Вопрос: *Укажите интервал длины прошивных катодных блоков электролизера?*

Рисунок:

Ответы:

№1 600—2200 мм.

№2 2500-3500 мм.

Документ:

Структурная единица:

Номер: 314667

Вопрос: *Укажите размер набивки углеродистой массы для предохранение торцового конца блюмса электролизера от проникновения расплавленного алюминия?*

Рисунок:

Ответы:

№1 80-100 мм.

№2 120-150 мм.

Документ:

Структурная единица:

Номер: 314669

Вопрос: *При каких условиях принимается решение о начале строительства, расширения, реконструкции, технического перевооружения, консервации и ликвидации опасного производственного объекта (электролизера в алюминиевой промышленности)?*

Рисунок:

Ответы:

№1 При наличии проектной документации, согласованной заказчиком

№2 Принимается при наличии положительного заключения экспертизы промышленной безопасности проектной документации, утвержденного Госгортехнадзором России

№3 При наличии лицензии на строительство опасного, производственного объекта

Документ: ПБ 03-517-02

Структурная единица: п. 4,1

Номер: 314660

Вопрос: *Какая толщина швов допускается между боковыми блоками электролизеров, при ширине блоков 200 мм.?*

Рисунок:

Ответы:

№1 не более 1,0 мм.

№2 не более 1,5 мм.

Документ:

Структурная единица:

Номер: 314670

Вопрос: *Укажите что относится к инцидентам на опасных металлургических и коксохимических производственных объектах?*

Рисунок:

Ответы:

№1 уходы расплавленных и раскаленных материалов из металлургических агрегатов, в результате нарушения целостности их конструкций;

№2 уход металла и сплавов из транспортных, заливочных разливочных и промежуточных ковшей вследствие нарушения целостности футеровки и защиты, не приведшие к разрушениям технических устройств, зданий, сооружений, пожарам;

№3 разрушение сооружений и технических устройств в результате возгорания металлических порошков и пыли, выбросов расплавленных и раскаленных материалов из металлургических агрегатов, пожаров на кислородных станциях и установках;

Документ: РД 11-405-01

Структурная единица: п. 3, 4

Номер: 314671

Вопрос: *Чем заполняют швы кладки из шамотного кирпича в центральной части цоколя электролизера?*

Рисунок:

Ответы:

№1 глиняно-песчаным раствором

№2 просушенным и просеянным песком

№3 просеянным шамотным порошком

Документ:

Структурная единица:

Номер: 314672

Вопрос: *До какой высоты следует загружать анодную массу при формовке анода электролизера?*

Рисунок:

Ответы:

№1 1000-1100

№2 1200-1300

№3 1400-1500

Документ:

Структурная единица:

Номер: 314673

Вопрос: *На каком расстоянии от поверхности бетонной заливки должен быть расположен изоляционный узел анкерного крепления кожуха электролизера?*

Рисунок:

Ответы:

№1 не менее чем на 100 мм. выше бетонной заливки

№2 не менее чем на 100 мм. ниже бетонной заливки

№3 не менее чем на 50 мм. выше бетонной заливки

Документ:

Структурная единица:

Номер: 314668

Вопрос: *В качестве анода или катода служит угольная футеровка в электролизерах?*

Рисунок:

Ответы:

№1 в качестве анода

№2 в качестве катода

Документ:

Структурная единица:

Номер: 314674

Вопрос: *Чем заполняют швы кладки из красного кирпича в центральной части цоколя электролизера?*

Рисунок:

Ответы:

№1 глиняно-песчаным раствором

№2 просушенным и просеянным песком

№3 просеянным шамотным порошком

Документ:

Структурная единица:

Номер: 314675

Вопрос: *С какой целью подину электролизера любого типа перед началом электролиза обжигают?*

Рисунок:

Ответы:

№1 чтобы подовая масса приобрела высокую прочность

№2 чтобы подовая масса приобрела высокую прочность

№3 чтобы удалить из подовой массы летучие составляющие связующего материала (пека) и превратить подину в монолитный плотный массив, хорошо проводящий электрический ток

Документ:

Структурная единица:

Номер: 314620

Вопрос: *Назовите минимальный диаметр кирпичных труб в свету по футеровки?*

Рисунок:

Ответы:

№1 1,0 м

№2 1,2 м

Документ: 2.09.03-85

Структурная единица: п. 19.3

Номер: 314618

Вопрос: *Укажите максимальную высоту звеньев футеровки толщиной в 1/2 кирпича при строительстве дымовых труб:*

Рисунок:

Ответы:

№1 не более 15 метров

№2 не более 12,5 метров

Документ: 2.09.03-85

Структурная единица: п. 19.8

Номер: 314616

Вопрос: *Как следует осуществлять, по условиям безопасности, восстановление дефектных участков, заделку трещин, подтяжку стяжных колец, торкретирование и усиление ствола методом устройства железобетонной обоймы дымовых труб?*

Рисунок:

Ответы:

№1 снизу вверх.

№2 сверху вниз.

Документ: СП 13-101-99

Структурная единица: п.8.8

Номер: 314617

Вопрос: *Как следует осуществлять, по условиям безопасности, расчистку поверхности, разделку трещин кирпичной кладки, коррозированного слоя в бетоне и арматуре ствола, проверку состояния стяжных колец дымовых труб?*

Рисунок:

Ответы:

№1 снизу вверх.

№2 сверху вниз.

Документ: СП 13-101-99

Структурная единица: п.8.8

Номер: 314621

Вопрос: *Через сколько метров по высоте должны проверяться вертикальность оси и размеры горизонтального сечения ствола кирпичной дымовой трубы?*

Рисунок:

Ответы:

№1 через каждые 3 м по высоте

№2 через каждые 5 м по высоте

Документ: СНиП III-24-75

Структурная единица: п. 7.4

Номер: 314619

Вопрос: *Укажите максимальную высоту звеньев футеровки толщиной в один кирпич при строительстве дымовых труб:*

Рисунок:

Ответы:

№1 не более 25 метров

№2 не более 30 метров

Документ: 2.09.03-85

Структурная единица: п. 19.8

Номер: 314624

Вопрос: *Укажите среднюю величину температурного шва на 1 метр шамотной кладки:*

Рисунок:

Ответы:

№1 5-6 мм

№2 8-9 мм

Документ: СНиП III-24-75

Структурная единица: табл. 4

Номер: 314623

Вопрос: *Укажите среднюю величину температурного шва на 1 метр динасовой кладки:*

Рисунок:

Ответы:

№1 10 мм

№2 12 мм

Документ: СНиП III-24-75

Структурная единица: табл. 4

Номер: 314622

Вопрос: *Допускается ли подмазывать торцевые швы огнеупорным раствором при кладке насухо?*

Рисунок:

Ответы:

№1 допускается

№2 не допускается

Документ: СНиП III-24-75

Структурная единица: п. 3.3

Номер: 314625

Вопрос: *Укажите максимальную толщину и шаг стяжных колец из полосовой стали для кирпичных дымовых труб:*

Рисунок:

Ответы:

№1 Толщина - 10 мм., шаг - 1,5 метра

№2 Толщина - 12 мм., шаг - 2,0 метра

Документ: 2.09.03-85

Структурная единица: п. 19.32

Номер: 314626

Вопрос: *Укажите предельно допустимое отклонение верха дымовой кирпичной трубы высотой 100 метров.*

Рисунок:

Ответы:

№1 550 мм.

№2 650 мм.

Документ: ПБ 03-445-02

Структурная единица: табл. 1

Номер: 314629

Вопрос: *Из какого материала следует выполнять слой футеровки, обращенный в рабочее пространство теплового агрегата, при скоростях движения газов внутри печного пространства до 40 м/с?*

Рисунок:

Ответы:

№1 войлок (МКРВ-200)

№2 формованные плиты на глиняной связке (ШВП-350)

№3 огнеупорный кирпич или огнеупорный бетон

Документ: ВСН 429-81

Структурная единица: п. 4.2

Номер: 314627

Вопрос: *Какая величина границы опасной зоны при высоте дымовой трубы свыше 120, но не более 200 метров?*

Рисунок:

Ответы:

№1 20 метров

№2 25 метров

Документ: ВСН 203-84

Структурная единица: п. 2.5

Номер: 314628

Вопрос: *Укажите максимально допустимые отклонения кладки стен печи от вертикали:*

Рисунок:

Ответы:

№1 ±3 мм на каждый метр высоты и ±15 мм на всю высоту стены, за исключением случаев, особо оговоренных в инструкциях и проектах.
№2 ±5 мм на каждый метр высоты и ±20 мм на всю высоту стены, за исключением случаев, особо оговоренных в инструкциях и проектах.
№3 ±7 мм на каждый метр высоты и ±25 мм на всю высоту стены, за исключением случаев, особо оговоренных в инструкциях и проектах.
Документ: СНиП III-24-75
Структурная единица: п. 3.7

Номер: 314631
Вопрос: *Какая максимальная температура поверхности кладки должна быть во время нанесения на нее обмазок?*
Рисунок:
Ответы:
№1 50 °C
№2 70 °C
№3 90 °C
Документ: СНиП III-24-75
Структурная единица: п. 3.25

Номер: 314630
Вопрос: *Через сколько рядов, как правило, внутренняя футеровка туннельных печей должна быть перевязана с наружной кладкой стены?*
Рисунок:
Ответы:
№1 5 -7 рядов по вертикали
№2 2-3 ряда по вертикали
№3 8-10 рядов по вертикали
Документ: ВСН 367-76
Структурная единица: п.15.5

Номер: 314632
Вопрос: *Какой толщиной необходимо наносить тяжелую торкрет-смесь на жидком стекле на поверхность?*
Рисунок:
Ответы:
№1 50-60 мм.
№2 70-80 мм.
№3 90-100 мм.
Документ: ВСН 412-80
Структурная единица: п.6.13

Номер: 314635

Вопрос: *Через сколько рядов кладки необходимо устанавливать анкерные скобы для крепления кольцевой кладки стен?*

Рисунок:

Ответы:

№1 через 2-3 ряда кладки

№2 через 4-5 рядов кладки

№3 через 6-7 рядов кладки

Документ: ВСН 367-76

Структурная единица: п. 6.8

Номер: 314634

Вопрос: *На какую толщину не должна доводится до отверстий в стенах печей изоляционная кладка ?*

Рисунок:

Ответы:

№1 ? кирпича

№2 1/3 кирпича

№3 1/2 кирпича

Документ: СНиП III-24-75

Структурная единица: п. 3.22

Номер: 314636

Вопрос: *Через какое расстояние устраиваются температурные швы в стенах с горелками в печах для нагрева и термической обработки металла?*

Рисунок:

Ответы:

№1 через 3-4 кирпича

№2 через 2-3 кирпича

№3 температурные швы оставляют между горелочными туннелями

Документ: ВСН 367-76

Структурная единица: п. 5.6

Номер: 314633

Вопрос: *Укажите объемную массу эффективных изоляционных плитных изделий, которые следует использовать в качестве материала для теплоизоляционного слоя торкрет-бетона:*

Рисунок:

Ответы:

№1 не более 250 кг/м?.

№2 не более 300 кг/м?.

№3 не более 350 кг/м?.

Документ: ВСН 412-80

Структурная единица: п.8.4

Номер: 314641

Вопрос: *Как следует укладывать кирпич при выполнении верхнего ряда пода и выстилки печей, каналов и боровов?*

Рисунок:

Ответы:

№1 укладывая кирпич тычками поперек движения газов, металла или шлака

№2 укладывая кирпич ложками поперек движения газов, металла или шлака, либо в елку

№3 укладывая кирпич ложками по движению газов, металла или шлака

Документ: СНиП III-24-75

Структурная единица: п. 3.11

Номер: 314637

Вопрос: *Как укладываются верхние ряды кладки пода из шамотного и хромомагнезитового кирпича в печах для нагрева и термической обработки металла?*

Рисунок:

Ответы:

№1 на плашку

№2 на ребро

№3 на торец

Документ: ВСН 367-76

Структурная единица: п. 5.5

Номер: 314638

Вопрос: *При футеровке вращающихся печей цементной промышленности в поперечных швах кладки устанавливают пластины. Назовите форму пластины.*

Рисунок:

Ответы:

№1 прямоугольная

№2 трапецеидальная

№3 полукруглая

Документ: ВСН 367-76

Структурная единица: п. 8.13

Номер: 314639

Вопрос: *Укажите ширину промежутка, оставляемого под замок при футеровке вращающейся печи:*

Рисунок:

Ответы:

№1 2-3 ряда кладки

№2 4-6 ряда кладки

№3 5-7 рядов кладки

Документ: ВСН 367-76

Структурная единица: п. 8.8

Номер: 314640

Вопрос: *Напуск кирпичей при перекрытии отверстий в кладке не должен превышать:*

Рисунок:

Ответы:

№1 75 мм в каждом ряду кладки с каждой стороны

№2 100 мм в каждом ряду кладки с каждой стороны.

№3 125 мм в каждом ряду кладки с каждой стороны.

Документ: СНиП III-24-75

Структурная единица: п. 3.13

Номер: 314642

Вопрос: *Для какой категории кладки применяется полугустая консистенция раствора с осадкой конуса 5-6 см?*

Рисунок:

Ответы:

№1 I и II категории

№2 III категории

№3 IV категории

Документ: СНиП III-24-75

Структурная единица: п. 2.7

Номер: 314644

Вопрос: *Укажите величину температурных швов между панелями, при футеровке вращающихся печей цементной промышленности:*

Рисунок:

Ответы:

№1 2-4 мм

№2 5-8 мм

№3 9-12 мм

Документ: ВСН 367-76

Структурная единица: п. 8.12

Номер: 314643

Вопрос: *При каких скоростях ветра запрещается выполнять монтажные работы на дымовых трубах на высоте в открытых местах?*

Рисунок:

Ответы:

№1 при скорости ветра 10 м/с и более

№2 при скорости ветра 12 м/с и более

№3 при скорости ветра 15 м/с и более

Документ: СНиП 12-04-2002

Структурная единица: п. 8.3.9

Номер: 314646

Вопрос: *Что должен обеспечить работодатель при выдаче работникам таких СИЗ, как респираторы, противогазы, предохранительные пояса, каски?*

Рисунок:

Ответы:

№1 обеспечивает проведение инструктажа работников по правилам пользования и простейшим способам проверки исправности этих средств

№2 обеспечивает проведение инструктажа работников по правилам пользования и простейшим способам проверки исправности этих средств, а также тренировку по их применению.

№3 обеспечивает проведение инструктажа работников по правилам пользования , а также тренировку по их применению.

Документ: СанПиН 2.2.3.1384-03

Структурная единица: п.11.6

Номер: 314645

Вопрос: *Что закладывают в зазор между магнезитовой и высокоглиноземистой кладками свода регенераторов мартеновских печей?*

Рисунок:

Ответы:

№1 асбест

№2 засыпку

№3 волнистую стальную прокладку

Документ: ВСН 367-76

Структурная единица: п. 3.10

Номер: 314651

Вопрос: *Укажите размеры монтажных проемов для подачи материалов, которые должны быть оставлены в кладке при строительстве дымовой трубы с диаметром устья более 2 метров.*

Рисунок:

Ответы:

№1 шириной 0,8-1,2 и высотой 1,8 м

№2 шириной 1,5 и высотой 1,8 м

№3 шириной 1,8 и высотой 1,8 м

№4 шириной 1,5 и высотой 2,0 м

№5 шириной 1,8 и высотой 2,0 м

Документ: СНиП III-24-75

Структурная единица: п. 7.1

Номер: 314649

Вопрос: *При какой температуре воздуха не допускаются ремонтные работы по торкретированию тепловых агрегатов внутри камер печей, боровов, и газоходов?*

Рисунок:

Ответы:

№1 свыше 25?С

№2 свыше 30?С

№3 свыше 35?С

№4 свыше 40?С

№5 свыше 50?С

Документ: ВСН 412-80

Структурная единица: п.12.8

Номер: 314647

Вопрос: *Что необходимо предусматривать для эвакуации людей с высотных сооружений (дымовых труб, башенных градирен, плотин, силосных помещений и др.)?*

Рисунок:

Ответы:

№1 необходимо иметь аварийную(запасную) грузопассажирскую лебедку

№2 необходимо устраивать аварийные спуски при помощи верхолазного оборудования

№3 необходимо устраивать не менее двух лестниц из негорючих материалов на весь период строительства.

Документ: ППБ-01-03

Структурная единица: п. 585

Номер: 314648

Вопрос: *Укажите максимальную суммарную площадь ослабления в одном горизонтальном сечении ствола кирпичной дымовой трубы при врезке газоходов:*

Рисунок:

Ответы:

№1 30 % общей площади сечения ствола трубы

№2 40 % общей площади сечения ствола трубы

№3 50 % общей площади сечения ствола трубы

Документ: 2.09.03-85

Структурная единица: п. 19.7

Номер: 314650

Вопрос: *Укажите величину заделки ходовых скоб в кладку ствола кирпичной дымовой трубы:*

Рисунок:

Ответы:

№1 100 мм.

№2 150 мм.

№3 200 мм.

№4 250 мм.

№5 300 мм.

Документ: СНиП III-24-75

Структурная единица: п. 7.11

Номер: 314654

Вопрос: *Укажите на каком рисунке правильно выполнено перекрытие отверстия в кладке печи путем напуска кирпичей:*

Рисунок:

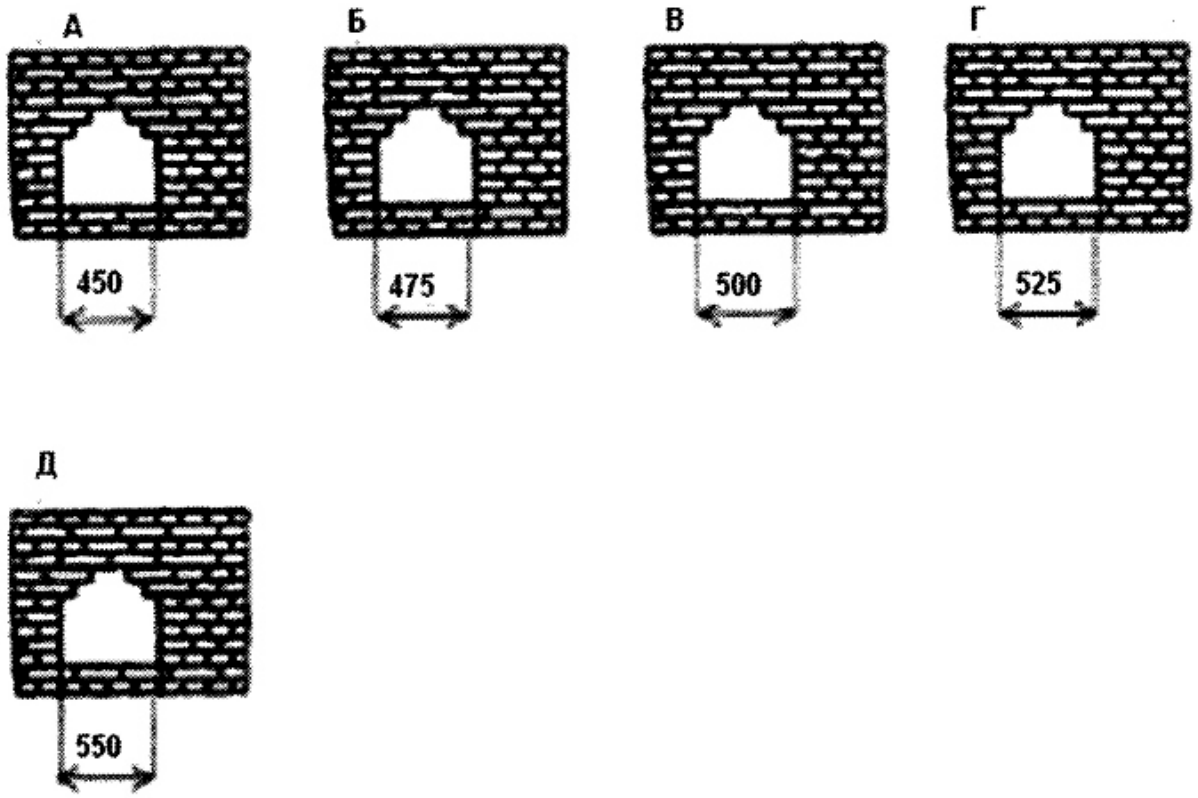

Ответы:

№1 А

№2 Б

№3 В

№4 Г

№5 Д

Документ: СНиП III-24-75

Структурная единица: п. 3.13

Номер: 314652

Вопрос: *Через какой промежуток времени следует проводить подтяжку стяжных колец на кирпичных и армокирпичных трубах?*

Рисунок:

Ответы:

№1 один раз в год

№2 один раз в два года

№3 один раз в три года

№4 один раз в четыре года

№5 один раз в пять лет

Документ: СП 13-101-99

Структурная единица: п.5.11.1

Номер: 314655

Вопрос: *На каком рисунке правильно указан максимальный шаг установки горизонтальных стяжных колец из полосовой стали на кирпичной дымовой трубе.*

Рисунок:

Ответы:

№1 А

№2 Б

№3 В

№4 Г

№5 Д

Документ: 2.09.03-85

Структурная единица: п. 19.32

Номер: 314653

Вопрос: *Укажите на рисунке правильный вариант расстояния по дуге между замковыми кирпичами при кладке сводов и арок пролетом более трех метров:*

Рисунок:

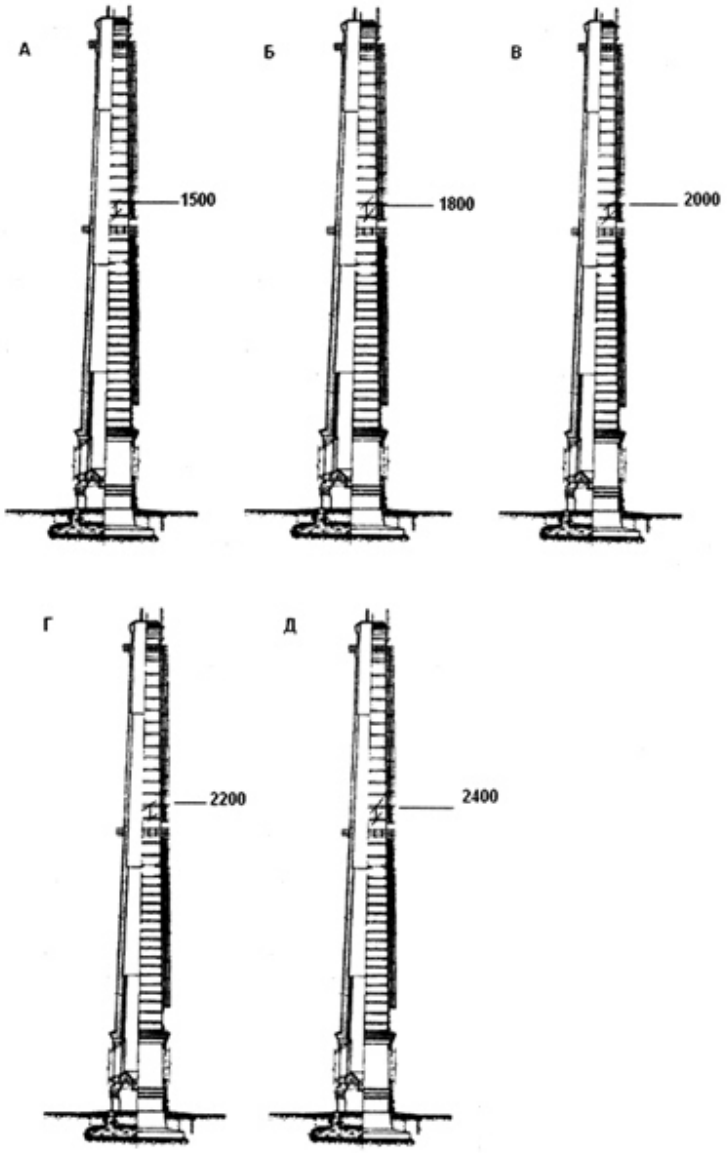

Ответы:

№1 А

№2 Б

№3 В

№4 Г

№5 Д

Документ: СНиП III-24-75

Структурная единица: п. 3.16

Номер: 314656

Вопрос: *На каком рисунке правильно указаны размеры сквозного отверстия под внутренними ходовыми скобами в футеровке кирпичной дымовой трубы, для свободного температурного роста футеровки.*

Рисунок:

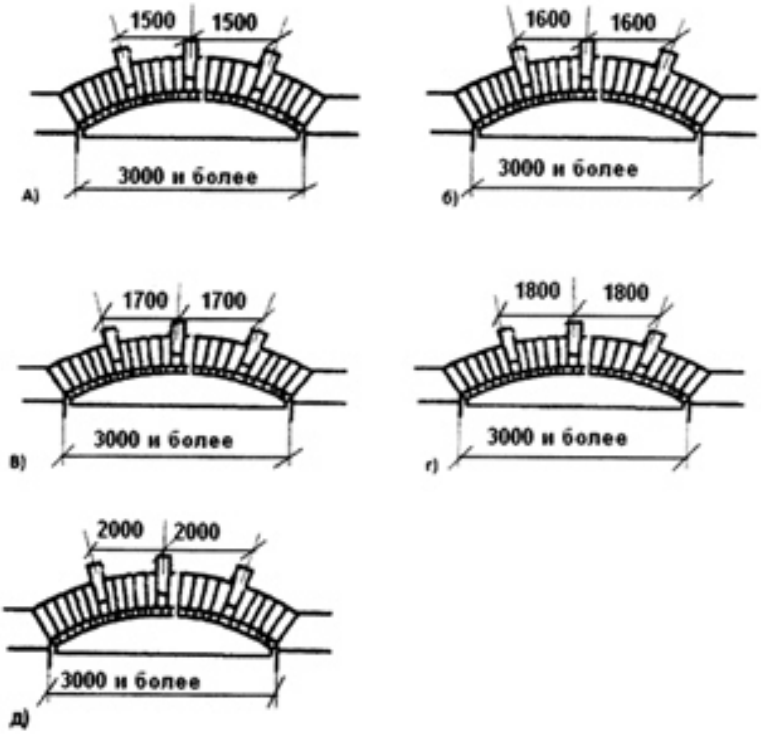
1500
1500
3000 и более
А)
1600
1600
3000 и более
б)
1700
1700
3000 и более
в)
1800
1800
3000 и более
г)
2000
2000
3000 и более
д)

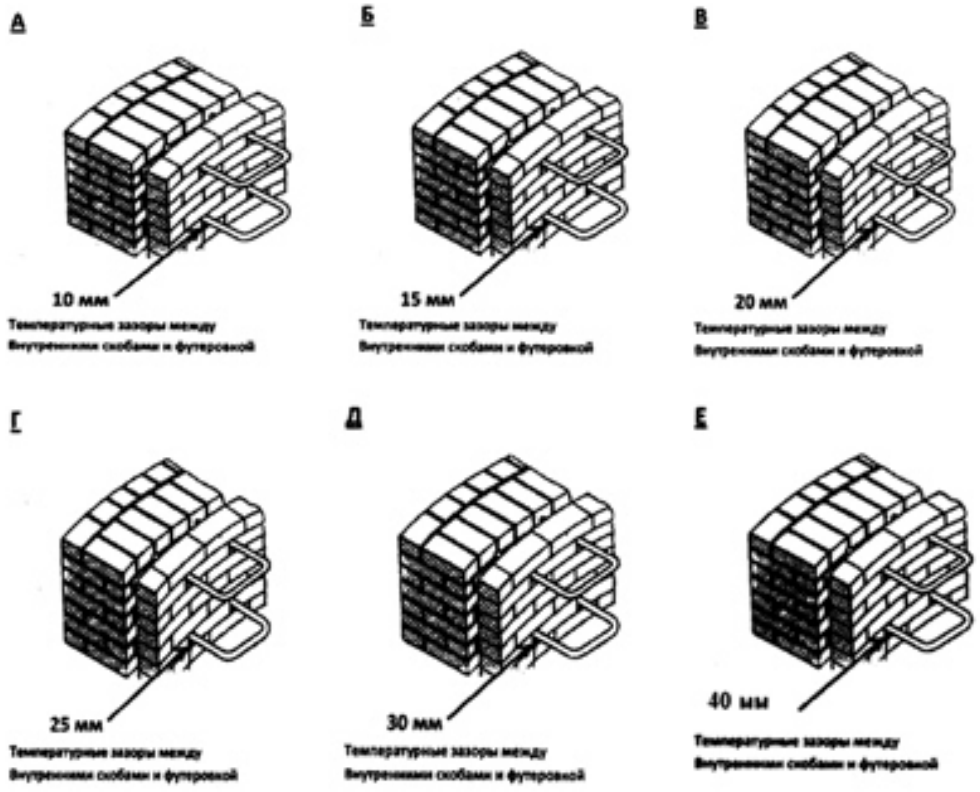
А
10 мм
Температурные зазоры между
Внутренними скобами и футеровкой
Б
15 мм
Температурные зазоры между
Внутренними скобами и футеровкой
В
20 мм
Температурные зазоры между
Внутренними скобами и футеровкой
Г
25 мм
Температурные зазоры между
Внутренними скобами и футеровкой
Д
30 мм
Температурные зазоры между
Внутренними скобами и футеровкой
Е
40 мм
Температурные зазоры между
Внутренними скобами и футеровкой

Ответы:

№1 А

№2 Б

№3 В

№4 Г

№5 Д

№6 Е

Документ: СНиП III-24-75

Структурная единица: п. 7.10

Номер: 314580

Вопрос: *Как допускается выполнять соединение арматуры в сборных элементах из жаростойкого бетона?*

Рисунок:

Ответы:

№1 приваркой арматуры встык

№2 через окаймляющие уголки

Документ: СНиП 2.03.04-84

Структурная единица: п. 5.12

Номер: 314578

Вопрос: *Каким раствором следует заполнять стыки между панелями из легкого жаростойкого бетона?*

Рисунок:

Ответы:

№1 раствором прочностью на сжатие, меньшей прочности бетона футеровки

№2 раствором прочностью на сжатие, большей прочности бетона футеровки

Документ: СНиП 2.03.04-84

Структурная единица: п. 5.11

Номер: 184611

Вопрос: *Допускается ли принимать фундаменты из обычного бетона, которые при эксплуатации постоянно подвергаются воздействию повышенной температуры?*

Рисунок:

Ответы:

№1 не допускается

№2 допускается до воздействия 250?С включительно

Документ: СНиП 2.03.04-84

Структурная единица: п. 1.1

Номер: 314579

Вопрос: *Какая толщина шва стыка должна приниматься между сборными элементами тепловых агрегатов?*

Рисунок:

Ответы:

№1 не менее 15 мм

№2 не менее 20 мм

Документ: СНиП 2.03.04-84

Структурная единица: п.5.11

Номер: 314581

Вопрос: *Какой ширины следует принимать температурно-усадочные швы в бетонных и железобетонных жаростойких конструкциях?*

Рисунок:

Ответы:

№1 не менее 15 мм

№2 не менее 20 мм

Документ: СНиП 2.03.04-84

Структурная единица: п. 5.13

Номер: 314577

Вопрос: *С какой стороны должен устанавливаться бетонный брус в стыках панелей, перекрывающих рабочее пространство теплового агрегата?*

Рисунок:

Ответы:

№1 с менее нагретой стороны ребер

№2 с более нагретой стороны ребер

Документ: СНиП 2.03.04-84

Структурная единица: п. 5.11

Номер: 314582

Вопрос: *При изготовлении каких жаростойких изделий или конструкций и сооружений устанавливают прочность бетона в промежуточном возрасте?*

Рисунок:

Ответы:

№1 При изготовлении сборных бетонных и железобетонных изделий

№2 При изготовлении монолитных конструкций и сооружений

Документ: ГОСТ 20910-90

Структурная единица: п. 1.4.3

Номер: 314585

Вопрос: *Что должно преимущественно предусматриваться для конструкции, перекрывающей рабочее пространство теплового агрегата, при пролетах более 4 м?*

Рисунок:

Ответы:

№1 подвесные балки, плиты и панели

№2 опирание на отдельно стоящий каркас

Документ: СНиП 2.03.04-84

Структурная единица: п. 5.18

Номер: 314587

Вопрос: *Что должно предусматриваться с наружной поверхности в температурно-усадочных швах в печах из сборного жаростойкого бетона, где требуется герметичность рабочего пространства?*

Рисунок:

Ответы:

№1 герметичная пластина

№2 компенсатор

№3 бетонный брус

Документ: СНиП 2.03.04-84

Структурная единица: п. 5.13

Номер: 314586

Вопрос: *При изготовлении каких жаростойких конструкций и сооружений устанавливают отпускную прочность бетона?*

Рисунок:

Ответы:

№1 При изготовлении сборных бетонных и железобетонных изделий

№2 При изготовлении монолитных конструкций и сооружений

Документ: ГОСТ 20910-90

Структурная единица: п. 1.4.3

Номер: 314583

Вопрос: *В какой период может производится пропитка огнезащитным составом деревянных элементов лесов и опалубки, размещаемых снаружи зданий, при строительстве печей из сборных элементов повышенной заводской готовности?*

Рисунок:

Ответы:

№1 летний период

№2 зимний период

Документ: ППБ-01-03

Структурная единица: п. 583

Номер: 314590

Вопрос: *Укажите максимальное время от приготовления бетонной смеси на основе жидкого стекла и глиноземистого цемента до ее укладки:*

Рисунок:

Ответы:

№1 20 мин

№2 30 мин

№3 40 мин

№4 50 мин

Документ: ГОСТ 20910-90

Структурная единица: п. 1.4.18

Номер: 314584

Вопрос: *В двухслойных панелях, на металлическом листе, легкий жаростойкий бетон следует крепить анкерами приваренными к листу. Укажите минимальную длину анкера:*

Рисунок:

Ответы:

№1 не менее 1/3 толщины футеровки

№2 не менее 1/2 толщины футеровки

Документ: СНиП 2.03.04-84

Структурная единица: п. 5.17

Номер: 314589

Вопрос: *Какой величины должна быть отпускная прочность жаростойких бетонных конструкций по отношению к нормируемой?*

Рисунок:

Ответы:

№1 не менее 50%

№2 не менее 70%

№3 не менее 80%

№4 не менее 90%

Документ: ГОСТ 20910-90

Структурная единица: п. 1.4.3

Номер: 314588

Вопрос: *Какая конструкция компенсационного шва у пяты предусматривается для куполов и сводов с плоской верхней поверхностью при монтаже печей из сборных жаростойких элементов?*

Рисунок:

Ответы:

№1 компенсационный шов шириной 5 - 15 мм. на глубину, равную 1/2 высоте сечения в замке

№2 компенсационный шов шириной 20 - 40 мм. на глубину, равную высоте сечения в замке

№3 компенсационный шов шириной 50 - 70 мм. на глубину, равную 2/3 высоты сечения в замке

Документ: СНиП 2.03.04-84

Структурная единица: п. 5.18

Номер: 314591

Вопрос: *Отклонение осей смонтированных колонн из жаростойкого бетона по длине, относительно разбивочных осей не должно превышать:*

Рисунок:

Ответы:

№1 ± 7 мм

№2 ± 8 мм

№3 ± 9 мм

№4 ± 10 мм

Документ: СНиП III-24-75

Структурная единица: п. 2.5

Номер: 314595

Вопрос: *Каких размеров должны предусматриваться усадочные швы для организованного развития усадочных трещин в жаростойком бетоне со стороны рабочего пространства теплового агрегата*

Рисунок:

Ответы:

№1 Швы шириной 2-3 мм и глубиной, равной 1/10 высоты сечения, но не менее 20 мм

№2 Швы шириной 4-5 мм и глубиной, равной 1/12 высоты сечения, но не менее 25 мм

№3 Швы шириной 6-7 мм и глубиной, равной 1/20 высоты сечения, но не менее 30 мм

Документ: СНиП 2.03.04-84

Структурная единица: п. 5.14

Номер: 314596

Вопрос: *Как стыкуются между собой стеновые панели из жаростойкого бетона*

Рисунок:

Ответы:

№1 на растворе с установкой бетонного бруса размером 5*5 см

№2 на жаростойком бетоне с установкой бруса из нержавеющей стали размером 5*5 см

№3 путем приварки встык арматуры

Документ: СНиП 2.03.04-84

Структурная единица: п. 5.11

Номер: 314592

Вопрос: *Укажите допустимые расстояния между температурно-усадочными швами в сборных бетонных и железобетонных конструкциях из жаростойких бетонов, допускаемые без расчета, для конструкций находящихся в отапливаемых помещениях:*

Рисунок:

Ответы:

№1 25 мм.

№2 30 мм.

№3 35 мм.

№4 40 мм.

Документ: СНиП 2.03.04-84

Структурная единица: таблица 4

Номер: 314593

Вопрос: *Что необходимо проверить перед подъемом каждого сборного жаростойкого элемента?*

Рисунок:

Ответы:

№1 Состояние металлоконструкций подъемного крана

№2 Состояние закладных деталей

№3 Опасную зону перемещения груза

Документ: СНиП 3.03.01-87

Структурная единица: п. 1.12

Номер: 314594

Вопрос: *Какие классы жаростойких бетонов по предельно допустимой температуре применения устанавливают только для не несущих изделий и конструкций?*

Рисунок:

Ответы:

№1 И3-И8

№2 И9-И13

№3 И13-И18

Документ: ГОСТ 20910-90

Структурная единица: п.1.4.4

Номер: 314597

Вопрос: *Чем проверяется толщина швов огнеупорной кладки из крупных жаростойких блоков?*

Рисунок:

Ответы:

№1 проверяется щупами, имеющими ширину 25-30 мм

№2 проверяется щупами, имеющими ширину 35-40 мм

№3 проверяется щупами, имеющими ширину 45-50 мм

№4 проверяется щупами, имеющими ширину 55-60 мм

Документ: СНиП III-24-75

Структурная единица: п. 3.4

Номер: 314599

Вопрос: *Укажите допустимые отклонения от проектных размеров жаростойких бетонных колонн по длине:*

Рисунок:

Ответы:

№1 не более ±7 мм.

№2 не более ±8 мм.

№3 не более ±10 мм.

№4 не более ±15 мм.

Документ: СНиП III-24-75

Структурная единица: п. 2.5

Номер: 314598

Вопрос: *Укажите предельно допустимую температуру применения жаростойкого бетона класса И-15:*

Рисунок:

Ответы:

№1 1500?С

№2 1600?С

№3 1700?С

№4 1800?С

Документ: ГОСТ 20910-90

Структурная единица: п. 1.4.4

Номер: 314600

Вопрос: *Укажите допустимое отклонение в размерах стрелы прогиба (кривизны) металлической колонны каркаса печи из сборных жаростойких элементов:*

Рисунок:

Ответы:

№1 1/750 высоты, но не более 15 мм

№2 1/750 высоты, но не более 20 мм

№3 1/750 высоты, но не более 25 мм

Документ: СНиП III-24-75

Структурная единица: таблица 1

Номер: 314601

Вопрос: *В каких случаях, при строительстве печей из сборных жаростойких конструкций, проводят целевой инструктаж?*

Рисунок:

Ответы:

№1 при введении в действие новых или переработанных стандартов, правил, инструкций по охране труда, а также изменений к ним;

№2 в случае, когда работники выполняют новую для них работу, командированными, временными работниками;

№3 при выполнении разовых работ, не связанных с прямыми обязанностями по специальности

Документ: ГОСТ 12.0.004-90

Структурная единица: п.7.5.1

Номер: 314602

Вопрос: *В каком случае стропальщик может находиться возле груза во время его подъема или опускания при строительстве печей из сборных жаростойких элементов?*

Рисунок:

Ответы:

№1 если груз поднят на высоту не более 1000 мм от уровня площадки, на которой он находится

№2 если груз поднят на высоту не более 1200 мм от уровня площадки, на которой он находится)

№3 если груз поднят на высоту не более 1500 мм от уровня площадки, на которой он находится)

Документ: РД 10-107-96

Структурная единица: п. 5.4

Номер: 314603

Вопрос: *На какую глубину должна заходить арматура в каждый слой бетона многослойных элементах тепловых агрегатов?*

Рисунок:

Ответы:

№1 не менее 20 мм.

№2 не менее 30 мм.

№3 не менее 40 мм.

№4 не менее 50 мм.

Документ: СНиП 2.03.04-84

Структурная единица: п. 5.17

Номер: 314604

Вопрос: *При какой температуре рабочего пространства тепловых агрегатов ограждающую конструкцию, с целью увеличения ее термического сопротивления, следует выполнять многослойной?*

Рисунок:

Ответы:

№1 свыше 500 °С

№2 свыше 600 °С

№3 свыше 700 °С

№4 свыше 800 °С

Документ: СНиП 2.03.04-84

Структурная единица: п. 5.17

Номер: 314605

Вопрос: *При какой температуре рабочего пространства тепловых агрегатов ограждающую конструкцию, с целью увеличения ее термического сопротивления, следует выполнять многослойной?*

Рисунок:

Ответы:

№1 свыше 500 °С

№2 свыше 600 °С

№3 свыше 700 °С

№4 свыше 800 °С

Документ: СНиП 2.03.04-84

Структурная единица: п. 5.17

Номер: 314606

Вопрос: *Что необходимо устраивать в местах сопряжения ребер с плитой в ребристых панелях сборных элементов тепловых агрегатов?*

Рисунок:

Ответы:

№1 дополнительную опору

№2 вуты

№3 маты

№4 дополнительное охлаждение

Документ: СНиП 2.03.04-84

Структурная единица: п. 5.17

Номер: 314609

Вопрос: *Какое связующее применяют в сборных конструкциях и изделиях, предназначенных для работы в условиях воздействия высокой температуры, нейтральной и щелочной газовой агрессивной среды?*

Рисунок:

Ответы:

№1 жаростойкий бетон на портландцементе и шлакопортландцементе

№2 жаростойкий бетон на жидком стекле

№3 жаростойкий бетон на ортофосфорной кислоте

Документ: СНиП 2.03.04-84

Структурная единица: п. 2.4

Номер: 314607

Вопрос: *Укажите предельно допустимую температуру нагрева сварной сетки, по конструктивным соображениям, сборного железобетонного, жаростойкого элемента теплового агрегата, выполненной из арматуры А-I и А-II?*

Рисунок:

Ответы:

№1 150?С

№2 250?С

№3 350?С

№4 450?С

Документ: СНиП 2.03.04-84

Структурная единица: таблица 17

Номер: 314610

Вопрос: *Укажите допустимые отклонение в расположении монтажных петель или отверстий под цанговые захваты жаростойких блоков, колонн, плит:*

Рисунок:

Ответы:

№1 40 мм.

№2 50 мм.

№3 60 мм.

Документ: СНиП III-24-75

Структурная единица: п.2.5

Номер: 314608

Вопрос: *Для подъема на какую максимальную высоту груза является обязательным механизированный способ погрузочно-разгрузочных работ по монтажу сборных элементов тепловых агрегатов?*

Рисунок:

Ответы:

№1 1 метр

№2 1,3 метра

№3 1,5 метра

№4 2 метра

Документ: СанПиН 2.2.3.1384-03

Структурная единица: п.15.3

Номер: 314611

Вопрос: *Какие способы и средства необходимо применять для обеспечения защиты от случайного прикосновения к токоведущим частям электрооборудования при строительстве тепловых агрегатов из сборных элементов?*

Рисунок:

Ответы:

№1 защитное заземление

№2 защитное отключение

№3 средства индивидуальной защиты.

№4 выравнивание потенциала

Документ: ГОСТ 12.1.019-79

Структурная единица: п. 2.1, 2.2

Номер: 314613

Вопрос: *Укажите под каким номером на рисунке указан элемент сборного жаростойкого бетонного купола и свода, на который наносится тонкий слой битумного лака:*

Рисунок:

Ответы:

Конструкция железобетонного купола покрытия с плоской верхней поверхностью из жаростойкого бетона для круглого теплового агрегата

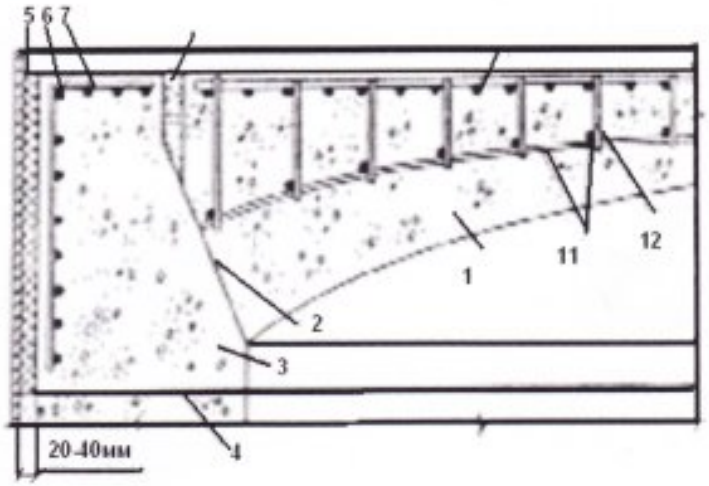

№1 2

№2 4

№3 5

№4 6

№5 7

№6 11

Документ: СНиП 2.03.04-84

Структурная единица: п.5.18

Номер: 314612

Вопрос: *Укажите на каком рисунке правильно показано расстояние между компенсационными, усадочными швами сборных бетонных элементов теплового агрегата:*

Рисунок:

Ответы:

№1 А

№2 Б

№3 В

№4 Г

№5 Д

№6 Е

Документ: СНиП 2.03.04-84

Швы со стороны нагреваемой поверхности в конструкциях из жаростойкого бетона

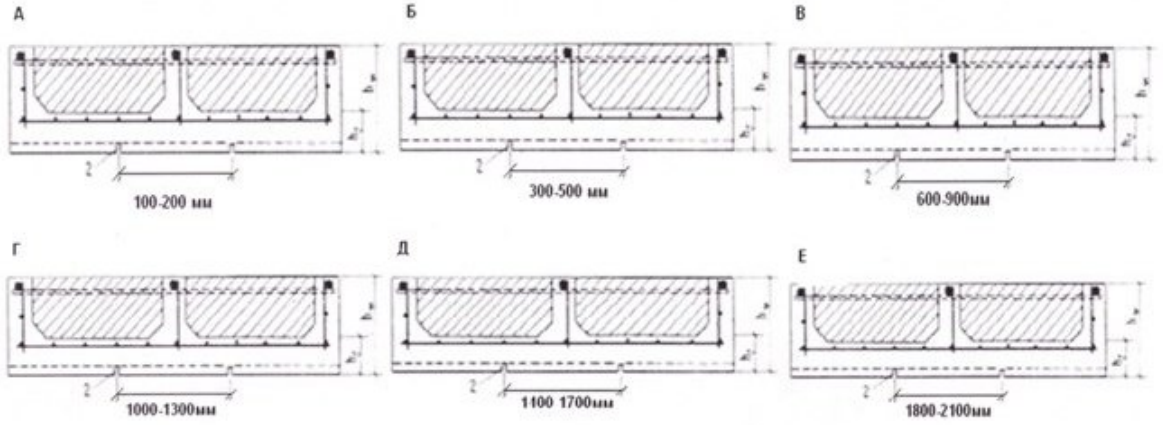

Структурная единица: п.5.14, 5.15

Номер: 314615

Вопрос: *На каком рисунке правильно указана высота подъема сборной жаростойкой конструкции для проверки надежности строповки, согласно СНиП 3.03.01-87?*

Рисунок:

Ответы:

№1 А

№2 Б

№3 В

№4 Г

№5 Д

№6 Е

Документ: СНиП 3.03.01-87

Структурная единица: п. 1.14

Номер: 314614

Вопрос: *На каком рисунке указана знаковая сигнализация стропальщика по выполнению операции "передвинуть кран (мост)" на работах по монтажу печей из сборных элементов повышенной заводской готовности при перемещении грузов кранами?*

Рисунок:

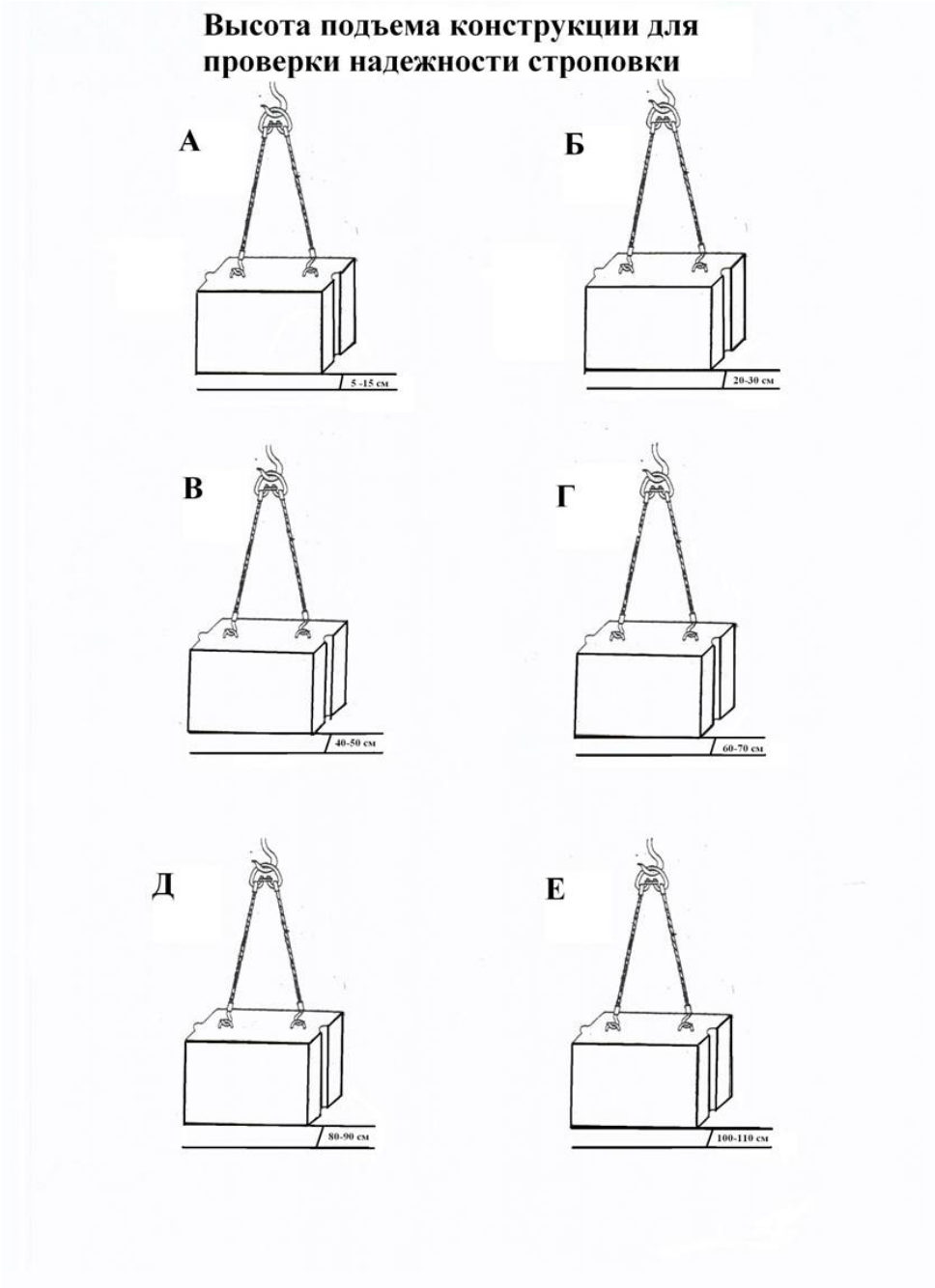

Ответы:

№1 1

№2 2

№3 3

№4 4

№5 5

№6 6

№7 7

№8 8

Документ: РД 10-107-96

Структурная единица: приложение 6

Номер: 314537

	Рисунок	*Сигнал*
1		Прерывистое движение рукой вверх на уровне пояса, ладонь обращена вверх, рука согнута и локте
2		Прерывистое движение рукой вниз перед грудью, ладонь обращена вниз, рука согнута в локте
3		Движение вытянутой рукой, ладонь, обращена в сторону требуемого движения
4		Движение рукой, согнутой в локте, ладонь обращена в сторону требуемого движения тележки
5		Движение рукой, согнутой в локте, ладонь обращена в сторону требуемого движения стрелы
6		Движение вверх вытянутой рукой, предварительно опущенной до вертикального положения, ладонь раскрыта
7		Движение вниз вытянутой рукой, предварительно поднятой до вертикального положения, ладонь раскрыта
8		Резкое движение рукой вправо и влево на уровне пояса, ладонь обращена вниз
9		Кисти рук обращены ладонями одна к другой на небольшом расстоянии, руки при этом подняты вверх

Вопрос: *Какой способ укладки алюмосиликатной части лещади доменной печи существует?*

Рисунок:

Ответы:

№1 квадрат

№2 крест

Документ: ВСН 367-76

Структурная единица: п. 2.11

Номер: 314542

Вопрос: *Разрешается ли подколка кирпича, а также использование кирпича с отбитыми на величину до 10 мм углами и ребрами при кладке доменной печи?*

Рисунок:

Ответы:

№1 разрешается

№2 разрешается со стороны, обращенной к холодильникам и амбразурам

Документ: ВСН 367-76

Структурная единица: п. 2.22

Номер: 314541

Вопрос: *Как допускается вести кладку каждого ряда лещади доменной печи на одном луче креста?*

Рисунок:

Ответы:

№1 не более 3 ниток

№2 не более 4 ниток

Документ: ВСН 367-76

Структурная единица: п. 2.17

Номер: 314539

Вопрос: *Чем контролируется плотность углеродистой массы доменной печи уложенной в зазоры между блоками и периферийными холодильниками?*

Рисунок:

Ответы:

№1 металлическим стержнем диаметром 5 мм с незаостренным концом

№2 металлическим стержнем диаметром 7 мм с незаостренным концом

Документ: ВСН 367-76

Структурная единица: п. 2.9

Номер: 314543

Вопрос: *Укажите что относится к авариям на опасных металлургических и коксохимических производственных объектах?*

Рисунок:

Ответы:

№1 уходы расплавленных и раскаленных материалов из металлургических агрегатов, в результате нарушения целостности их конструкций

№2 уход металла и сплавов из транспортных, заливочных разливочных и промежуточных ковшей вследствие нарушения целостности футеровки и защиты, не приведшие к разрушениям технических устройств, зданий, сооружений, пожарам

Документ: РД 11-405-01

Структурная единица: п. 3, 4.

Номер: 314540

Вопрос: *Допускается ли подкладка густого раствора для выравнивания горизонтальности первого ряда лещади доменной печи?*

Рисунок:

Ответы:

№1 допускается

№2 не допускается

Документ: ВСН 367-76

Структурная единица: п. 2.13

Номер: 314538

Вопрос: *Как следует укладывать каждый ряд алюмосиликатной части лещади доменной печи?*

Рисунок:

Ответы:

№1 на ребро

№2 на торец

Документ: ВСН 367-76

Структурная единица: п. 2.11

Номер: 314544

Вопрос: *Как следует укладывать кирпичи верхнего ряда выстилки поднасадочного устройства воздухонагревателя доменной печи?*

Рисунок:

Ответы:

№1 на ребро

№2 на торец

Документ: ВСН 367-76

Структурная единица: п. 2.30

Номер: 314546

Вопрос: *В соответствии с чем должен устанавливаться каждый ряд вертикальных и горизонтальных графитированных и горизонтальных углеродистых блоков доменной печи?*

Рисунок:

Ответы:

№1 с проектом и монтажной схемой контрольной сборки блоков, составленной монтажной организацией

№2 с проектом и монтажной схемой контрольной сборки блоков, составленной заводом-изготовителем

Документ: ВСН 367-76

Структурная единица: п. 2.7

Номер: 314545

Вопрос: *Допускается ли торкретирование царг кожуха воздухонагревателя доменной печи на земле до их монтажа?*

Рисунок:

Ответы:

№1 не допускается

№2 допускается

Документ: ВСН 367-76

Структурная единица: п. 2.40

Номер: 314547

Вопрос: *До какой температуры должен быть охлажден воздухонагреватель доменной печи перед началом работ по капитальному ремонту?*

Рисунок:

Ответы:

№1 не выше 40?С

№2 не выше 50?С

Документ: ПБ 11-542-03

Структурная единица: п. 18.3.17

Номер: 314549

Вопрос: *Укажите количественный состав бригады для выполнения работ повышенной опасности внутри доменной печи.*

Рисунок:

Ответы:

№1 не менее 2 человек

№2 не менее 3 человек

Документ: ПБ 11-493-02

Структурная единица: п. 1.13

Номер: 314548

Вопрос: *Через какой промежуток времени производится анализ воздуха в ремонтируемом воздухонагревателе и на его рабочей площадке?*

Рисунок:

Ответы:

№1 Каждые два часа

№2 Каждый час

Документ: ПБ 11-542-03

Структурная единица: п. 18.3.19

Номер: 314552

Вопрос: *С какой периодичностью должны испытываться все переносные деревянные лестницы и стремянки при ремонтах доменной печи?*

Рисунок:

Ответы:

№1 1 раз в 6 месяцев

№2 1 раз в 9 месяцев

№3 1 раз в 12 месяцев

Документ: Правила безопасности при работе с инструментом и приспособлениями

Структурная единица: 5.1.36

Номер: 314550

Вопрос: *Укажите толщину вертикальных швов при кладке лещади из алюмосиликатного кирпича высотой 550 мм доменной печи:*

Рисунок:

Ответы:

№1 0,5 мм

№2 0,7 мм

№3 1,0 мм

№4 1,2 мм

№5 1,5 мм

Документ: ВСН 367-76

Структурная единица: п. 2.1

Номер: 314553

Вопрос: *С какой периодичностью необходимо производить осмотр стропов (за исключением редко используемых), предназначенных для подачи материалов при ремонтах доменной печи?*

Рисунок:

Ответы:

№1 каждый месяц

№2 каждый день

№3 каждые 10 дней

№4 перед выдачей их в работу

Документ: ПБ 10-382-00

Структурная единица: п. 9.3.25

Номер: 314554

Вопрос: *До какой температуры следует нагревать углеродистую массу при заполнении зазоров между блоками и периферийными холодильниками доменной печи?*

Рисунок:

Ответы:

№1 до 30-40 °С.

№2 до 50-60 °С.

№3 до 70-80 °С.

№4 до 90-100 °С.

Документ: ВСН 367-76

Структурная единица: п. 2.9

Номер: 314551

Вопрос: *Укажите толщину горизонтальных швов при кладке горна из углеродистых блоков доменной печи:*

Рисунок:

Ответы:

№1 0,5 мм

№2 0,7 мм

№3 1,0 мм

№4 1,5 мм

Документ: ВСН 367-76

Структурная единица: п. 2.1

Номер: 314557

Вопрос: *Через какое расстояние по высоте в зазор между кладкой и плитовыми холодильниками или кожухом доменной печи должны быть уложены противоусадочные асбестосмоляные блоки?*

Рисунок:

Ответы:

№1 через каждые 500-900 мм.

№2 через каждые 1000-1500 мм.

№3 через каждые 1600-2000 мм.

№4 через каждые 2000-2200 мм.

Документ: ВСН 367-76

Структурная единица: п. 2.27

Номер: 314556

Вопрос: *В каком случае ячейка насадки воздухонагревателей доменной печи считается чистой и годной?*

Рисунок:

Ответы:

№1 если через нее на всю высоту проходит свет электрической лампы или опущенный сверху на стальном канате контрольный стальной отвес диаметром 25, длиной 250 мм.

№2 если через нее на всю высоту проходит свет электрической лампы или опущенный сверху на стальном канате контрольный стальной отвес диаметром 30, длиной 300 мм.

№3 если через нее на всю высоту проходит свет электрической лампы или опущенный сверху на стальном канате контрольный стальной отвес диаметром 35, длиной 350 мм.

Документ: ВСН 367-76

Структурная единица: п. 2.50

Номер: 314555

Вопрос: *Через какое время контролируется плотность углеродистой массы , уложенной в зазоры между блоками и периферийными холодильниками доменной печи?*

Рисунок:

Ответы:

№1 через 10-15 мин

№2 через 16-20 мин

№3 через 25-30 мин

№4 через 35-40 мин

Документ: ВСН 367-76

Структурная единица: п. 2.9

Номер: 314561

Вопрос: *Сколько тесаных (замковых) кирпичей допускается в каждом кольце кладки толстостенного распара и шахты доменной печи?*

Рисунок:

Ответы:

№1 не более 3 тесаных (замковых) кирпичей.

№2 не более 5 тесаных (замковых) кирпичей.

№3 не более 6 тесаных (замковых) кирпичей.

Документ: ВСН 367-76

Структурная единица: п. 2.24

Номер: 314559

Вопрос: *В соответствии с каким документом должен устанавливаться каждый ряд вертикальных и горизонтальных графитированных и горизонтальных углеродистых блоков доменной печи?*

Рисунок:

Ответы:

№1 в соответствии с монтажной схемой контрольной сборки блоков, составленной заводом-изготовителем.

№2 в соответствии с проектом и монтажной схемой контрольной сборки блоков, составленной монтажной организацией.

№3 в соответствии проектом и монтажной схемой контрольной сборки блоков, составленной заводом-изготовителем.

Документ: ВСН 367-76

Структурная единица: п. 2.7

Номер: 314558

Вопрос: *В каких случаях проводится внеплановый инструктаж при ремонтах доменных печей?*

Рисунок:

Ответы:

№1 при введении в действие новых или пересмотренных правил по охране труда или стандартов, инструкций по охране труда;

№2 при оформлении наряда-допуска;

№3 по требованию федерального инспектора труда

№4 при ликвидации последствий аварий, стихийных бедствий

Документ: Порядок обучения по охране труда и проверки знаний требований охраны труда работников организаций

Структурная единица: п.2.1.6

Номер: 314563

Вопрос: *Отклонение основания лещади до оси чугунной летки доменных печей от проектного размера должно быть не более:*

Рисунок:

Ответы:

№1 + 20 мм.

№2 + 30 мм.

№3 + 40 мм.

Документ: ВСН 367-76

Структурная единица: п. 2,6

Номер: 314564

Вопрос: *Укажите толщину температурных швов при футеровке воздухопроводов горячего дутья доменной печи:*

Рисунок:

Ответы:

№1 30 мм.

№2 40 мм.

№3 50 мм.

№4 60 мм.

Документ: ВСН 367-76

Структурная единица: п. 2.51

Номер: 314562

Вопрос: *Укажите допустимые отклонения от вертикали в кладке алюмосиликатной части лещади доменной печи:*

Рисунок:

Ответы:

№1 не более 3 мм.

№2 не более 4 мм.

№3 не более 5 мм.

Документ: ВСН 367-76

Структурная единица: п. 2.17

Номер: 314560

Вопрос: *Через сколько кирпичей в каждом полукольце конической части купола следует устанавливать деревянные планки толщиной 5 мм для возможности роста динасового кирпича при кладке воздухонагревателей доменной печи?*

Рисунок:

Ответы:

№1 15

№2 20

№3 25

№4 30

Документ: ВСН 367-76

Структурная единица: п. 2.43

Номер: 314565

Вопрос: *Сколько тесанных замковых кирпичей должно максимально содержать каждое кольцо в рядах кладки лещади и шахты доменной печи?*

Рисунок:

Ответы:

№1 не более двух

№2 не более трех

№3 не более четырех

Документ: ВСН 367-76

Структурная единица: п. 2.5

Номер: 314567

Вопрос: *При какой температуре воздуха на рабочем месте должна производиться огнеупорная кладка доменных печей в зимних условиях?*

Рисунок:

Ответы:

№1 при температуре воздуха на рабочем месте не ниже -5 °С.

№2 при температуре воздуха на рабочем месте не ниже 0°С.

№3 при температуре воздуха на рабочем месте не ниже +5 °С.

Документ: СНиП III-24-75

Структурная единица: п. 8.1

Номер: 314566

Вопрос: *Какой категории должна соответствовать кладка под холодильниками маратора доменной печи?*

Рисунок:

Ответы:

№1 I категория

№2 II категория

№3 III категория

№4 IV категория

Документ: СНиП III-24-75

Структурная единица: п. 3.1, ВСН 367-76,п. 2.22

Номер: 314568

Вопрос: *Укажите данные о насадке, которые должны быть включены в акт приемки кладки воздухонагревателей доменных печей:*

Рисунок:

Ответы:

№1 число чистых ячеек;

№2 геометрические размеры каждой ячейки

№3 число ячеек, расположенных друг под другом

№4 число ячеек одинаковых по геометрическим размерам

Документ: СНиП III-24-75

Структурная единица: п. 9.3

Номер: 314572

Вопрос: *Укажите допустимые отклонения радиуса кладки горна доменной печи:*

Рисунок:

Ответы:

№1 ± 20 мм.

№2 ± 25 мм.

№3 ± 30 мм.

Документ:

Структурная единица:

Номер: 314569

Вопрос: *Под каким углом должны располагаться вертикальные продольные швы верхнего ряда лещади по отношению к оси чугунной летки (для доменных печей с не более тремя летками)?*

Рисунок:

Ответы:

№1 35?

№2 45?

№3 60?

№4 90?

Документ: ВСН 367-76

Структурная единица: п. 2.11

Номер: 314571

Вопрос: *На какую толщину раствора следует укладывать футеровочные плиты колошника доменной печи?*

Рисунок:

Ответы:

№1 5 мм.

№2 10 мм.

№3 15 мм.

Документ: ВСН 367-76

Структурная единица: п. 2.28

Номер: 314573

Вопрос: *Как допускается вести кладку лещади доменной печи, указанной на рисунке, на одном луче креста (сколько ниток кладки допускается)?*

Рисунок:

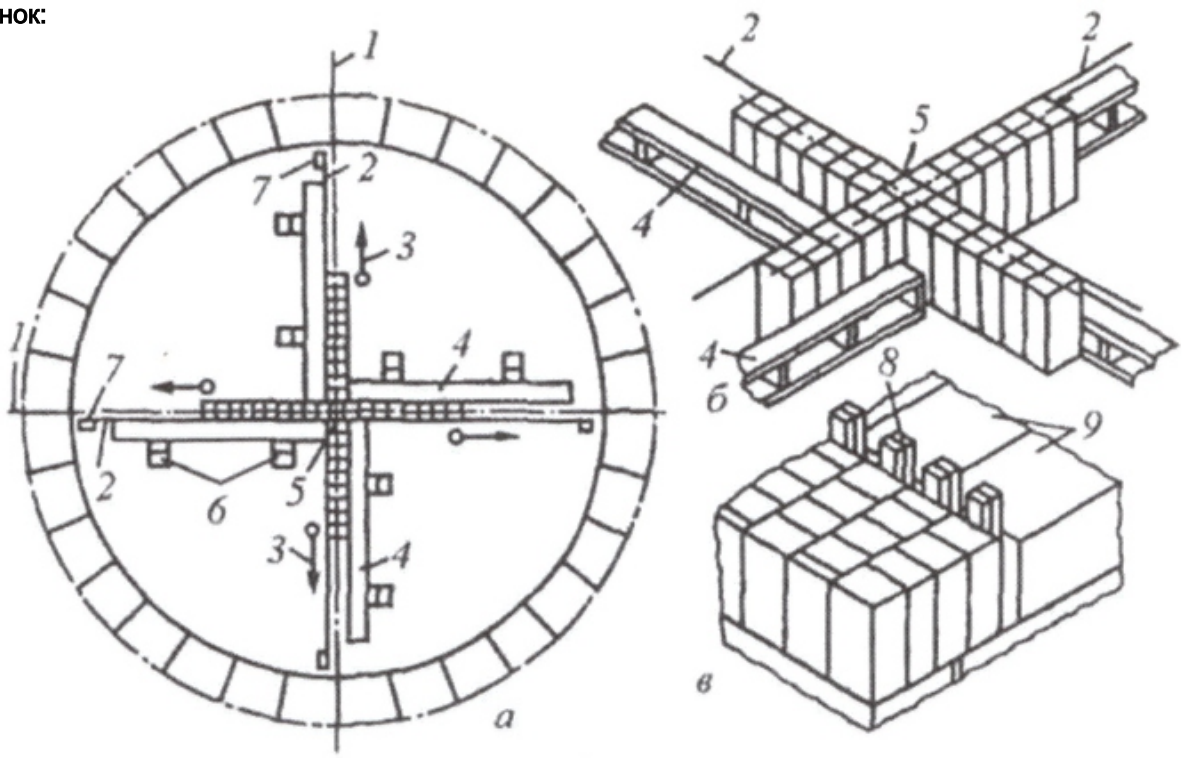

Ответы:

№1 не более 3 ниток

№2 не более 4 ниток

№3 не более 5 ниток

№4 не более 6 ниток

№5 не более 7 ниток

№6 не более 8 ниток

Документ: ВСН 367-76

Структурная единица: п. 2.17

Номер: 314575

Вопрос: *Под каким номером на рисунке указано торкрет бетонное покрытие купола воздухонагревателя доменной печи с верхней горелкой?*

Рисунок:

Ответы:

№1 1

№2 2

№3 3

№4 4

№5 7

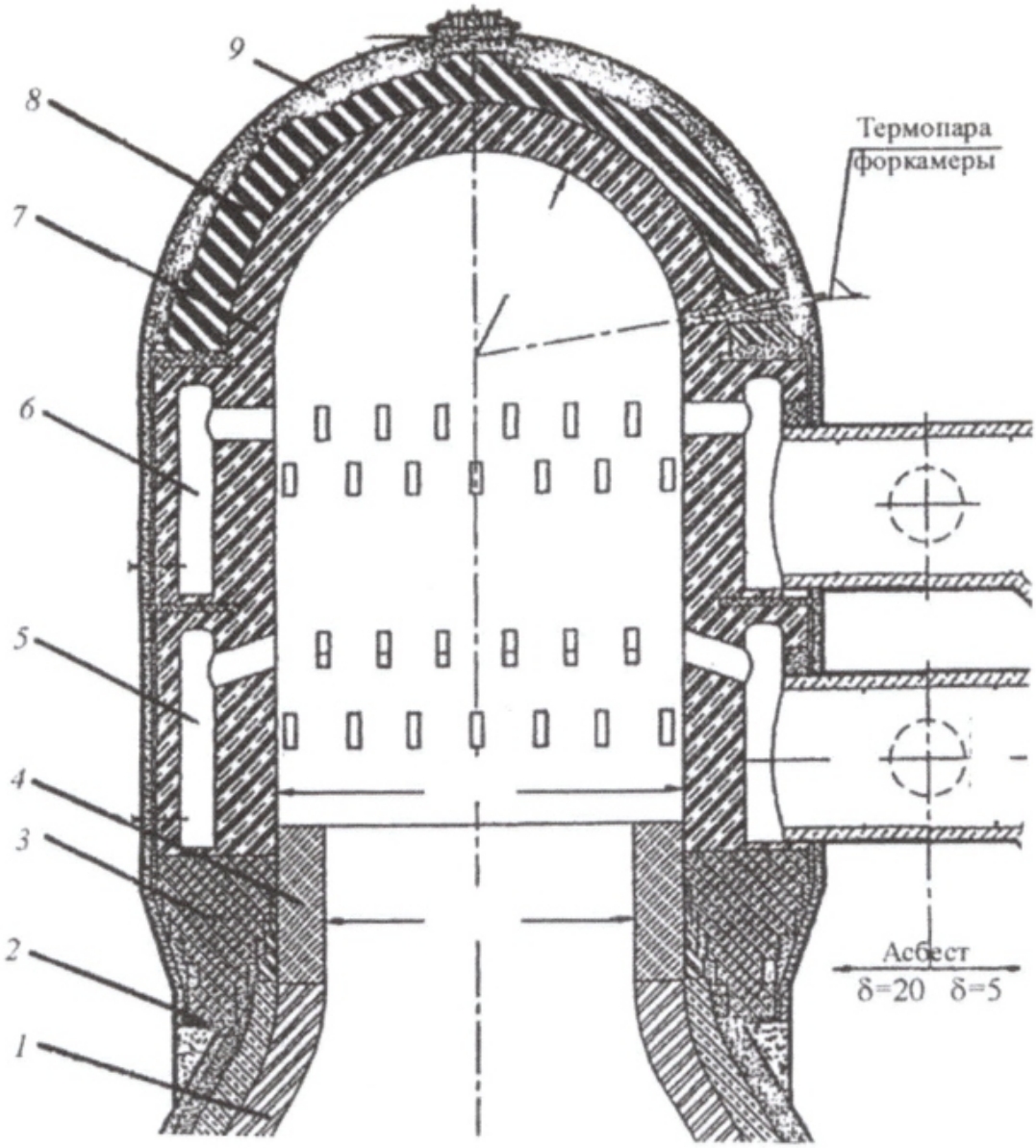

№6 8

№7 9

Документ: ВСН 367-76

Структурная единица: п. 2.41

Номер: 314570

Вопрос: *С каким уклоном должны быть установлены холодильники маратора доменной печи?*

Рисунок:

Ответы:

№1 15 мм.

№2 20 мм.

№3 25 мм.

Документ: ВСН 367-76

Структурная единица: п. 2.22

Номер: 314574

Вопрос: *На каком рисунке указана знаковая сигнализация стропальщика по выполнению операции "повернуть стрелу" на работах по ремонту доменной печи при перемещении грузов кранами?*

Рисунок:

	Рисунок	*Сигнал*
1		Прерывистое движение рукой вверх на уровне пояса, ладонь обращена вверх, рука согнута и локте
2		Прерывистое движение рукой вниз перед грудью, ладонь обращена вниз, рука согнута в локте
3		Движение вытянутой рукой, ладонь, обращена в сторону требуемого движения
4		Движение рукой, согнутой в локте, ладонь обращена в сторону требуемого движения тележки
5		Движение рукой, согнутой в локте, ладонь обращена в сторону требуемого движения стрелы
6		Движение вверх вытянутой рукой, предварительно опущенной до вертикального положения, ладонь раскрыта
7		Движение вниз вытянутой рукой, предварительно поднятой до вертикального положения, ладонь раскрыта
8		Резкое движение рукой вправо и влево на уровне пояса, ладонь обращена вниз
9		Кисти рук обращены ладонями одна к другой на небольшом расстоянии, руки при этом подняты вверх

Ответы:

№1 рисунок 1

№2 рисунок 2

№3 рисунок 3

№4 рисунок 4

№5 рисунок 5

№6 рисунок 6

Документ: РД 10-107-96

Структурная единица: приложение 6

Номер: 314576

Вопрос: *Под каким номером на рисунке указано опорное кольцо пят бандажа воздухонагревателя доменной печи?*

Рисунок:

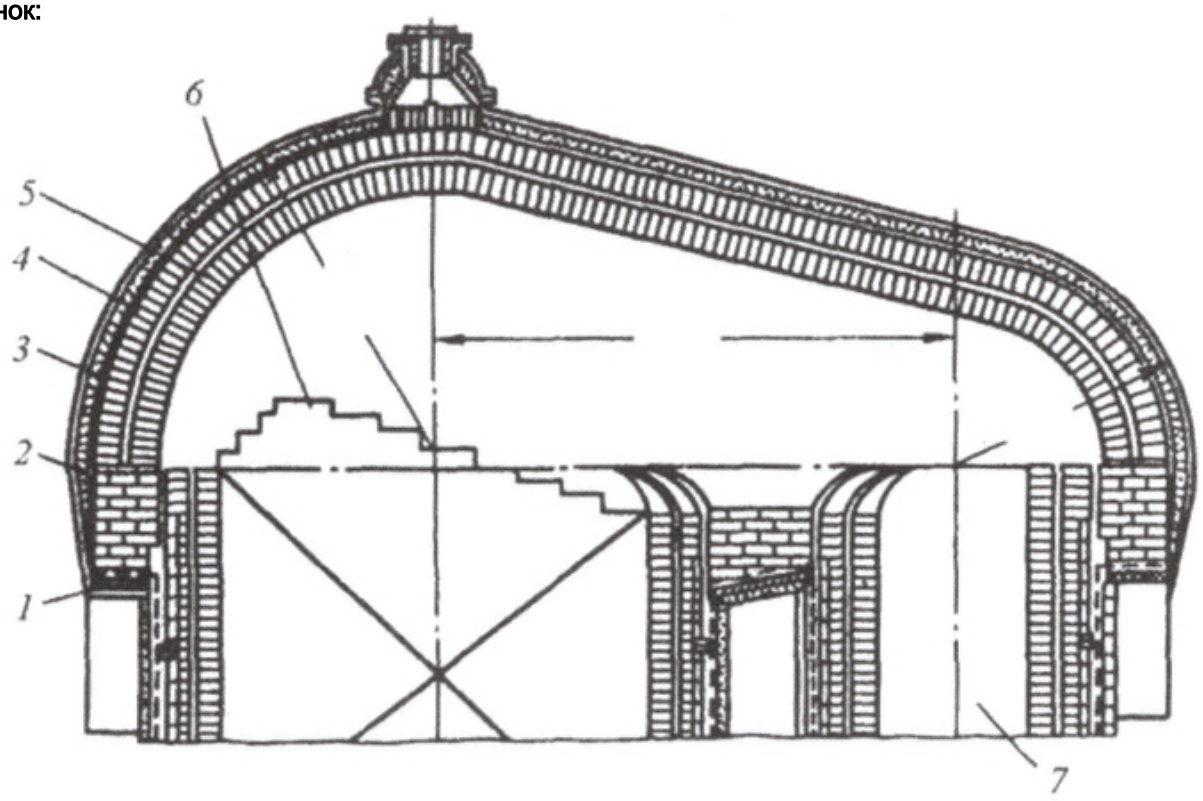

Ответы:

№1 1

№2 2

№3 3

№4 4

№5 5

№6 6

№7 7

Документ: ВСН 367-76

Структурная единица: п. 2.42

Номер: 314531

Вопрос: *Разрешается ли производить кладку стен стекловаренной печи в положении "Стоя на стене"?*

Рисунок:

Ответы:

№1 разрешается при толщине стены более 0,75 м

№2 разрешается только с применением предохранительных поясов

№3 не разрешается

Документ: СНиП 12-04-2002

Структурная единица: п.9.2.2

Номер: 314533

Вопрос: *Что относится к зонам постоянно действующих опасных производственных факторов при строительстве стекловаренных печей?*

Рисунок:

Ответы:

№1 места вблизи от неогражденных перепадов по высоте 1,0 и более

№2 места вблизи от неогражденных перепадов по высоте 1,3 и более

№3 места над которыми происходит перемещение грузов кранами

Документ: СНиП 12-03-2001

Структурная единица: часть 1, п. 4,9

Номер: 314529

Вопрос: *Укажите как должны производится контрольные замеры толщины швов огнеупорной кладки стекловаренных печей?*

Рисунок:

Ответы:

№1 не менее чем в 8 местах на каждые 3 м? кладки каждого элемента печи.

№2 не менее чем в 10 местах на каждые 5 м? кладки каждого элемента печи.

№3 не менее чем в 15 местах на каждые 10 м? кладки каждого элемента печи.

Документ: СНиП III-24-75

Структурная единица: п. 3.5

Номер: 314532

Вопрос: *Укажите число мест в кладке стен стекловаренной печи, в которых допускается выполнять кладку с утолщенными швами до 50 % против проектной толщины шва:*

Рисунок:

Ответы:

№1 2 места

№2 3 места

№3 4 места

№4 5 мест

Документ: СНиП III-24-75

Структурная единица: п. 3.5

Номер: 314534

Вопрос: *На какую ширину не изолируют кладку сводов рабочего пространства стекловаренных печей, показанную на рисунке, в местах температурных швов?*

Рисунок:

Ответы:

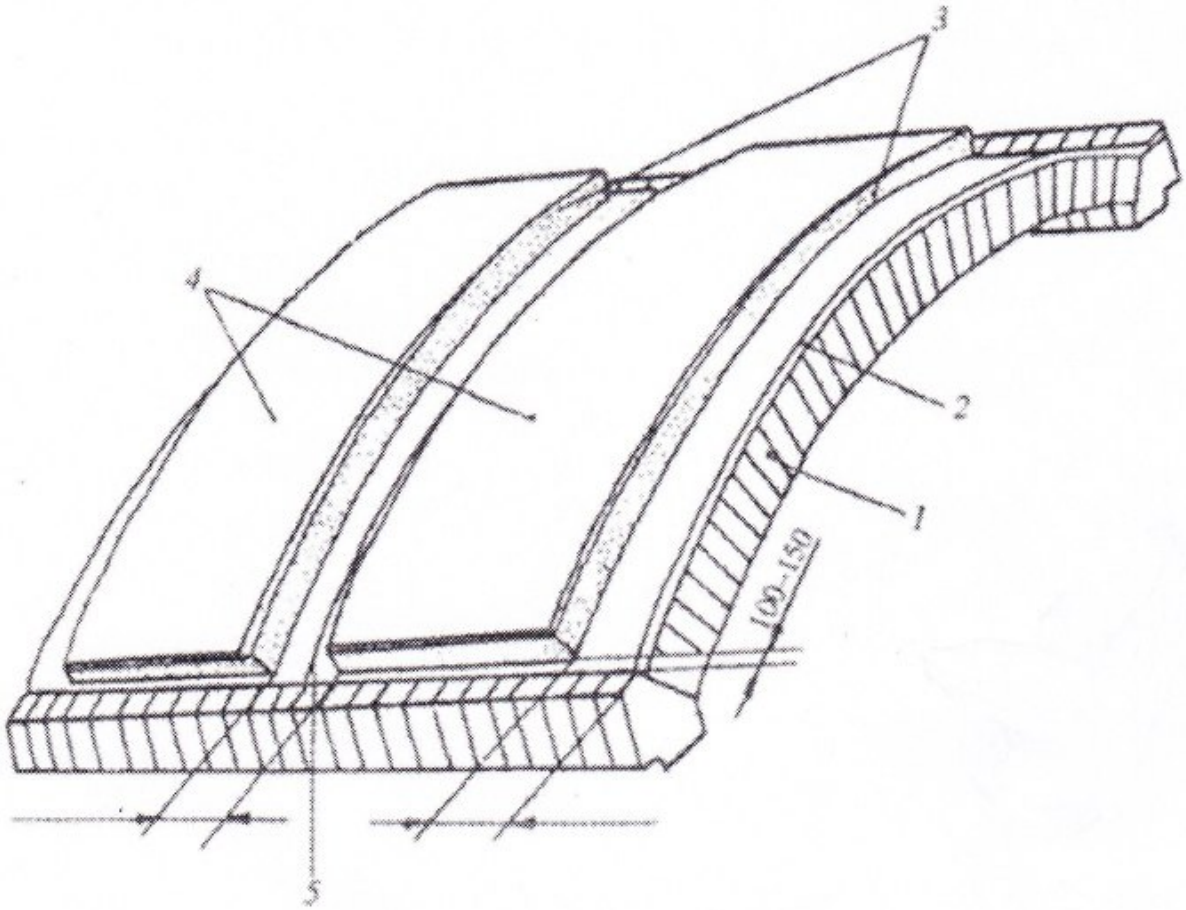

Расположение изоляции на своде стекловаренной печи: *1*-изолируемый свод; *2*-уплотнительная обмазка; *3*-теплоизоляция (один или несколько слоёв); *4*-покровный слой; *5*-температурный шов

№1 до 50 мм. с каждой стороны

№2 до 100 мм. с каждой стороны

№3 до 150 мм. с каждой стороны

№4 до 200 мм. с каждой стороны

№5 до 250 мм. с каждой стороны

№6 до 300 мм. с каждой стороны

Документ: ВСН 367-76

Структурная единица: п. 7.15

Номер: 314536

Вопрос: *Укажите на каком рисунке правильно указано расстояние на которое должен заходить верхний брус на нижележащий ряд в местах перехода кладки дна стекловаренной печи с одного уровня на другой:*

Рисунок:

Ответы:

№1 А

№2 Б

№3 В

№4 Г

Сопряжение донных брусьев варочной и студочной частей печи

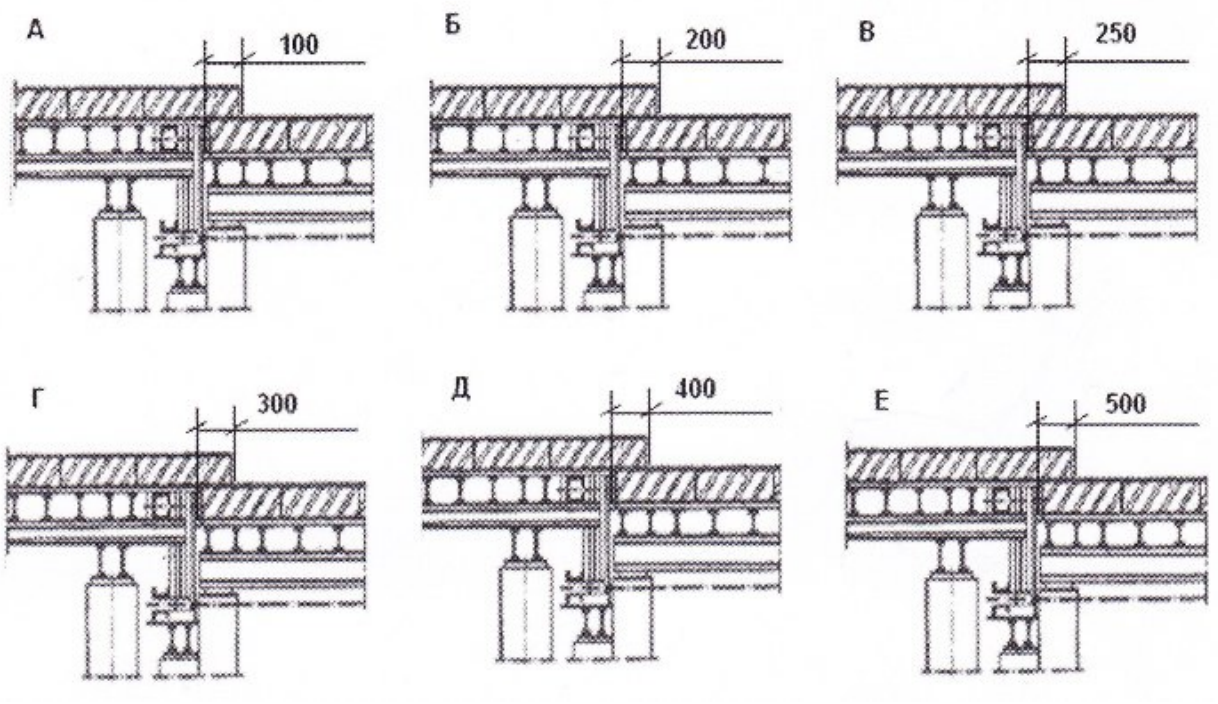

№5 Д

№6 Е

Документ: ВСН 367-76

Структурная единица: п. 7.9

Номер: 314530

Вопрос: *Какое решение суда влечет за собой нарушение требований в области охраны окружающей среды при строительстве стекловаренных печей?*

Рисунок:

Ответы:

№1 штраф

№2 приостановление строительства

№3 отстранение от руководства строительством

Документ: ФЗ №7

Структурная единица: гл. 7, п.2

Номер: 314535

Вопрос: *На каком рисунке указана знаковая сигнализация стропальщика по выполнению операции "поднять стрелу" на работах по строительству и ремонту стекловаренной печи при перемещении грузов кранами?*

Рисунок:

Ответы:

№1 1 рисунок

№2 2 рисунок

№3 3 рисунок

№4 4 рисунок

	Рисунок	*Сигнал*
1		Прерывистое движение рукой вверх на уровне пояса, ладонь обращена вверх, рука согнута и локте
2		Прерывистое движение рукой вниз перед грудью, ладонь обращена вниз, рука согнута в локте
3		Движение вытянутой рукой, ладонь, обращена в сторону требуемого движения
4		Движение рукой, согнутой в локте, ладонь обращена в сторону требуемого движения тележки
5		Движение рукой, согнутой в локте, ладонь обращена в сторону требуемого движения стрелы
6		Движение вверх вытянутой рукой, предварительно опущенной до вертикального положения, ладонь раскрыта
7		Движение вниз вытянутой рукой, предварительно поднятой до вертикального положения, ладонь раскрыта
8		Резкое движение рукой вправо и влево на уровне пояса, ладонь обращена вниз
9		Кисти рук обращены ладонями одна к другой на небольшом расстоянии, руки при этом подняты вверх

№5 5 рисунок

№6 6 рисунок

Документ: РД 10-107-96

Структурная единица: приложение 6

Номер: 180614

Вопрос: *Укажите на рисунке под каким номером указано специальное клиновое изделие, предназначенное для защиты пят сводов стекловаренной печи?*

Рисунок:

Ответы:

№1 6

№2 9

№3 11

№4 12

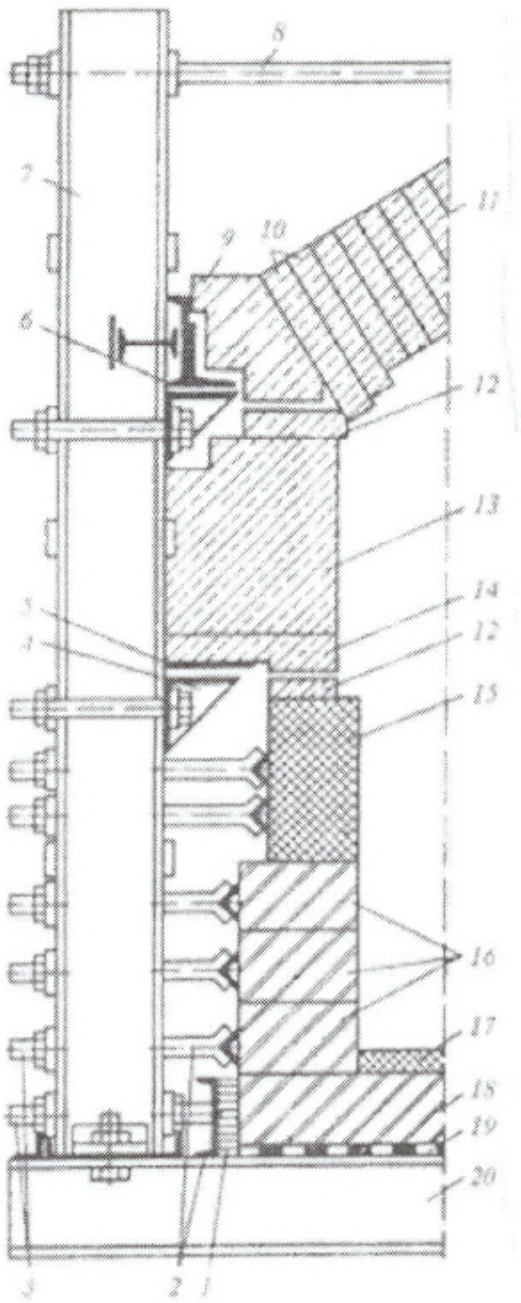

№5 14

№6 15

№7 16

Документ: ВСН 367-76

Структурная единица: п. 7.12