Номер: 286572

Вопрос: *Какую операцию нужно выполнить до начала электросварочных работ на нефтяных, газовых и бензиновых трубопроводах или сосудах (емкостях):*

Рисунок:

Ответы:

№1 промыть трубопроводы, сосуды (емкости) водой и полностью заполнить водой

№2 удалить жидкость или газы из трубопроводов, сосудов (емкостей) и заполнить полностью водой

№3 промыть не менее 2 раз водой под давлением, снять давление и полностью заполнить водой

№4 порядок подготовки объектов к электросварочным работам определяет руководитель водолазных работ

№5 трубопроводы, сосуды (емкости) заполнить инертными газами

Документ: РД 31.84.01-90

Структурная единица: п. 3.8.17

Номер: 286496

Вопрос: *Каково минимальное количество водолазов должно быть на водолазной станции для выполнения работ по сварке и резке металла под водой электродуговым способом:*

Рисунок:

Ответы:

№1 не менее 3

№2 не менее 4

№3 не менее 5

№4 определяется руководителем водолазного спуска

Документ: пособие

Структурная единица: п. 7.48

Номер: 286605

Вопрос: *Кто утверждает план резки металла, составленного после обследования объекта:*

Рисунок:

Ответы:

№1 старшина водолазной станции

№2 руководитель водолазного спуска

№3 руководитель водолазных работ

№4 специалист структурного подразделения предприятия

№5 представитель заказчика

Документ: РД 31.84.01-90

Структурная единица: п. 3.8.11

Номер: 286594

Вопрос: *На каком расстоянии устанавливается сварочное оборудование:*

Рисунок:

Ответы:

№1 не ближе 3-4 м, не более 25-30 м

№2 не ближе 4-5 м, не более 20-25 м

№3 не ближе 5-6 м, не более 15-20 м

№4 не ближе 6-7 м, не более 10-15 м

Документ: пособие

Структурная единица: п. 7.49

Номер: 286398

Вопрос: *Обязательно ли для осуществления сварки и резки под водой применение сварочного оборудования, изготовленного специально для работы под водой:*

Рисунок:

Ответы:

№1 Да

№2 Нет

Документ: РД 31.35.13-90

Структурная единица: п.4.4.25

Номер: 286408

Вопрос: *Какой тип сварного шва предпочтительнее при сварке под водой:*

Рисунок:

Ответы:

№1 встык

№2 внахлест

Документ: РД 31.35.13-90

Структурная единица: п.4.4.28

Номер: 286413

Вопрос: *Допускается ли резка под водой металлоконструкций, части которых в процессе разделочных работ приобретают свободу перемещения:*

Рисунок:

Ответы:

№1 Да

№2 Нет

Документ: РД 31.35.13-90

Структурная единица: п.4.4.39

Номер: 286467

Вопрос: *Разрешается ли проведение подводных электросварочных работ без прямой двусторонней связи с водолазом-сварщиком:*

Рисунок:

Ответы:

№1 Да

№2 Нет

Документ: РД 31.84.01-90

Структурная единица: п. 3.8.10

Номер: 286471

Вопрос: *Кто из водолазов допускается к выполнению электросварочных работ под водой:*

Рисунок:

Ответы:

№1 прошедший обучение и допущенный к этим работам приказом руководителя предприятия

№2 имеющий соответствующее квалификационное свидетельство

№3 прошедший соответствующее обучение и сдавший экзамен ВКК

№4 прошедший соответствующее обучение, имеющий квалификационное свидетельство и допущенный к этим работам приказом руководителя предприятия

№5 только водолаз не ниже II класса и допущенный к этим работам приказом руководителя предприятия

Документ: РД 31.84.01-90

Структурная единица: п. 3.8.1

Номер: 286585

Вопрос: *Заплаты для заделки отверстий в металлических конструкциях (100*200 или 200*300 мм) должны быть такими, чтобы края отверстий перекрывались на:*

Рисунок:

Ответы:

№1 30-50 мм

№2 50-80 мм

№3 80-100 мм

№4 100-150 мм

№5 150-200 мм

Документ: пособие

Структурная единица: п. 7.52

Номер: 286625

Вопрос: *Что из представленного ниже относится к дефектам подводных сварных швов:*

Рисунок:

Ответы:

№1 Б, В, Г, Д, Е

№2 А, Б, Г, Д, Е

№3 А, Б, В, Г, Е

№4 А, Б, В, Г, Д

№5 все перечисленное

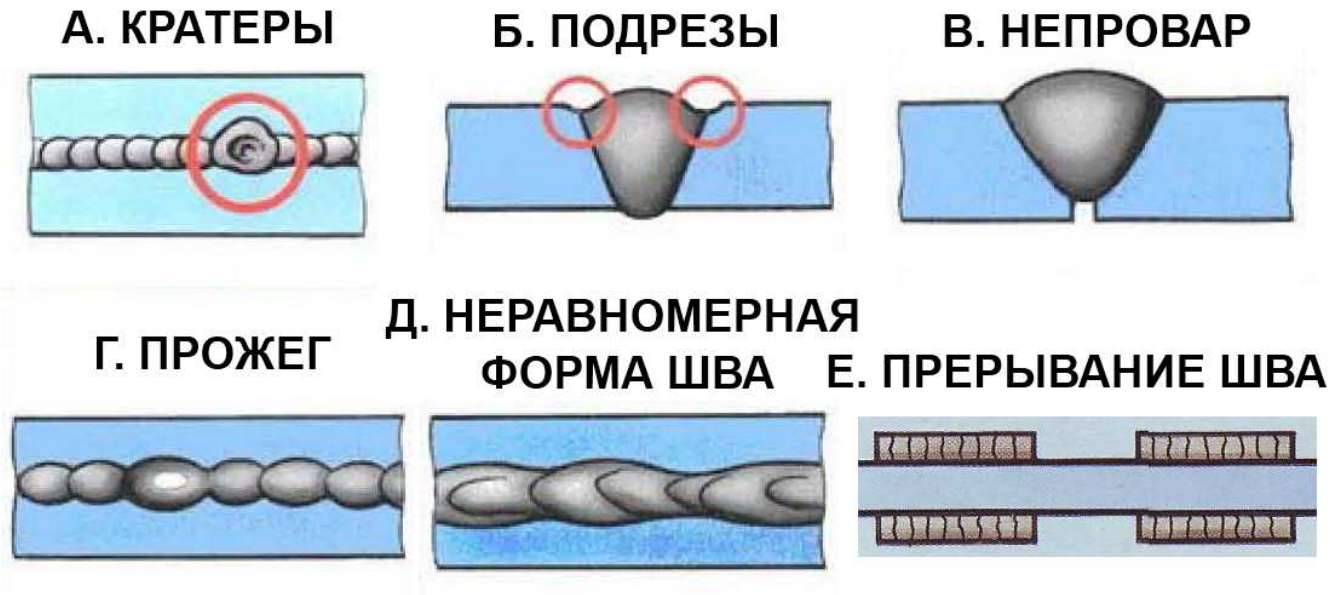

Документ: РД 31.35.13-90

Структурная единица: п. 4.4.43

Номер: 286476

Вопрос: *Какой вид тока применяется при подводной сварке/резке:*

Рисунок:

Ответы:

№1 постоянный

№2 переменный

№3 оба

Документ: пособие

Структурная единица: п. 7.50

Номер: 286510

Вопрос: *Какое максимальное напряжение холостого хода может использоваться в источника сварочного тока при выполнении подводных электросварочных работ:*

Рисунок:

Ответы:

№1 24 вольта

№2 36 вольт

№3 110 вольт

№4 220 вольт

Документ: РД 31.84.01-90

Структурная единица: п. 3.8.4

Номер: 286437

Вопрос: *Где должен находится рубильник включения/отключения сварочного тока и*

Рисунок:

Ответы:

№1 у сварочного агрегата

№2 у места спуска водолаза

№3 у станции связи с водолазом

Документ: пособие

Структурная единица: п. 7.49

Номер: 286502

Вопрос: *Каким должно быть сопротивление изоляции кабеля и электрододержателя при выполнении работ по подводной сварке:*

Рисунок:

Ответы:

№1 не менее 0,3 Мом

№2 не менее 0,5 Мом

№3 не менее 1,0 Мом

Документ: РД 31.84.01-90

Структурная единица: п. 3.8.6

Номер: 286549

Вопрос: *Масса и габариты отделяемых частей конструкции должны составлять от грузоподъемности и габаритов высоты подъема гаков и вылета грузовой стрелы применяемых грузоподъемных средств:*

Рисунок:

Ответы:

№1 не более 50-60%

№2 не более 60-70%

№3 не более 70-80%

Документ: РД 31.35.13-90

Структурная единица: п. 4.4.1

Номер: 286540

Вопрос: *При какой максимальной толщине металла допускается применять подводную электродуговую резку:*

Рисунок:

Ответы:

№1 до 20 мм

№2 до 30 мм

№3 не ограничено

Документ: СНиП 3.07.02-87

Структурная единица: п. 3.17

Номер: 286722

Вопрос: *Во избежание наложения сварочных швов в вертикальном и, особенно, потолочном положениях при заделке отверстий в металлических конструкциях, применяется следующая форма заплаты:*

Рисунок:

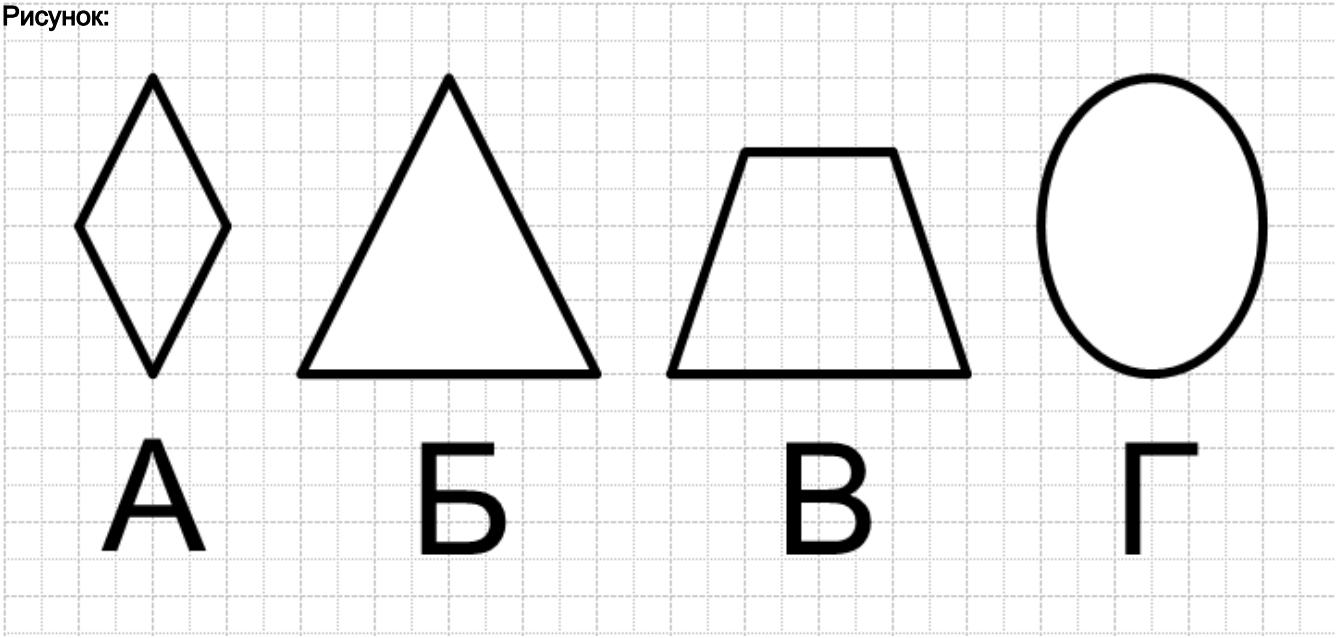

Ответы:

№1 А, Б, В

№2 Б, В, Г

№3 А, В, Г

№4 А, Б, Г

№5 любая из перечисленных

Документ: РД 31.35.13-90

Структурная единица: п. 7.53

Номер: 286814

Вопрос: *Следует ли предусмотреть при разработке проекта производства работ на строительство многониточных подводных переходов последовательное выполнение отдельных видов работ (сварка, изоляция и др.) по каждой нитке:*

Рисунок:

Ответы:

№1 Да

№2 Нет

Документ: ВСН 010-88

Структурная единица: п. 2.6

Номер: 286854

Вопрос: *Какое количество реперов устанавливается при ширине реки более 200 м:*

Рисунок:

Ответы:

№1 не менее 2

№2 не менее 3

№3 не менее 4

Документ: ВСН 010-88

Структурная единица: п. 2.12

Номер: 286874

Вопрос: *При какой ширине водоема уточнение расстояния между урезами воды выполняется с помощью геодезических инструментов с разбивкой берегового базиса:*

Рисунок:

Ответы:

№1 более 50 м

№2 более 100 м

№3 более 150 м

№4 более 200 м

Документ: ВСН 010-88

Структурная единица: п. 2.12

Номер: 286839

Вопрос: *Допускается ли в зимний период засыпка траншей самосвалами со льда:*

Рисунок:

Ответы:

№1 Да

№2 Нет

Документ: ВСН 010-88

Структурная единица: п. 3.2.18

Номер: 286823

Вопрос: *Заглубление трубопроводов в дно реки или водоема до проектных отметок следует осуществлять устройством подводной траншеи до или после укладки трубопровода:*

Рисунок:

Ответы:

№1 До

№2 После

№3 И до и после

Документ: ВСН 010-88

Структурная единица: п. 3.1.1

Номер: 286828

Вопрос: *Следует ли при выборе плавучих грунторазрабатывающих снарядов помимо продолжительности навигационного периода учитывать время буксировки снаряда на объект:*

Рисунок:

Ответы:

№1 Да

№2 Нет

Документ: ВСН 010-88

Структурная единица: п. 3.2.3

Номер: 286844

Вопрос: *С какой нитки трубопровода следует начинать разработку подводных траншей при расположении в коридоре двух или более ниток:*

Рисунок:

Ответы:

№1 с нижней по течению

№2 с верхней по течению

Документ: ВСН 010-88

Структурная единица: п. 3.2.19

Номер: 286890

Вопрос: *При каком усилии затягиваются верхние гайки шпилек утяжелителей, 20 и 24 мм:*

Рисунок:

Ответы:

№1 10 / 15 кг?м

№2 15 / 20 кг?м

№3 15 / 26 кг?м

№4 26 / 30 кг?м

Документ: ВСН 010-88

Структурная единица: п. 4.3.7

Номер: 286885

Вопрос: *На какую проектную ширину следует увеличить траншею при совмещенной укладке кабеля связи и трубопровода в одной траншее:*

Рисунок:

Ответы:

№1 0,5 м

№2 1,0 м

№3 1,5 м

Документ: ВСН 010-88

Структурная единица: п. 3.1.3

Номер: 286894

Вопрос: *Каков должен быть запас по глубине и ширине при использовании в качестве спускового пути береговой траншеи, заполненной водой:*

Рисунок:

Ответы:

№1 0,4-0,6 м по глубине, не менее 1,5 диаметра по ширине

№2 0,6-0,8 м по глубине, не менее 2,0 диаметров по ширине

№3 0,8-1,0 м по глубине, не менее 2,5 диаметров по ширине

Документ: ВСН 010-88

Структурная единица: п. 5.2.10

Номер: 286889

Вопрос: *При каком диаметре труб утяжелители и железобетонные покрытия изготавливаются с применением тяжелых бетонов:*

Рисунок:

Ответы:

№1 более 530 мм

№2 более 720 мм

№3 более 820 мм

№4 более1020 мм

Документ: ВСН 010-88

Структурная единица: п. 4.1.3

Номер: 286917

Вопрос: *Какова рекомендованная длина секции трубопровода диаметром 1220-1420 мм при укладке методом протаскивания:*

Рисунок:

Ответы:

№1 20 м

№2 22 м

№3 24 м

№4 26 м

Документ: ВСН 010-88

Структурная единица: п. 5.3.4

Номер: 286939

Вопрос: *Каков должен быть запас по высоте и ширине относительно русла реки при сооружении временной дамбы на трубопереходе:*

Рисунок:

Ответы:

№1 0,3-0,5 м по высоте и не менее 3,0 м по ширине

№2 0,5-1,0 м по высоте и не менее 3,0 м по ширине

№3 0,5-1,0 м по высоте и не менее 5,0 м по ширине

№4 1,0-1,5 м по высоте и не менее 5,0 м по ширине

Документ: ВСН 010-88

Структурная единица: п. 6.3.7

Номер: 286880

Вопрос: *При какой ширине и глубине водоема, к нему применяются нормы производства работ как на строительство переходов через малые водные преграды:*

Рисунок:

Ответы:

№1 до 15 / 0,5 м

№2 до 20 / 1,0 м

№3 до 25 / 1,5 м

№4 до 30 / 1,5 м

Документ: ВСН 010-88

Структурная единица: п. 2.13

Номер: 286902

Вопрос: *При каком диаметре трубы допускается применение дополнительных толкающих усилий при протаскивании трубопровода:*

Рисунок:

Ответы:

№1 более 1020 мм

№2 более 1220 мм

№3 более 1420 мм

Документ: ВСН 010-88

Структурная единица: п. 5.2.12

Номер: 286928

Вопрос: *До какой величины скорости поверхностного течения эффективна укладка трубопровода способом свободного погружения:*

Рисунок:

Ответы:

№1 до 0,4-0,6 м/с

№2 до 0,6-0,8 м/с

№3 до 0,8-1,0 м/с

Документ: ВСН 010-88

Структурная единица: п. 5.4.4

Номер: 286949

Вопрос: *Каково допустимое отклонение при планировке грунта, щебеночной или гравийной подготовке ниже проектного уровня воды:*

Рисунок:

Ответы:

№1 - 10 см

№2 - 15 см

№3 - 20 см

№4 - 25 см

Документ: ВСН 010-88

Структурная единица: п. 9.5

Номер: 286956

Вопрос: *Каково распределение технических средств по зонам при разработке грунта при устройстве траншеи на подводных переходах:*

Рисунок:

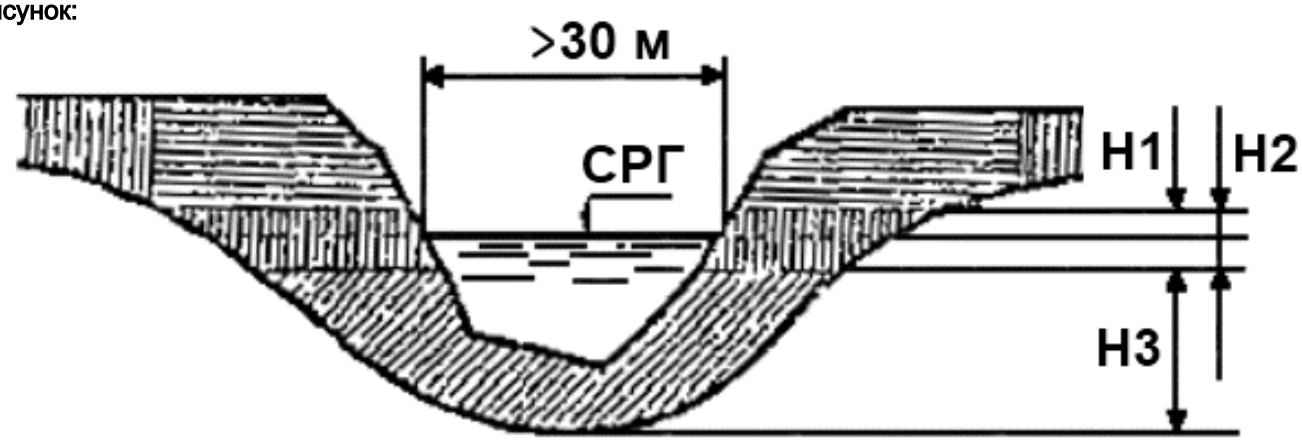

Ответы:

№1 Н1 - бульдозер, Н2 - экскаватор, Н3 - земснаряд

№2 Н1 - экскаватор, Н2 - бульдозер, Н3 - земснаряд

№3 Н1 - бульдозер, Н2 - земснаряд, Н3 - экскаватор

Документ: ВСН 010-88

Структурная единица: прил. 1 п. 6

Номер: 286970

Вопрос: *Каково минимальное расстояние должно быть обеспечено до края берега при укладки трубопровода краном-трубоукладчиком с дамбы:*

Рисунок:

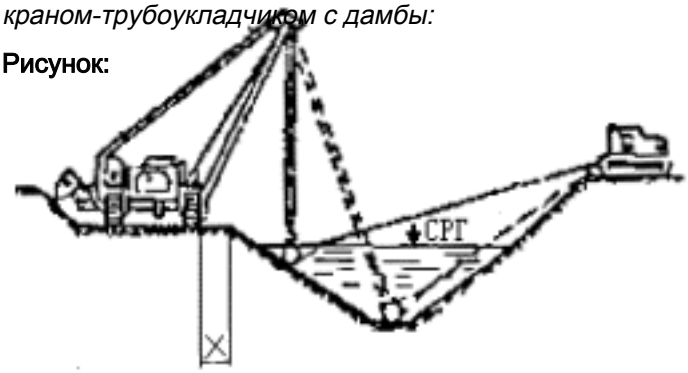

Ответы:

№1 1,0 м

№2 1,5 м

№3 2,0 м

№4 2,5 м

Документ: ВСН 010-88

Структурная единица: прил. 2 п. 9

Номер: 335852

Вопрос: *При какой глубине водоема допускается укладка кабельной линии без заглубления в грунт*

Рисунок:

Ответы:

№1 более 2,5 м

№2 более 5 м

№3 более 8 м

№4 по согласованию с организацией, эксплуатирующей водоем

Документ: ПУЭ

Структурная единица: 6 изд. п. 2.3.138

Номер: 335690

Вопрос: *Разрешается ли прокладка кабельных линий по гидротехническим сооружениям*

Рисунок:

Ответы:

№1 Да

№2 Нет

Документ: ПУЭ

Структурная единица: 6 изд. п. 2.3.147

Номер: 335697

Вопрос: *Разрешается ли пересечение кабельных линий под водой между собой*

Рисунок:

Ответы:

№1 Да

№2 Нет

Документ: ПУЭ

Структурная единица: 6 изд. п. 2.3.143

Номер: 335824

Вопрос: *Разрешается ли применения для подводных кабельных линий применение одножильных кабелей*

Рисунок:

Ответы:

№1 Да

№2 Нет

Документ: ПУЭ

Структурная единица: 2.3.49

Номер: 335695

Вопрос: *Разрешается ли прокладка кабельных маслонаполненных линий по мостам*

Рисунок:

Ответы:

№1 Да

№2 Нет

Документ: ПУЭ

Структурная единица: 6 изд. п. 2.3.150

Номер: 335859

Вопрос: *Какова минимальная высота колодца на усовершенствованных набережных*

Рисунок:

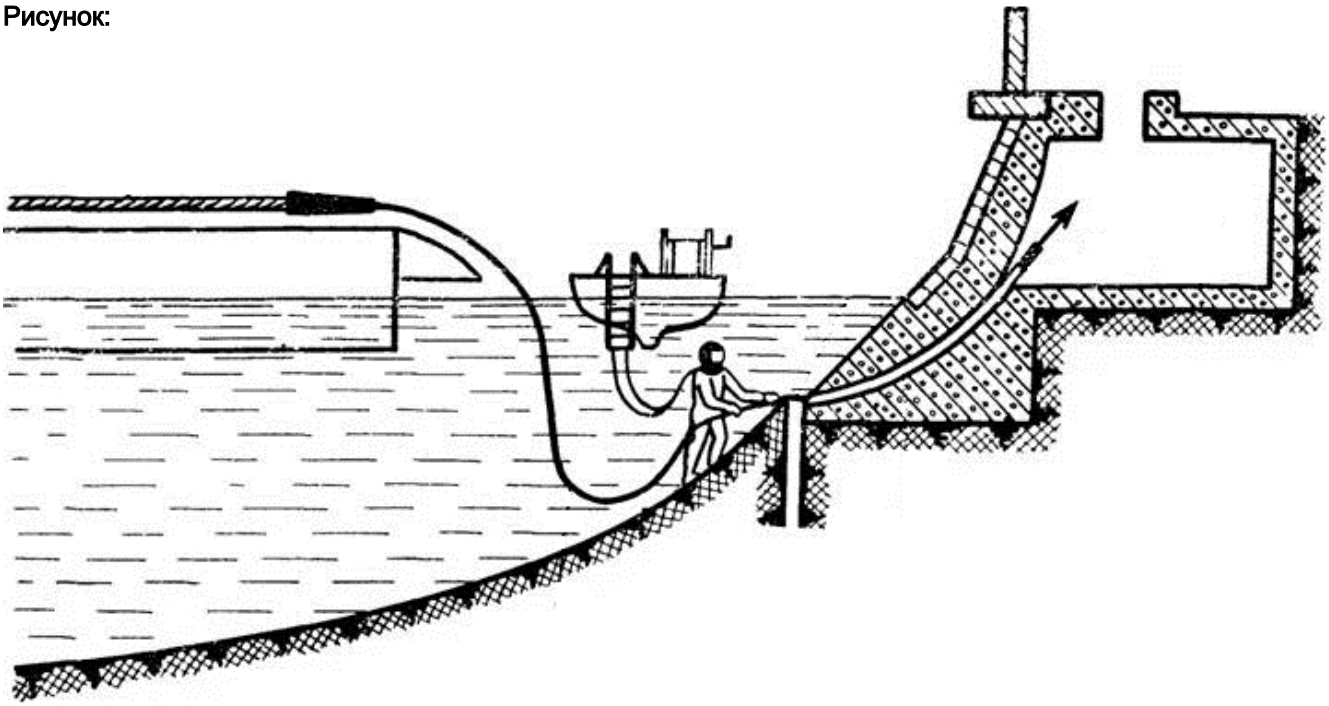

Ответы:

№1 не менее 1,2 м

№2 не менее 1,5 м

№3 не менее 1,8 м

№4 не менее 2,5 м

Документ: ПУЭ

Структурная единица: 6 изд. п. 2.3.127

Номер: 335825

Вопрос: *Допускается ли для подводных кабельных линий применение кабелей разных сечений*

Рисунок:

Ответы:

№1 Да

№2 Нет

Документ: ПУЭ

Структурная единица: 6 изд. п. 2.3.36

Номер: 335832

Вопрос: *Какой вид защитной оболочки применяется для подводных кабельных линий, длиной боле 100 м*

Рисунок:

Ответы:

№1 стальные ленты

№2 плоская проволока

№3 круглая проволока

Документ: ПУЭ

Структурная единица: 6 изд. п. 2.3.49

Номер: 335834

Вопрос: *Какова минимальная глубина залегания кабеля при прокладки линии через реки с неустойчивым руслом и берегами, подверженными размыванию*

Рисунок:

Ответы:

№1 не менее 1 м

№2 не менее 2 м

№3 не менее 3 м

Документ: ПУЭ

Структурная единица: 6 изд. п. 2.3.136

Номер: 335830

Вопрос: *На каком расстоянии, определяемом параллельными прямыми от крайних кабелей, должна быть установлена охранная зона для подводных кабельных линий до и выше 1 кВ*

Рисунок:

Ответы:

№1 50

№2 100

№3 150

Документ: ПУЭ

Структурная единица: 6 изд. п. 2.3.13

Номер: 335836

Вопрос: *Какое расстояние должно быть между отдельными кабелями при прокладке их в одну подводную траншею*

Рисунок:

Ответы:

№1 не регламентируется

№2 не менее 15 см

№3 не менее 25 см

№4 определяется проектом

Документ: ПУЭ

Структурная единица: 6 изд. п. 2.3.139

Номер: 335838

Вопрос: *Какова длина резерва кабеля в месте подводного кабельного перехода на берегах без усовершенствованных набережных при речной и морской прокладках*

Рисунок:

Ответы:

№1 5/15

№2 10/20

№3 10/30

№4 15/30

Документ: ПУЭ

Структурная единица: 6 изд. п. 2.3.141

Номер: 335840

Вопрос: *Сколько резервных кабелей должно быть предусмотрено при прокладке в воде трех и более кабелей до 35 кВ*

Рисунок:

Ответы:

№1 не менее одного на каждые три

№2 не менее одного

№3 не менее двух на каждые три

Документ: ПУЭ

Структурная единица: 6 изд. п. 2.3.145

Номер: 335842

Вопрос: *Сколько резервных кабелей должно быть предусмотрено при прокладке в воде трех и более кабелей до 35 кВ*

Рисунок:

Ответы:

№1 не менее одного на каждые три

№2 не менее одного

№3 не менее двух на каждые три

Документ: ПУЭ

Структурная единица: 6 изд. п. 2.3.145

Номер: 335943

Вопрос: *Место установки оболочки в сооружение нужно предварительно обозначить вешками или буями:*

Рисунок:

Ответы:

№1 Да

№2 Нет

Документ: СНиП 3.07.02-87

Структурная единица: п. 4.56

Номер: 335947

Вопрос: *Оборачиваемость временных раскрепляющих конструкций определяется подрядчиком:*

Рисунок:

Ответы:

№1 Да

№2 Нет

Документ: СНиП 3.07.02-87

Структурная единица: п. 4.94

Номер: 335945

Вопрос: *Стыкование секций свай-оболочек диаметром 2 м и более следует произ-водить в горизонтальном положении:*

Рисунок:

Ответы:

№1 Да

№2 Нет

Документ: СНиП 3.07.02-87

Структурная единица: п. 4.79

Номер: 335951

Вопрос: *Анти-коррозийное покрытие на анкерных тягах должно быть выполнено до их установки:*

Рисунок:

Ответы:

№1 Да

№2 Нет

Документ: СНиП 3.07.02-87

Структурная единица: п. 4.74

Номер: 335952

Вопрос: *Каждая погруженная свая или свая-оболочка подлежит обследованию, включая водолазное в подводной зоне:*

Рисунок:

Ответы:

№1 Да

№2 Нет

Документ: СНиП 3.07.02-87

Структурная единица: п. 4.91

Номер: 335949

Вопрос: *Проверку положения элементов верхнего строения и соответствия его проекту следует выполнять с помощью геодезических инструментов:*

Рисунок:

Ответы:

№1 Да

№2 Нет

Документ: СНиП 3.07.02-87

Структурная единица: п. 4.96

Номер: 335950

Вопрос: *Участки акватории, на которых предусматривается перемещение строительных плавучих средств, должны быть протралены, а при необхо-димости обследованы водолазами:*

Рисунок:

Ответы:

№1 Да

№2 Нет

Документ: СНиП 3.07.02-87

Структурная единица: п. 2.2

Номер: 335954

Вопрос: *Допускается ли частичный выход стальных шпунтин из замков:*

Рисунок:

Ответы:

№1 Да

№2 Нет

Документ: СНиП 3.07.02-87

Структурная единица: п. 4.105 табл. 10

Номер: 335946

Вопрос: *При погружении круглых свай*

о до 800 мм смещение их голов в плане допускается на величину 1/3 о, но не более 150 мм:

Рисунок:

Ответы:

№1 Да

№2 Нет

Документ: СНиП 3.07.02-87

Структурная единица: п. 4.87 табл. 9

Номер: 335956

Вопрос: *Допускается ли выправление погруженных в грунт свай-оболочек:*

Рисунок:

Ответы:

№1 Да

№2 Нет

Документ: СНиП 3.07.02-87

Структурная единица: п. 4.88

Номер: 335953

Вопрос: *Швартовка плавучих средств к ранее установленным оболочкам допускается:*

Рисунок:

Ответы:

№1 Да

№2 Нет

Документ: СНиП 3.07.02-87

Структурная единица: п. 4.57

Номер: 335958

Вопрос: *Достоверность нулевой отметки водомерных реек необходимо контро-лировать по реперам, расположенным на берегу:*

Рисунок:

Ответы:

№1 не реже 1 раза в неделю

№2 не реже 1 раза в месяц

№3 ежедневно

Документ: СНиП 3.07.02-87

Структурная единица: п. 2.9

Номер: 335961

Вопрос: *Резку металла должны выполнять водолазы-сварщики:*

Рисунок:

Ответы:

№1 электрокислородным способом

№2 электродуговым способом

№3 в основном электрокислородным способом, электродуговая резка допускается как исключение при разделке металла толщиной до 30 мм

Документ: СНиП 3.07.02-87

Структурная единица: п. 3.17

Номер: 335962

Вопрос: *Кривизна состыкованной сваи-оболочки не должна превышать:*

Рисунок:

Ответы:

№1 1/200

№2 1/400

№3 1/600

Документ: СНиП 3.07.02-87

Структурная единица: п. 4.79

Номер: 335963

Вопрос: *При погружении свай и свай-оболочек на строительстве эстакад, пирсов и причалов следует применять:*

Рисунок:

Ответы:

№1 специальные плавучие направляющие кондукторы

№2 временные маячные сваи, к кото-рым крепятся навесные направляющие

№3 направляющие устройства не требуются

Документ: СНиП 3.07.02-87

Структурная единица: п. 4.80

Номер: 335965

Вопрос: *Для предотвращения наплыва грунта в сваю-оболочку при работе эрлиф-та необходимо поддерживать в ней воду на уровне:*

Рисунок:

Ответы:

№1 более низком, чем отметка горизонта воды в акватории

№2 более высоком, чем отметка горизонта воды в акватории

№3 95 % обеспеченности

Документ: СНиП 3.07.02-87

Структурная единица: п. 4.82

Номер: 335966

Вопрос: *Сваи, имеющие отклонения в плане выше предусмотренных СНиП 3.07.02-87 допускается выправлять:*

Рисунок:

Ответы:

№1 разрешение не требуется

№2 только с разрешения проектной организации

№3 только по согласованию с заказчиком

Документ: СНиП 3.07.02-87

Структурная единица: п. 4.88

Номер: 335957

Вопрос: *Свайные работы по возведению ГТС с применением плавучих средств допускается производить при параметрах волнения не более:*

Рисунок:

Ответы:

№1 волнение - 1 балл, высота волны – 0,5 м

№2 2 волнение - 3 балла, высота волны – 0,6 м

№3 волнение - 2 балла, высота волны – 0,75 м

Документ: СНиП 3.07.02-87

Структурная единица: п. 1.7

Номер: 335959

Вопрос: *При выполнении детальных разбивок перед началом работ для свайных оснований должны быть закреплены следующие линии:*

Рисунок:

Ответы:

№1 оси продольных и поперечных рядов свай, кустов, козел

№2 внешние границы

№3 оси продольных рядов свай

Документ: СНиП 3.07.02-87

Структурная единица: п. 2.11

Номер: 335967

Вопрос: *В каких случаях допускается наращивание свай-оболочек в процессе их погружения:*

Рисунок:

Ответы:

№1 при полной длине сваи-оболочки более 12 м

№2 когда полная длина сваи-оболочки превышает возможности крана по высоте подъема и грузоподъемности

№3 только по согласованию с проектировщиком

Документ: СНиП 3.07.02-87

Структурная единица: п. 4.78

Номер: 335960

Вопрос: *Для рыхления скальных грунтов на глубину 1-2 м следует применять:*

Рисунок:

Ответы:

№1 колонковые заряды

№2 накладные заряды

№3 шпуровой метод

Документ: СНиП 3.07.02-87

Структурная единица: п. 3.10

Номер: 335968

Вопрос: *Состыкованная на полную длину свая-оболочка должна быть:*

Рисунок:

Ответы:

№1 принята по акту

№2 размечена по длине, замаркирована и принята по акту

№3 замаркирована и принята по акту

Документ: СНиП 3.07.02-87

Структурная единица: п. 4.78

Номер: 335969

Вопрос: *Какие элементы следу-ет погружать в первую очередь при применении направляющих каркасов:*

Рисунок:

Ответы:

№1 вертикальные

№2 наклонные

№3 не регламентируется

Документ: СНиП 3.07.02-87

Структурная единица: п. 4.90

Номер: 335915

Вопрос: *При наполнении массива-гиганта водой тросы лебедок должны быть:*

Рисунок:

Ответы:

№1 туго натянуты

№2 ослаблены

Документ: СНиП 3.07.02-87

Структурная единица: п. 4.44

Номер: 335930

Вопрос: *Подъем и перемещение массивов с ключевыми отверстиями сле-дует производить:*

Рисунок:

Ответы:

№1 при достижении бетоном не менее 70 % прочности

№2 без ограничений

№3 через 14 дней

Документ: СНиП 3.07.02-87

Структурная единица: п. 4.20

Номер: 335920

Вопрос: *Непосредственно перед укладкой массивов следует произвести под-водное освидетельствование постели:*

Рисунок:

Ответы:

№1 Да

№2 Нет

Документ: СНиП 3.07.02-87

Структурная единица: п. 4.21

Номер: 335921

Вопрос: *Распалубка массивов допускается после достижения бетоном прочности более 5 МПа:*

Рисунок:

Ответы:

№1 Да

№2 Нет

Документ: СНиП 3.07.02-87

Структурная единица: п. 4.19

Номер: 335918

Вопрос: *При возведении набросных сооружений сбрасывание массивов с транспортных средств:*

Рисунок:

Ответы:

№1 не допускается

№2 рекомендуется

Документ: СНиП 3.07.02-87

Структурная единица: п. 4.29

Номер: 335932

Вопрос: *При наброске бетонных массивов смещение бортовых мас-си-вов от проектной линии укладки не должно превышать:*

Рисунок:

Ответы:

№1 ± 250 мм

№2 ± 0,5 м

№3 1/5 характерного размера массива

Документ: СНиП 3.07.02-87

Структурная единица: п. 4.23 табл. 5

Номер: 335924

Вопрос: *При расположении верха отсыпки на глубине 4 м и более от уровня воды камень следует отсыпать:*

Рисунок:

Ответы:

№1 пионерным способом

№2 с помощью шаланд с раскрывающимся днищем

№3 с помощью транспортеров

Документ: СНиП 3.07.02-87

Структурная единица: п. 4.3

Номер: 335925

Вопрос: *Равнение поверхности каменной отсыпки следует начинать:*

Рисунок:

Ответы:

№1 сразу после завершения отсыпки до проектного профиля одного из участков длиной не менее 25 м

№2 после завершения работ по всему сооружению

№3 3 не реже одного раза в сутки

Документ: СНиП 3.07.02-87

Структурная единица: п. 4.7

Номер: 335926

Вопрос: *Отклонения поверхности от-сып--ки после равнения*
каменных постелей под наброску из массивов:

Рисунок:

Ответы:

№1 зависит от крупности материала каменной постели

№2 1/20 от высоты постели

№3 ± 200 мм

Документ: СНиП 3.07.02-87

Структурная единица: п. 4.13 табл. 3

Номер: 335931

Вопрос: *Первый массив опоры или головной части сооружения укладывается:*

Рисунок:

Ответы:

№1 по грани, параллельной продольной оси сооружения

№2 по грани, перпендикулярной продольной оси сооружения

№3 по мористой части

Документ: СНиП 3.07.02-87

Структурная единица: п. 4.21

Номер: 335923

Вопрос: *Для обеспечения непотопляемости отсеки массивов-гигантов должны быть закрыты сверху временными деревянными палубами:*

Рисунок:

Ответы:

№1 Да

№2 Нет

Документ: СНиП 3.07.02-87

Структурная единица: п. 4.43

Номер: 335927

Вопрос: *До начала отсыпки камня в воду подводное основание должно быть проведено:*

Рисунок:

Ответы:

№1 обследование с помощью подводных телевизионных уста-новок и планировка дна

№2 водолазное обследование и необ-ходимая расчистка

№3 подготовка не требуется

Документ: СНиП 3.07.02-87

Структурная единица: п. 4.2

Номер: 335936

Вопрос: *Загрузка массива-гиганта на не защищенных от волнения участках должна начинаться:*

Рисунок:

Ответы:

№1 немедленно после окончания установки в створ соору-жения

№2 после установки двух соседних массивов

№3 после стабилизации положения

Документ: СНиП 3.07.02-87

Структурная единица: п. 4.47

Номер: 335935

Вопрос: *Перемещение массива-гиганта по воде следует производить: на расстояние свыше 5 км или в условиях открытой и нестесненной акватории:*

Рисунок:

Ответы:

№1 с помощью буксира на буксирном конце

№2 с помощью буксира и понтонов под бортом массива-гиганта

№3 с использованием автономной движительной установки

Документ: СНиП 3.07.02-87

Структурная единица: п. 4.42

Номер: 335929

Вопрос: *На каждый изготовленный бетонный массив следует:*

Рисунок:

Ответы:

№1 наносить маркировку

№2 составлять паспорт, в кото-ром указываются класс бетона, номер, тип и дата изготовления массива

№3 составлять акт приемки

Документ: СНиП 3.07.02-87

Структурная единица: п. 4.18

Номер: 335937

Вопрос: *При строительстве оградительных сооружений установка каждого последующего массива-гиганта в створ сооружения допускается:*

Рисунок:

Ответы:

№1 по окончании загрузки отсеков предыдущего в полном объеме

№2 по окончании загрузки отсеков предыдущего в объеме, обеспечивающем его устойчивость и прочность в штормовую погоду

№3 не ранее чем через 2 часа после установки предыдущего

Документ: СНиП 3.07.02-87

Структурная единица: п. 4.50

Номер: 335938

Вопрос: *В морях с приливно-отливными колебаниями уровня погружение массива-гиганта следует начинать:*

Рисунок:

Ответы:

№1 в начале отлива

№2 в конце отлива

№3 при уровне 90 % обеспеченности

Документ: СНиП 3.07.02-87

Структурная единица: п. 4.44

Номер: 335933

Вопрос: *Укладку массивов в набросные сооружения следует производить в первую очередь:*

Рисунок:

Ответы:

№1 плавсредством с наибольших глубин

№2 во внешнюю (морскую) часть профиля сооружения

№3 начиная от берега

Документ: СНиП 3.07.02-87

Структурная единица: п. 4.29

Номер: 335900

Вопрос: *В каких случаях разрешается выполнять подводные электросварочные работы в закрытых емкостях, если они частично заполнены водой при наличии плавающего горючего:*

Рисунок:

Ответы:

№1 в раскрытых сверху емкостях и на 50% заполненных водой

№2 если температура вспышки плавающего на поверхности воды горючего выше 60°С

№3 в исключительных случаях, если емкости раскрыты сверху, на 50% заполнены водой, температура вспышки плавающего на поверхности воды горючего выше 45°С, при этом слой воды над местом сварки не менее 1 м

№4 не разрешается ни в каких случаях

Документ: РД 31.84.01-90

Структурная единица: п. 3.8.19

Номер: 335906

Вопрос: *Допускается ли применение переменного тока частотой 50 Гц для сварки и резки под водой*

Рисунок:

Ответы:

№1 Да

№2 Нет

Документ: Правила

Структурная единица: п. 3.8.4

Номер: 335892

Вопрос: *Необходимо ли планирование основных производственных операций (по монтажу трубопровода и др.) с таким расчетом, чтобы укладка трубопровода производилась сразу после окончания работ по устройству подводной траншеи*

Рисунок:

Ответы:

№1 Да

№2 Нет

Документ: ВСН 010-88

Структурная единица: п. 2.6

Номер: 376683

Вопрос: *Какое напряжение тока разрешается применять при работе с электроинструментом и для переносных светильников на установках гидромеханизации:*

Рисунок:

Ответы:

№1 не свыше 12 В

№2 не свыше 24 В

№3 не свыше 36 В

№4 220 в

Документ: ГОСТ Р 12.3.048-2002

Структурная единица: п. 5.3.24 и п.6.17

Номер: 376659

Вопрос: *При наращивании плавучего пульпопровода допускается переносить кабель, находящийся под напряжением:*

Рисунок:

Ответы:

№1 Да

№2 Нет

Документ: ГОСТ Р 12.3.048-2002

Структурная единица: п. 5.3.23

Номер: 376654

Вопрос: *Подъем и спуск оборудования земснарядов не допускается производить при помощи мягких канатов и тросов:*

Рисунок:

Ответы:

№1 Да

№2 Нет

Документ: ГОСТ Р 12.3.048-2002

Структурная единица: п. 5.3.14

Номер: 376650

Вопрос: *Во время перегона по морю нахождение людей на земснаряде запрещается:*

Рисунок:

Ответы:

№1 Да

№2 Нет

Документ: ГОСТ Р 12.3.048-2002

Структурная единица: п. 5.3.33

Номер: 376669

Вопрос: *Перемещение вантово-папильонажных землесосов в прорези осуществляется: поперечное - вантовой лебедкой; продольное - папильонажными лебедками:*

Рисунок:

Ответы:

№1 Да

№2 Нет

Документ: РД 31.74.08-94

Структурная единица: п. 1.1.2.2

Номер: 376675

Вопрос: *Режим работы гидроразрыхлителя изменяется путем:*

Рисунок:

Ответы:

№1 замены сопел

№2 изменения давления грунтоприемника на грунт

№3 регулировки давления в системе пневмогидрокомпенсаторов

Документ: РД 31.74.08-94

Структурная единица: п. 3.1.8.

Номер: 376671

Вопрос: *Шаг перекладки папильонажных якорей в среднем составляет 0,5...0,6 дальности закладки якоря от линии бровки:*

Рисунок:

Ответы:

№1 Да

№2 Нет

Документ: РД 31.74.08-94

Структурная единица: п. 1.2.6.8

Номер: 376664

Вопрос: *При работе земснаряда в карьере допускается образование козырьков из мерзлого грунта:*

Рисунок:

Ответы:

№1 Да

№2 Нет

Документ: ГОСТ Р 12.3.048-2002

Структурная единица: п. 5.5.10

Номер: 376673

Вопрос: *Положение подводного отвала грунта для рефулерных землесосов закрепляется на местности путем установки буйков или вешек:*

Рисунок:

Ответы:

№1 по углам границ отвала

№2 по оси отвала

№3 на входе и выходе с отвала

Документ: РД 31.74.08-94

Структурная единица: п. 2.1.4.6.

Номер: 376674

Вопрос: *При действии бокового ветра и течения суммарный угол дрейфа и сноса землесоса не должен превышать:*

Рисунок:

Ответы:

№1 25 градусов

№2 5 градусов

№3 2 градусов

Документ: РД 31.74.08-94

Структурная единица: п. 3.1.5.

Номер: 376665

Вопрос: *Плавучий пульпопровод должен быть оснащен спасательными кругами через каждые 50 м:*

Рисунок:

Ответы:

№1 Да

№2 Нет

Документ: ГОСТ Р 12.3.048-2002

Структурная единица: п. 6.4

Номер: 376684

Вопрос: *Каким должно быть испытательное давление для гидромониторов, водоводов, насосов и земснарядов при их испытаниях перед пуском в эксплуатацию:*

Рисунок:

Ответы:

№1 0,1 МПА (1,0 кГс/см2)

№2 0,3 МПа (3,0 кГс/см2)

№3 0,5 МПа (5,0 кГс/см2)

№4 1.5 рабочего давления

Документ: ГОСТ Р 12.3.048-2002

Структурная единица: п. 6.2

Номер: 376682

Вопрос: *Перед буксировкой земснаряд должен быть:*

Рисунок:

Ответы:

№1 предъявлен инспекции Речного Регистра

№2 освидетельствован Судоходной инспекцией или капитаном порта

№3 капитально отремонтирован

Документ: ГОСТ Р 12.3.048-2002

Структурная единица: п. 5.3.28

Номер: 376688

Вопрос: *Какова минимальная ширина прорези либо котлована, обеспечивающая нормальное папильонирование землесосного снаряда производительностью по воде 800 – 1200 м3/час и разворот плавучего пульпопровода:*

Рисунок:

Ответы:

№1 20 метров

№2 30 метров

№3 50 метров

Документ: ЕНиР Сборник Е2

Структурная единица: Таблица 7. п. 11.Тех. часть

Номер: 376680

Вопрос: *По какой схеме должна производиться разбивка промерных профилей для производства дноуглубления у причалов, имеющих продольное направление:*

Рисунок:

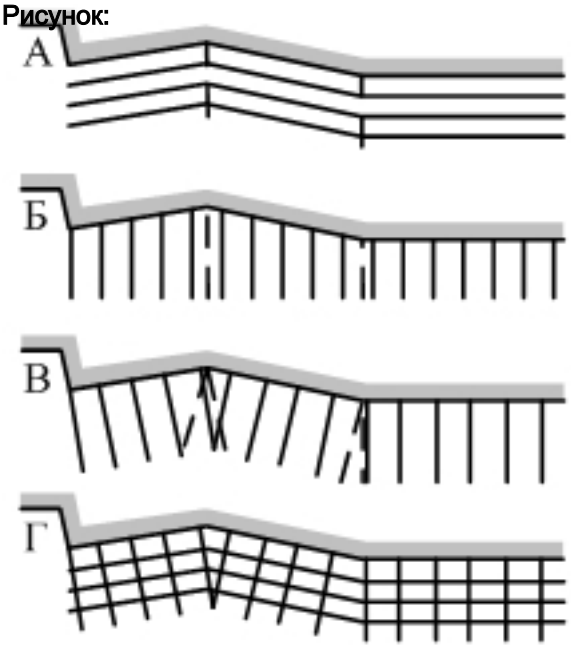

Ответы:

№1 а

№2 б

№3 в

№4 г

Документ: РД 31.74.08-94

Структурная единица: п. 2.3.8

Номер: 376692

Вопрос: *Как определяется время пребывания земснаряда на плесе:*

Рисунок:

Ответы:

№1 со времени начала до времени окончания работ на конкретном объекте

№2 с момента выхода земснаряда из затона до постановки на отстой

Документ: Инструкция по землечерпательным работам

Структурная единица: п. 2.3.1

Номер: 376681

Вопрос: *Какая схема движения рекомендована при разработке прорези самоотвозным землесосом на грунтах, длительное время удерживающих крутой откос:*

Рисунок:

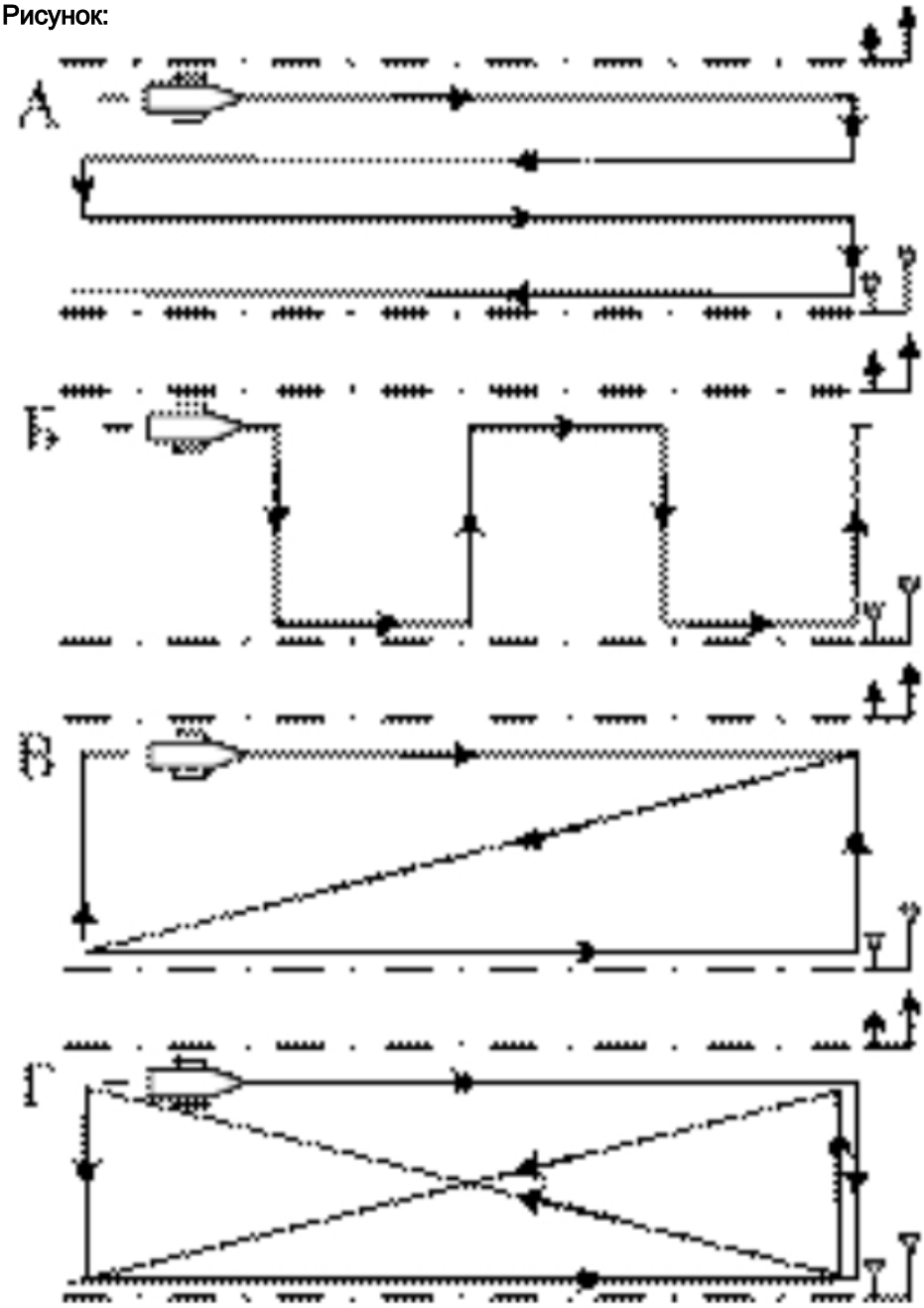

Ответы:

№1 а

№2 б

№3 в

№4 г

Документ: РД 31.74.08-94

Структурная единица: п. 3.1.14

Номер: 376693

Вопрос: *Какова назначаемая ширина серии при траншейном способе разработки землесосным снарядом производительностью менее 300 м3/час:*

Рисунок:

Ответы:

№1 до 20 метров

№2 до 50 метров

№3 до 100 метров

№4 нормами не ограничена

Документ: Инструкция по землечерпательным работам

Структурная единица: п. 3.6.2

Номер: 376694

Вопрос: *Какова минимальная по условиям управляемости скорость движения самодвижущего землесосного снаряда с волочащимся наконечником:*

Рисунок:

Ответы:

№1 не менее 2-х км/час

№2 не менее 4-х – 5-ти км/час

№3 нормами не ограничена

Документ: Инструкция по землечерпательным работам

Структурная единица: п. 3.7.2

Номер: 376695

Вопрос: *Через какое время производится наблюдение за уровнем воды при работе земснаряда в условиях резких колебаний уровня воды:*

Рисунок:

Ответы:

№1 через каждые 30 минут

№2 через каждый час

№3 через 8 часов

Документ: Инструкция по землечерпательным работам

Структурная единица: п. 3.18.1

Номер: 384672

Вопрос: *Какова минимальная глубина заложения кабельной маслонаполненной линии:*

Рисунок:

Ответы:

№1 не менее 1,5 м

№2 не менее 2,0 м

№3 не менее 2,5 м

Документ: ПУЭ

Структурная единица: п. 2.3.139

Номер: 384452

Вопрос: *При какой ширине водоема разрешается прокладка кабеля под воду методом протаскивания:*

Рисунок:

Ответы:

№1 до 150 м

№2 до 200 м

№3 до 500 м

№4 в зависимости от тягового усилия применяемых лебедок

Документ: ВСН 010-88

Структурная единица: ВСН 010-88 п.7.12.

Номер: 384485

Вопрос: *Допускается ли прокладка кабеля в зимнее время со льда:*

Рисунок:

Ответы:

№1 Да

№2 Нет

Документ: ВСН 010-88

Структурная единица: п. 10.1

Номер: 384494

Вопрос: *Каковы шаг и отклонение от средней линии при укладке кабеля в зигзагообразной траншее:*

Рисунок:

Ответы:

№1 3,0 / 0,5

№2 4,0 / 1,0

№3 5,0 / 1,5

Документ: ВСН 010-88

Структурная единица: п. 7.16

Номер: 384472

Вопрос: *Каков должен быть запас кабеля при укладке его в подводные траншеи:*

Рисунок:

Ответы:

№1 5%

№2 12%

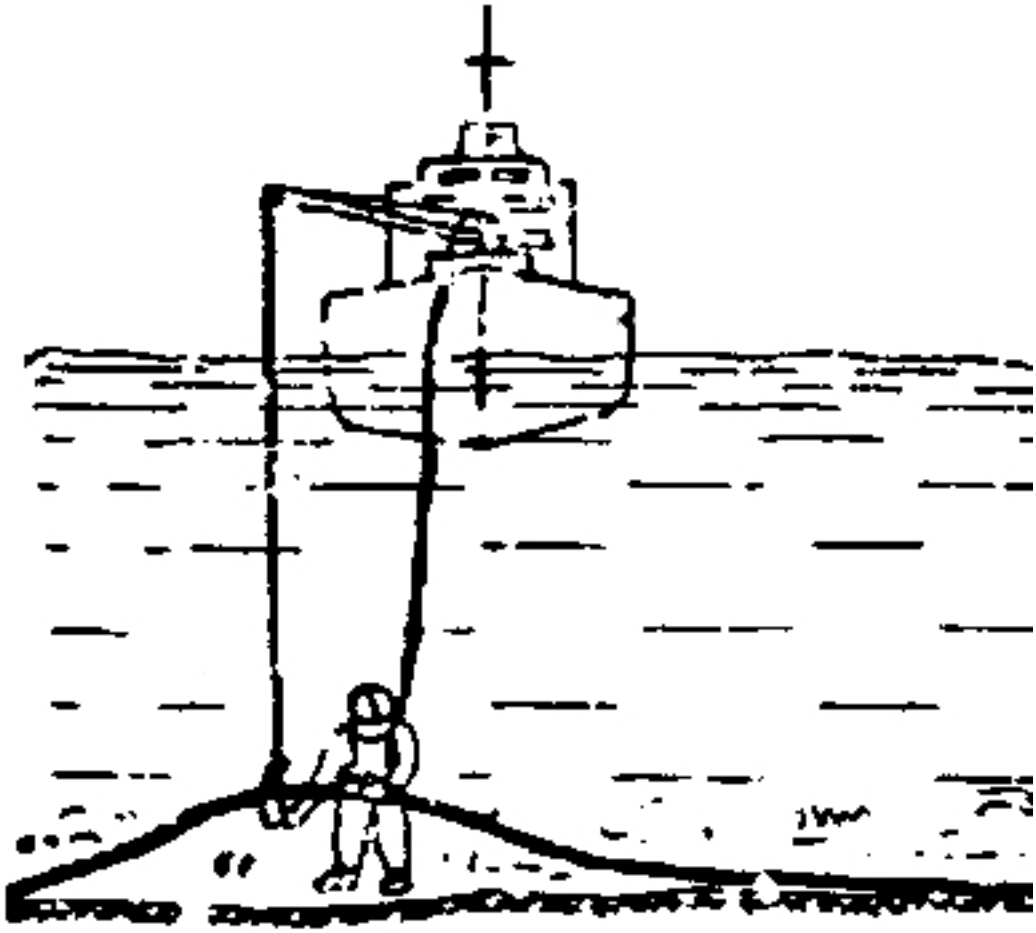

№3 14%

№4 18%

Документ: ВСН 010-88

Структурная единица: п.7.10

Номер: 384670

Вопрос: *На какой максимальной глубине и скорости течения допускается прокладка под водой кабелей низкого давления без специальных креплений фаз между собой:*

Рисунок:

Ответы:

№1 до 10 м / 0,5 м/с

№2 до 15 м / 1,0 м/с

№3 до 20 м / 1,5 м/с

Документ: ПУЭ

Структурная единица: п. 2.3.140

Номер: 376697

Вопрос: *Минимальная толщина разрабатываемого слоя для многочерпаковых земснарядов составляет 0,3 м:*

Рисунок:

Ответы:

№1 Да

№2 Нет

Документ: РД 31.74.08-94

Структурная единица: п. 1.2.6.16

Номер: 376699

Вопрос: *Штанговый земснаряд типа "прямая лопата" в процессе разработки перемещается:*

Рисунок:

Ответы:

№1 вперед по прорези

№2 назад по прорези

Документ: РД 31.74.08-94

Структурная единица: п. 1.4.2.18

Номер: 376702

Вопрос: *Для обеспечения необходимой держащей силы рабочие (папильонажные) якоря завозятся на расстояние 10...15м от линии бровки разрабатываемой прорези:*

Рисунок:

Ответы:

№1 Да

№2 Нет

Документ: РД 31.74.08-94

Структурная единица: п. 1.2.6.5

Номер: 376701

Вопрос: *В безмайонных многочерпаковых земснарядах черпаки в цепи соединены непосредственно друг с другом:*

Рисунок:

Ответы:

№1 Да

№2 Нет

Документ: РД 31.74.08-94

Структурная единица: п. 2.5.4.1

Номер: 376703

Вопрос: *Какова должна быть минимальная глубина на акватории разработки, по трассе движения грунтоотвозных шаланд и на отвале при работе земснаряда:*

Рисунок:

Ответы:

№1 не менее максимальной осадки судна

№2 более максимальной осадки судна

№3 не менее максимальной осадки судна плюс 0,5 м

Документ: РД 31.74.08-94

Структурная единица: п.1.2.4.3

Номер: 376704

Вопрос: *Ширина акватории для полного разворота мотозавозни должна быть:*

Рисунок:

Ответы:

№1 50-60 м

№2 2 длины корпуса земснаряда

№3 не менее 2,5 длины ее корпуса

№4 не менее 1,5 длины ее корпуса

Документ: РД 31.74.08-94

Структурная единица: п.1.2.9.1

Номер: 376707

Вопрос: *К глубоководным относятся отвалы грунта с глубинами не менее:*

Рисунок:

Ответы:

№1 1,5 осадки судна

№2 10 м

№3 осадки судна плюс 0,5 м

№4 1,3 осадки судна

Документ: РД 31.74.08-94

Структурная единица: п. 2.1.4.3

Номер: 376698

Вопрос: *Скреперный самоотвозный земснаряд не может быть использован для отсыпки постели под гидротехнические сооружения:*

Рисунок:

Ответы:

№1 Да

№2 Нет

Документ: РД 31.74.08-94

Структурная единица: п. 1.2.7.3

Номер: 376700

Вопрос: *Исполнительный промер выполняется по углубленному участку и на всем участке работы самоотвозных земснарядов:*

Рисунок:

Ответы:

№1 Да

№2 Нет

Документ: РД 31.74.08-94

Структурная единица: п. 2.5.4.1

Номер: 376709

Вопрос: *Какие из приведенных схем рекомендованы для установки одночерпаковых земснарядов на участке работ:*

Рисунок:

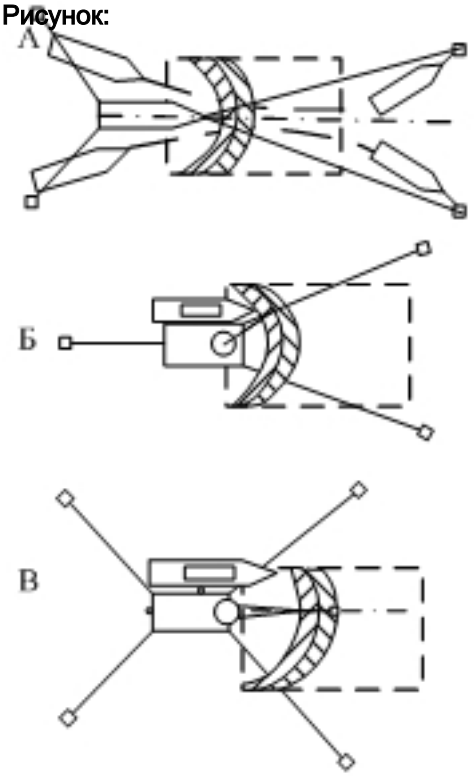

Ответы:

№1 а

№2 а, б, в

№3 б, в

№4 а, б

№5 а, в

Документ: РД 31.74.08-94

Структурная единица: п. 1.2.4.2

Номер: 376706

Вопрос: *Траление участка работ, трассы движения и отвала грунта выполняется:*

Рисунок:

Ответы:

№1 если он ранее не обследовался и имеются предположения о его засорении

№2 обязательно перед началом работ

№3 в соответствии с проектом производства работ

Документ: РД 31.74.08-94

Структурная единица: п. 2.1.4.2

Номер: 376711

Вопрос: *Земснаряд, работающий в районе со сложной экологической обстановкой, должен быть оснащен дозиметром:*

Рисунок:

Ответы:

№1 Да

№2 Нет

Документ: ГОСТ Р 12.3.048-2002

Структурная единица: п. 5.3.38

Номер: 376714

Вопрос: *Какими критериями руководствуются при выборе типа земснаряда при производстве дноуглубительных работ:*

Рисунок:

Ответы:

№1 грунтовые условия

№2 условия транспортирования грунта

№3 технико-экономические показатели

№4 продолжительность работы

№5 размеры земснаряда

№6 все вышеуказанное

Документ: Инструкция по землечерпательным работам

Структурная единица: п. 3.4.1

Номер: 376713

Вопрос: *При каком волнении разрешается работа земснаряда:*

Рисунок:

Ответы:

№1 до 2-х баллов

№2 до 3-х баллов

№3 до 4-х баллов

№4 определяется по классификации Российского Речного Регистра

Документ: ГОСТ Р 12.3.048-2002

Структурная единица: п. 5.3.7

Номер: 376710

Вопрос: *Для каких случаев применима данная схема работы двух самоходных землесосов:*

Рисунок:

Ответы:

№1 при работе на реках

№2 при протяженности участка более 2 км

№3 не используется

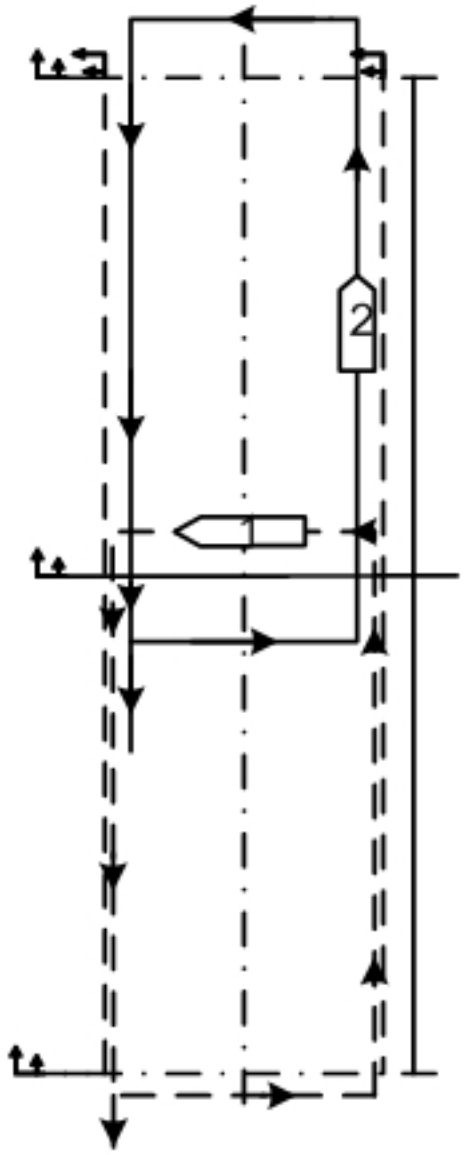

№4 при протяженности участка менее 2 км

Документ: РД 31.74.08-94

Структурная единица: п. 1.3.11

Номер: 376715

Вопрос: *Какой запас на неровность выработки назначается при работе штангового земснаряда на глинистом грунте в примесью валунов:*

Рисунок:

Ответы:

№1 15 см

№2 20 см

№3 50 см

Документ: Инструкция по землечерпательным работам

Структурная единица: п. 3.10.3

Номер: 376717

Вопрос: *Какова максимальная высота надводного слоя грунта при разработке земснарядами берегового откоса:*

Рисунок:

Ответы:

№1 не более 1 метра

№2 не более 2-х метров

№3 не более 3-х метров

№4 нормами не ограничена

Документ: Инструкция по землечерпательным работам

Структурная единица: п. 3.23.2

Номер: 376718

Вопрос: *Какова минимальная мощность теплохода для буксировки многочерпаковых земснарядов с шаландами и землесосных снарядов производительностью более 350 м3/час с плавучими грунтопроводами:*

Рисунок:

Ответы:

№1 не менее 110 кВт

№2 не менее 165 кВт

№3 не менее 220 кВт

№4 не менее 440 кВт

Документ: Инструкция по землечерпательным работам

Структурная единица: п. 4.2.98

Номер: 376720

Вопрос: *При какой минимальной температуре наружного воздуха возможно использование земснаряда:*

Рисунок:

Ответы:

№1 не ниже 0°С

№2 не ниже -5°С

№3 не ниже 10°С

Документ: Инструкция по землечерпательным работам

Структурная единица: п. 3.19.1

Номер: 376712

Вопрос: *На какое минимальное расстояние должны быть удалены работники при обнаружении в процессе работы земснаряда взрывоопасного предмета:*

Рисунок:

Ответы:

№1 не менее 100 м

№2 не менее 250 м

№3 не менее 400 м

№4 не менее 500 м

Документ: ГОСТ Р 12.3.048-2002

Структурная единица: п. 5.2.37

Номер: 342141

Вопрос: *Запрещается ли работа на бревенчатом плоту при волнах высотой более 0,3 м:*

Рисунок:

Ответы:

№1 Да

№2 Нет

Документ: ПБ 08-37-93

Структурная единица: п. 5.3.9.16

Номер: 342142

Вопрос: *При работе на судоходной реке на буровой установке всегда должен находиться дежурный, который обязан следить за движением судов и знать сигнальные знаки:*

Рисунок:

Ответы:

№1 Да

№2 Нет

Документ: ПБ 08-37-93

Структурная единица: п. 5.3.9.2

Номер: 342144

Вопрос: *Производство буровых работ со льда должно начинаться при наличии расчетной толщины льда в районе площадки, но не менее 0,5 м:*

Рисунок:

Ответы:

№1 Да

№2 Нет

Документ: ПБ 08-37-93

Структурная единица: п. 5.3.9.27

Номер: 376746

Вопрос: *Для предотвращения осыпания скальных пород с поверхности в скважину закрепление устья скважины производят увлажненной глиной, подавая ее непосредственно под долото:*

Рисунок:

Ответы:

№1 Да

№2 Нет

Документ: ВСН 178-91

Структурная единица: п. 9.9

Номер: 342146

Вопрос: *Какая из схем расположения рабочей площадки придонной неподвижной установки для бурения скважин рекомендована правилами безопасности:*

Рисунок:

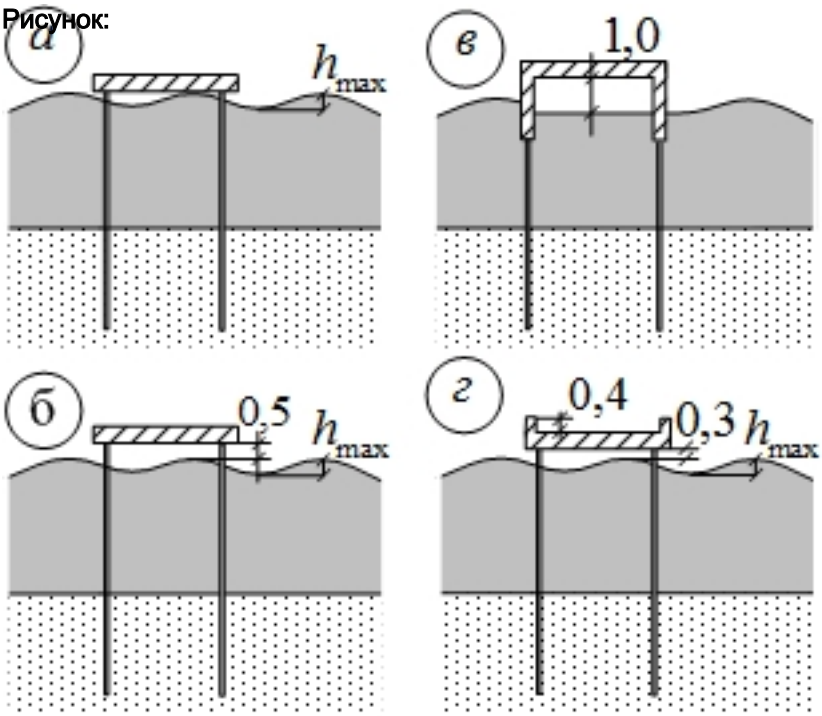

Ответы:

№1 а

№2 б

№3 в

№4 г

Документ: ПБ 08-37-93

Структурная единица: п. 5.3.9.20

Номер: 376747

Вопрос: *Если размеры скальных включений превышают 15-20 мм, следует применять шарошечное или ударно-вращательное бурение:*

Рисунок:

Ответы:

№1 Да

№2 Нет

Документ: ВСН 178-91

Структурная единица: п. 9.11

Номер: 376748

Вопрос: *При бурении в обводненных грунтах шарошечными долотами, имеющими продувочные каналы в лапах, во избежание зашламовывания опор, необходимо применять:*

Рисунок:

Ответы:

№1 устанавливать лубрикаторы

№2 специальные обратные клапаны

№3 принудительную смазку

Документ: ВСН 178-91

Структурная единица: п. 9.5

Номер: 376778

Вопрос: *Морские самоподъемные платформы в период эксплуатации применяются для:*

Рисунок:

Ответы:

№1 сбора, хранения и подготовки к транспортированию нефти

№2 разведочного бурения, строительно-монтажных работ

№3 разведочного бурения; строительных и транспортных работ

Документ: СНиП 33-01-2003

Структурная единица: Приложение В табл. В. 1

Номер: 342148

Вопрос: *Какая из схем организации рабочей площадки буровой установки для проведения работ со льда полностью удовлетворяет требованиям нормативных документов по безопасности ведения работ:*
1 – буровая установка; 2 – лед толщиной ?; 3 – настил из досок или брусьев; 4 – спасательные средства; 5–буровое оборудование

Рисунок:

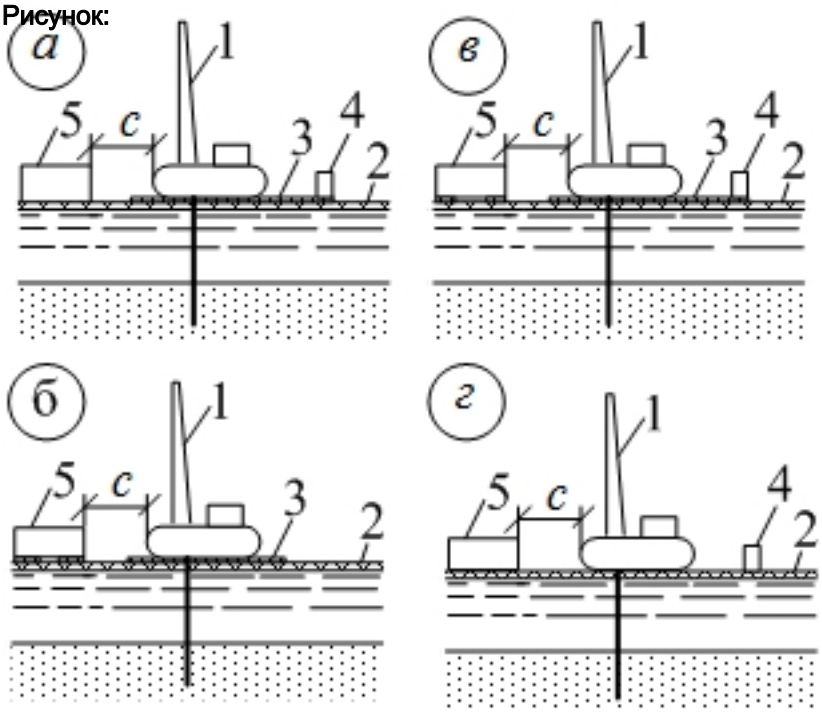

Ответы:

№1 а: ? ? 0,2 м, с ? 20 м

№2 б: ? ? 0,2 м, с ? 5 м

№3 в: ? ? 0,3 м, с ? 25 м

№4 г: ? ? 0,3 м, с ? 15 м

Документ: ПБ 08-37-93

Структурная единица: п. 5.3.9.27

Номер: 376724

Вопрос: *При бурении морских инженерно-геологических скважин на акватории приливных морей необходимо:*

Рисунок:

Ответы:

№1 зафиксировать максимальный и минимальный уровни воды

№2 непрерывно производить замеры глубины воды в точки бурения и вводить поправки

№3 произвести замеры уровня в начале и в момент окончания бурения

Документ: СНиП 11-114-2004

Структурная единица: п.6.4.2

Номер: 376773

Вопрос: *Работы по закреплению илов илоцементными сваями диаметром до 0,7 м следует производить буросмесительными машинами или станками вращательного бурения с крутящим моментом:*

Рисунок:

Ответы:

№1 не менее 2,5 кН?м

№2 не менее 5 кН?м

№3 не более 2 кН?м

Документ: СНиП 3.02.01-87

Структурная единица: п. 14.25

Номер: 376726

Вопрос: *Ориентировочная частота опробования грунтов при бурении инженерно-геологических скважин в интервале глубин опробования от дна моря 10-30 м составляет:*

Рисунок:

Ответы:

№1 2,0 - 3,0 м

№2 0,3 - 1,0 м

№3 1,5 м

Документ: СНиП 11-114-2004

Структурная единица: п. 6.4.3 табл. 6.2

Номер: 376727

Вопрос: *В слоях мощностью 5 м и более должно быть отобрано:*

Рисунок:

Ответы:

№1 не менее 3 образцов

№2 2 образца

№3 не менее 5 образцов

Документ: СНиП 11-114-2004

Структурная единица: п. 6.4.3 табл. 6.2

Номер: 376730

Вопрос: *Использование расщепляемых грунтоносов позволяет получать керн минимально нарушенного сложения из:*

Рисунок:

Ответы:

№1 связных грунтов

№2 несвязных грунтов

№3 слабосвязных и несвязных грунтов

Документ: СНиП 11-114-2004

Структурная единица: п. 6.4.5

Номер: 376728

Вопрос: *Для получения образцов грунта из песчаных отложений используются пробоотборники:*

Рисунок:

Ответы:

№1 вставные одноразовые полиэтиленовые рукава

№2 забивного или вибрационного действия

№3 расщепляемые грунтоносы

Документ: СНиП 11-114-2004

Структурная единица: п. 6.4.5

Номер: 376731

Вопрос: *Для отбора проб пластичных глинистых грунтов применяются:*

Рисунок:

Ответы:

№1 обуривающие и забивные грунтоносы

№2 гидроударные пробоотборники

№3 вдавливаемые и поршневые грунтоносы

Документ: СНиП 11-114-2004

Структурная единица: п. 6.4.3

Номер: 376732

Вопрос: *Намечаемые в программе изысканий способы бурения скважин должны обеспечивать необходимую точность установления границ между слоями грунтов:*

Рисунок:

Ответы:

№1 зафиксировать максимальный и минимальный уровни воды

№2 непрерывно производить замеры глубины воды в точке бурения и вводить поправки

№3 произвести замеры уровня в начале и в момент окончания бурения

Документ: СНиП 11-114-2004

Структурная единица: п. 6.4.2

Номер: 376737

Вопрос: *Количество скважин в кусте определяется схемой разработки месторождения и не должно превышать 23-х:*

Рисунок:

Ответы:

№1 Да

№2 Нет

Документ: ВНТП 3-85

Структурная единица: п. 2.14

Номер: 376740

Вопрос: *Расстояние от газовой скважины до нефтяной должно быть:*

Рисунок:

Ответы:

№1 не более 50 метров

№2 не менее 50 метров

Документ: ВНТП 3-85

Структурная единица: п. 2.240

Номер: 376729

Вопрос: *Применение гравитационных и гидростатических пробоотборников обеспечивает получение качественных проб при глубине моря до:*

Рисунок:

Ответы:

№1 5-10 м

№2 10-100 м

№3 100-300 м

Документ: СНиП 11-114-2004

Структурная единица: п. 6.4.3

Номер: 376738

Вопрос: *Количество скважин в кусте определяется схемой разработки месторождения и не должно превышать 23-х:*

Рисунок:

Ответы:

№1 Да

№2 Нет

Документ: ВНТП 3-85

Структурная единица: п. 2.14

Номер: 342122

Вопрос: *Погружение свай должно опережать работы по монтажу верхнего строе-ния:*

Рисунок:

Ответы:

№1 1 на 10-15 м

№2 не более чем на одну захватку

№3 не менее чем на длину секции

Документ: СНиП 3.07.02-87

Структурная единица: п. 4.94

Номер: 342125

Вопрос: *Недобивка свай до проект-ных отметок может быть не более:*

Рисунок:

Ответы:

№1 100 мм

№2 250 мм

№3 300 мм

Документ: СНиП 3.07.02-87

Структурная единица: п. 4.105 табл. 10

Номер: 342123

Вопрос: *Когда следует начинать работы по устройству верхнего надводного строения эстакад:*

Рисунок:

Ответы:

№1 после укрепления подпричального откоса и установки кожухов анти-коррозийной защиты

№2 после возведения свайного основания

№3 после укрепления подпричального откоса

Документ: СНиП 3.07.02-87

Структурная единица: п. 4.95

Номер: 342124

Вопрос: *Максимальный зазор между смежными призмати-чес-ки-ми железобетонными сваями должен быть не более:*

Рисунок:

Ответы:

№1 50 мм

№2 70 мм

№3 40 мм

Документ: СНиП 3.07.02-87

Структурная единица: п. 4.105 табл. 10

Номер: 342128

Вопрос: *Минимальная длина выс-ту-пающей за гайкой резьбовой части анкерной тяги равняется:*

Рисунок:

Ответы:

№1 удвоенной толщине гайки

№2 300 мм

№3 1,5 диаметра тяги

Документ: СНиП 3.07.02-87

Структурная единица: п. 4.105 табл. 10

Номер: 342130

Вопрос: *Срубку голов призматических свай (при их большом количестве) следует производить:*

Рисунок:

Ответы:

№1 специальными алмазно-корундовыми дисками

№2 с по-мощью специальных механических установок

№3 срубать с помощью отбойных молотков

Документ: СНиП 3.07.02-87

Структурная единица: п. 4.92

Номер: 342131

Вопрос: *Перед забивкой каждая шпунтина должна быть проверена на прямоли-нейность путем:*

Рисунок:

Ответы:

№1 протаскивания через замки обрезка шпунтины длиной не менее 2 м

№2 геометрической нивелировки

№3 с помощью специальных шаблонов

Документ: СНиП 3.07.02-87

Структурная единица: п. 4.99

Номер: 342129

Вопрос: *Когда следует производить натяжение анкерных тяг:*

Рисунок:

Ответы:

№1 при нали-чии перед анкерной стенкой призмы отпора, обеспечивающей ее устойчивость

№2 после устройства обратной засыпки до уровня анкера

№3 после завершения уплотнения обратной засыпки

Документ: СНиП 3.07.02-87

Структурная единица: п. 4.109

Номер: 342136

Вопрос: *Наибольшая разница между от-метками верха смежных лицевых плит в пределах секции:*

Рисунок:

Ответы:

№1 ± 0,15 % от свободной высоты стенки

№2 30 мм

№3 1/100 от высоты кордонной плиты

Документ: СНиП 3.07.02-87

Структурная единица: п. 4.73 табл. 8

Номер: 342138

Вопрос: *Границы равнения под гравитационные стенки и анкерные плиты назначаются:*

Рисунок:

Ответы:

№1 в пределах 0,8 ширины полосы опирания конструкции

№2 в пределах полосы опирания конструкции на постель, увеличенной на 1,0 м в каждую сторону

№3 в пределах полосы опирания конструкции на постель, увеличенной на 0,5м в каждую сторону

Документ: СНиП 3.07.02-87

Структурная единица: п. 4.13

Номер: 342133

Вопрос: *При погружении шпунтового ряда из отдельных шпунтин или набранных пакетов для предотвращения его наклона по ходу забивки сле-дует:*

Рисунок:

Ответы:

№1 использовать расклинивающие шпунтины

№2 устанавливать стенку в направляющие и производить по-гружение шпунта периодическими повторными проходами

№3 устанавливать стенку в направляющие

Документ: СНиП 3.07.02-87

Структурная единица: п. 4.103

Номер: 342135

Вопрос: *Все анкерные тяги следует устанавливать:*

Рисунок:

Ответы:

№1 с расчетным натяжением 10 %

№2 с натяжением необходимым для выравнивания кривизны стенки

№3 с одинаковым натяжением

Документ: СНиП 3.07.02-87

Структурная единица: п. 4.108

Номер: 376782

Вопрос: *Какую из приведенных эпюр нагрузок от фильтрационного давления воды рекомендуется у при расчете лицевых шпунтовых стенок, выполненных без дренажных отверстий:*

Рисунок:

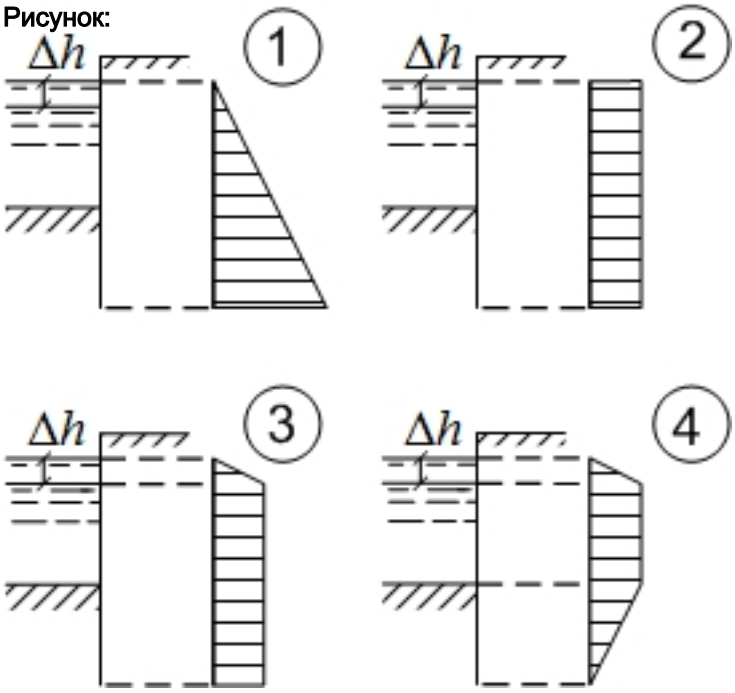

Ответы:

№1 1

№2 2

№3 3

№4 4

Документ: Р 31.3.02-98

Структурная единица: п. 5.8

Номер: 376786

Вопрос: *По какой схеме рекомендуется производить обратную засыпку за лицевую шпунтовую стенку причала:*

Рисунок:

Ответы:

№1 1

№2 2

№3 3

№4 4

Документ: РД 31.31.33-85

Структурная единица: п. 4.1

Номер: 376789

Вопрос: *На какой из схем указана правильная последовательность строительства свайного причала с задним шпунтом (цифрами указана очередность выполнения работ):*

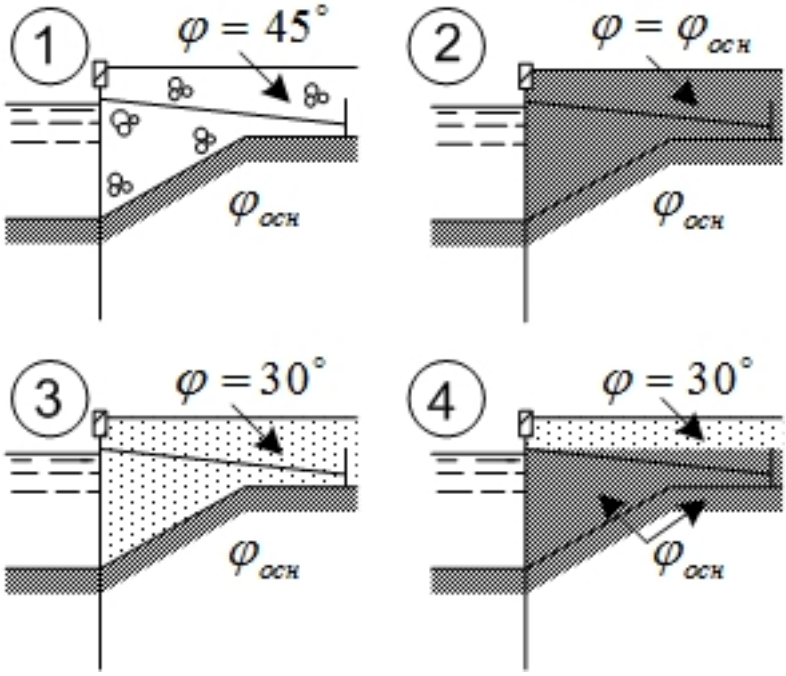

Рисунок:

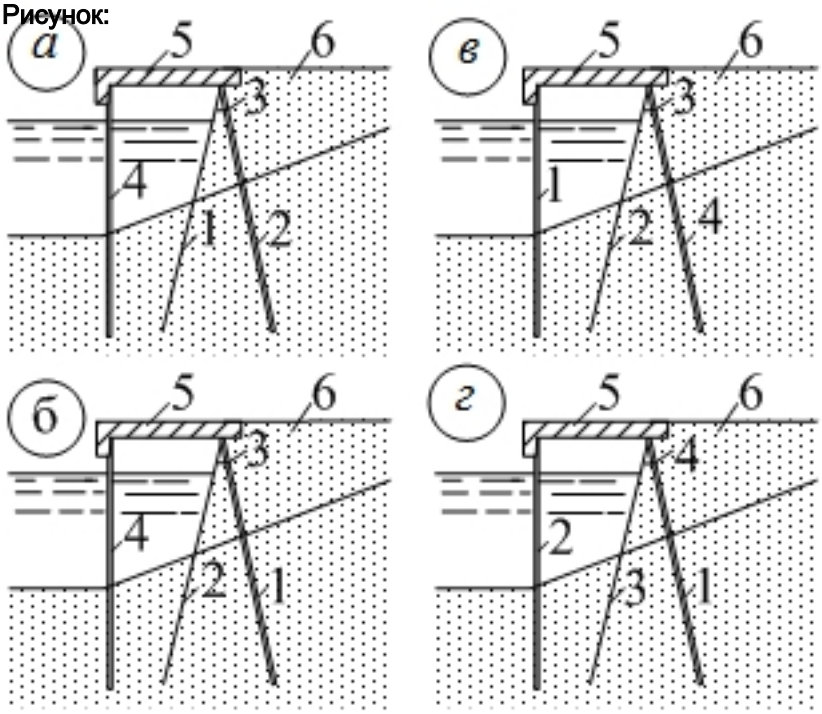

Ответы:

№1 а

№2 б

№3 в

№4 г

Документ: РД 31.31.33-85

Структурная единица: п. 5.8

Номер: 376788

Вопрос: *На какой из схем указана правильная последовательность строительства причального сооружения типа больверк с использованием подкрановых путей на свайном основании (цифрами указана очередность выполнения работ):*

Рисунок:

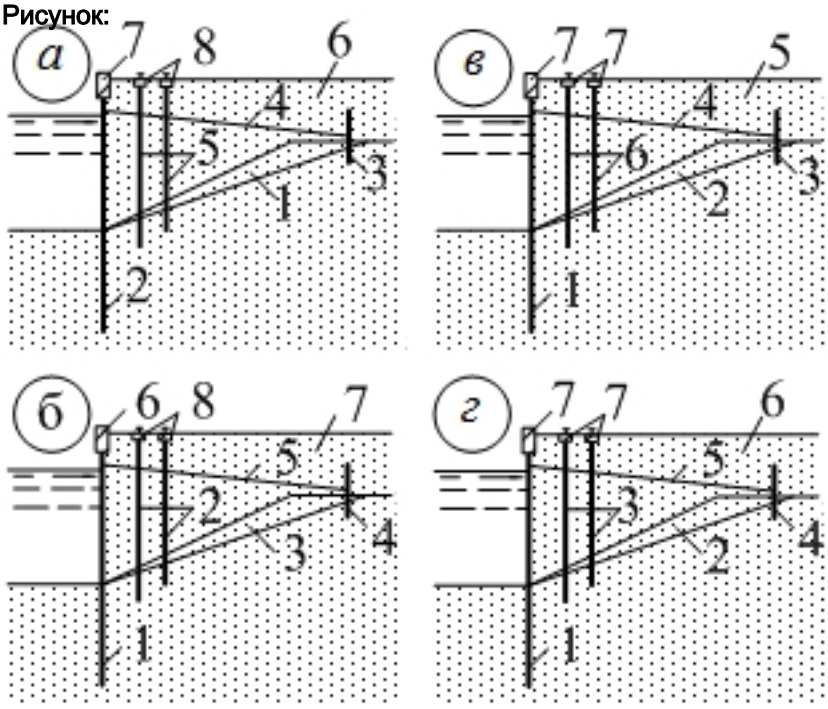

Ответы:

№1 а

№2 б

№3 в

№4 г

Документ: РД 31.31.33-85

Структурная единица: п. 5.5

Номер: 342137

Вопрос: *Отсыпку камня в разгрузочные призмы следует производить:*

Рисунок:

Ответы:

№1 толь-ко после окончания работ по возведению и отгрузке секции

№2 с отставанием на одну захватку

№3 после окончания работ по возведению всего причала

Документ: СНиП 3.07.02-87

Структурная единица: п. 4.26

Номер: 376799

Вопрос: *Из каких фасонных массивов не допускается сооружение волногасящих прикрытий при нескальных грунтах естественного основания :*

Рисунок:

Ответы:

№1 а, б

№2 а, в, г

№3 в, г

№4 допускается для всех видов

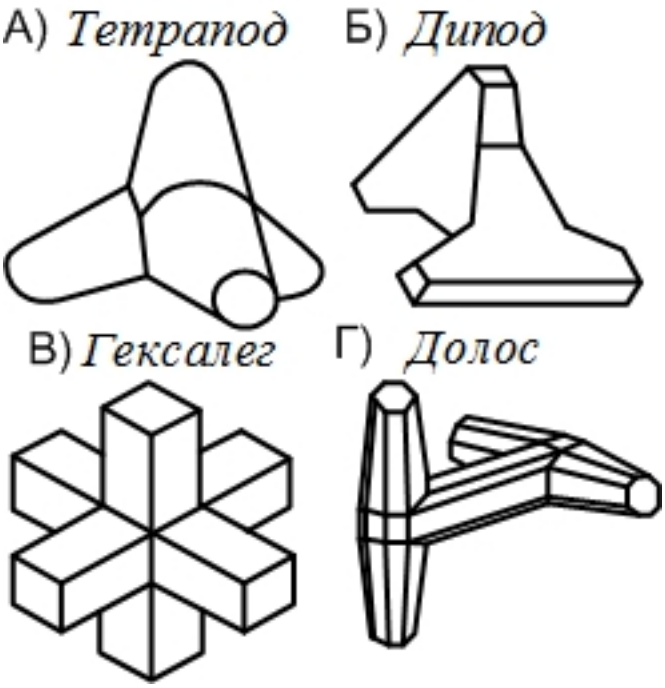

Документ: СП 32-103-97

Структурная единица: п. 7.8.5

Номер: 376794

Вопрос: *По какой схеме следует определять краевые напряжения сооружения из массивной кладки по контакту каменной постели с грунтом основания :*

Рисунок:

Ответы:

№1 1

№2 2

№3 3

№4 2, 3

Документ: РД 31.31.55-93

Структурная единица: п.7.40

Номер: 377133

Вопрос: *При возведении дамбы без перемычек и при перекрытии реки отсыпкой камня в воду дренажный банкет следует выполнять на русловых участках:*

Рисунок:

Ответы:

№1 Да

№2 Нет

Документ: СНиП 2.06.05-84*

Структурная единица: п. 2.54

Номер: 377153

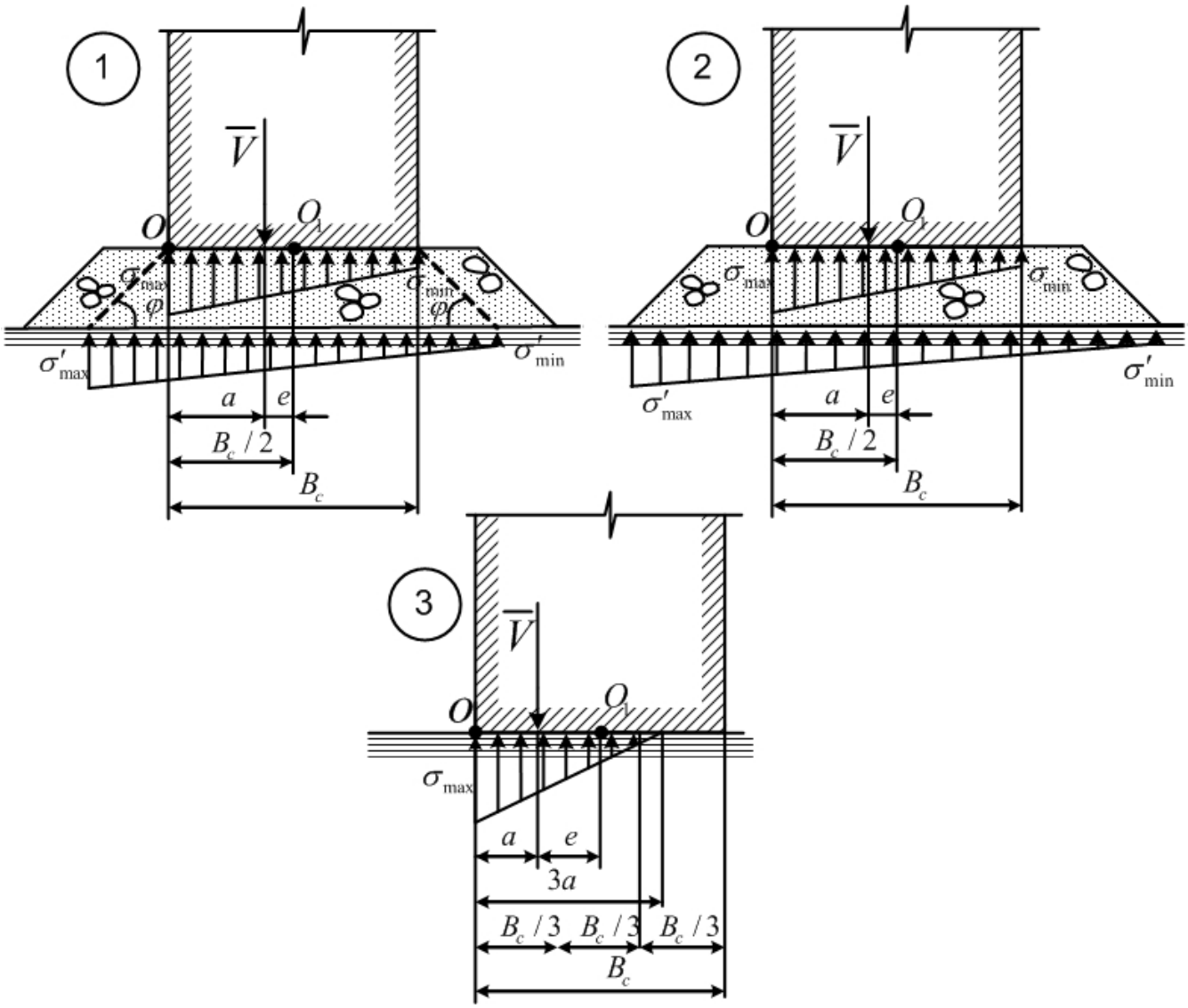

Вопрос: *При отсыпке камня в текущую воду крупность и порядок отсыпки должны устанавливаться ПОС:*

Рисунок:

Ответы:

№1 Да

№2 Нет

Документ: СНиП 3.07.01-85

Структурная единица: п. 2.17

Номер: 377158

Вопрос: *Для лучшего гашения волн и облегчения конструкций защитных покрытий морскому откосу оградительной дамбы рекомендуется придавать:*

Рисунок:

Ответы:

№1 ломаные очертания с наиболее пологим наклоном в его нижней части

№2 очертание, соответствующее углу внутреннего трения грунта засыпки тела дамбы

№3 ломаные очертания с наиболее пологим наклоном в его верховых частях

Документ: СП 32-103-97

Структурная единица: п. 7.6.8

Номер: 377154

Вопрос: *При подвозке грунта скреперами сбрасывание грунта непосредственно в воду:*

Рисунок:

Ответы:

№1 не допускается

№2 допускается

Документ: СНиП 3.07.01-85

Структурная единица: п. 3.8

Номер: 377168

Вопрос: *Верховой откос неполнопрофильной морской дамбы возводится с коэффициентом заложения:*

Рисунок:

Ответы:

№1 (1,5? 2,0) от уклона дна в прибрежной зоне

№2 близким к коэффициенту естественного откоса песка

№3 (0,65? 0,7) коэффициента естественного откоса песка

Документ: СП 32-103-97

Структурная единица: п. 8.6.3

Номер: 377139

Вопрос: *При реконструкции наращивание однородной грунтовой дамбы на слабоводопроницаемом основании следует осуществлять с верховой стороны:*

Рисунок:

Ответы:

№1 Да

№2 Нет

Документ: СНиП 2.06.05-84*

Структурная единица: п. 2.83

Номер: 377141

Вопрос: *Крупность материала дамбы, отсыпаемого послойной укаткой, должна быть не более 0,75 толщины отсыпаемого слоя:*

Рисунок:

Ответы:

№1 Да

№2 Нет

Документ: СНиП 2.06.05-84*

Структурная единица: п. 4.8

Номер: 377143

Вопрос: *При отсыпке дренирующих грунтов укладываемые слои должны быть:*

Рисунок:

Ответы:

№1 горизонтальными

№2 с уклоном 0,01 в сторону нижнего бьефа

Документ: СНиП 2.06.05-84*

Структурная единица: п. 2.6

Номер: 377156

Вопрос: *Для предотвращения фильтрационных деформаций тела дамбы покрытие откоса должно укладываться:*

Рисунок:

Ответы:

№1 на гидроизоляционную подготовку

№2 по обратному грунтонепроницаемому фильтру

№3 на песчаную засыпку толщиной не менее 0,5 м

Документ: СП 32-103-97

Структурная единица: п. 7.6.9

Номер: 377171

Вопрос: *Рабочая площадь возводимой дамбы или ее части должна быть разделена на:*

Рисунок:

Ответы:

№1 участки длиной по 25?30 м

№2 зоны отсыпки каждого конструктивного элемента сооружения

№3 горизонтальные карты в соответствии с ППР

Документ: СНиП 3.07.01-85

Структурная единица: п. 2.7

Номер: 377162

Вопрос: *При комбинированной конструкции оградительной морской дамбы основная площадь поперечного сечения выполняется из:*

Рисунок:

Ответы:

№1 несортированной карьерной мелочи

№2 местного связного грунта

№3 песка

Документ: СП 32-103-97

Структурная единица: п. 8.7.4

Номер: 377178

Вопрос: *Работы по отсыпке грунтов в воду производятся по летней технологии без проведения специальных мероприятий:*

Рисунок:

Ответы:

№1 при среднесуточной температуре воздуха до минус 10°С

№2 при среднесуточной температуре воздуха до минус 5°С

№3 при среднесуточной температуре воздуха 0°С

Документ: СНиП 3.07.01-85

Структурная единица: п. 3.9

Номер: 377180

Вопрос: *Крепление подводных откосов с заложением 1:2,5 и более пологих из железобетонных и асфальтобетонных плит следует выполнять:*

Рисунок:

Ответы:

№1 с помощью плавучих кранов поперек откоса снизу вверх в направлении по течению реки

№2 с помощью плавучих кранов вдоль откоса снизу вверх в направлении по течению реки

№3 с помощью плавучих кранов поперек откоса снизу вверх в направлении против течения реки

Документ: СНиП 3.07.01-85

Структурная единица: п. 4.19

Номер: 377182

Вопрос: *Ширину гребня дамбы следует устанавливать в зависимости от:*

Рисунок:

Ответы:

№1 условий производства работ

№2 условий производства работ и эксплуатации, но не менее 4,5 м

№3 условий эксплуатации, но не менее 4,5 м

Документ: СНиП 2.06.05-84*

Структурная единица: п. 2.11

Номер: 377190

Вопрос: *Монолитные железобетонные крепления откосов дамб следует проектировать в виде:*

Рисунок:

Ответы:

№1 горизонтальных лент, состоящих из отдельных плит

№2 вертикальных лент, состоящих из отдельных плит

№3 секций размером не более 45?45 м каждая, состоящих из отдельных плит

Документ: СНиП 2.06.05-84*

Структурная единица: п. 2.26

Номер: 377194

Вопрос: *Облегченное крепление в виде слоя крупнообломочного грунта может быть применено при:*

Рисунок:

Ответы:

№1 высоте насыпи не более 10 м

№2 пологих откосах дамб (1:7 — 1:12) и высоте волны не более 1 м

№3 высоте насыпи не более 10 м и высоте волны не более 1 м

Документ: СНиП 2.06.05-84*

Структурная единица: п. 2.29

Номер: 377184

Вопрос: *В случае если гребень дамбы или ее откосы сложены из глинистых грунтов, следует предусматривать их защиту от сезонного промерзания:*

Рисунок:

Ответы:

№1 слоем песчаного, гравийного или щебенистого грунта

№2 с помощью геосинтетических покрытий

№3 организацией обогревательных систем

Документ: СНиП 2.06.05-84*

Структурная единица: п. 2.15

Номер: 377174

Вопрос: *Отсыпку каменной наброски в каменно-земляные дамбы методом послойной укатки следует выполнять слоями до:*

Рисунок:

Ответы:

№1 3 м, если иначе не обосновано в проекте

№2 0,5 м

№3 без ограничений, в соответствии с техническими возможностями машин и механизмов

Документ: СНиП 3.07.01-85

Структурная единица: п. 2.16

Номер: 377197

Вопрос: *Какие из схем соответствуют схеме комбинированной намывной дамбы:*

Рисунок:

Ответы:

№1 б, в, г

№2 г

№3 а, б, в

№4 в, г

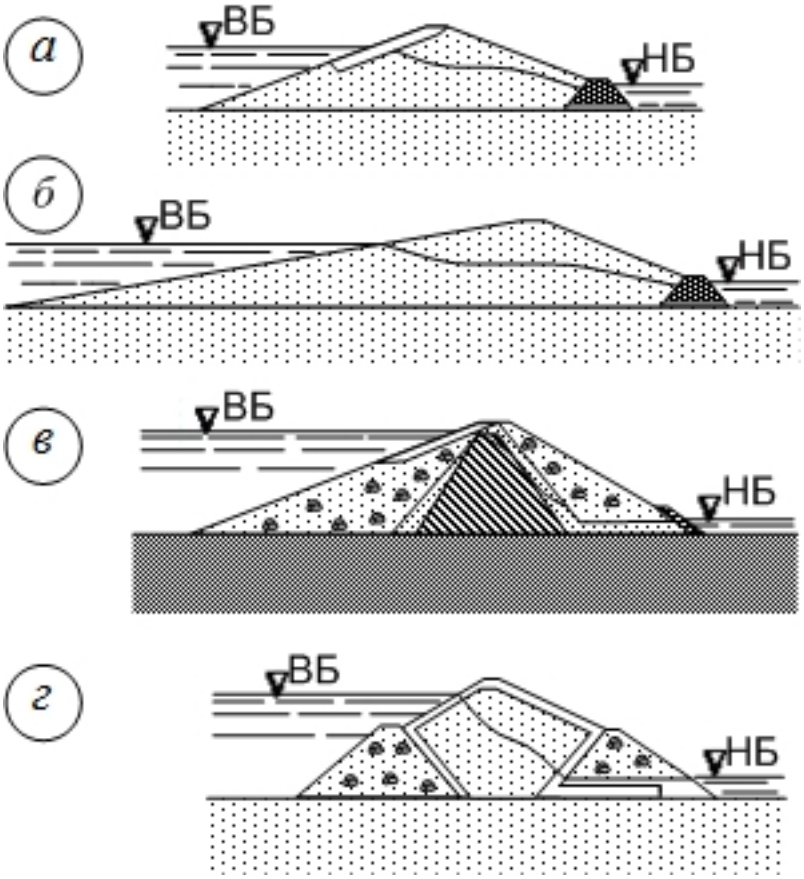

Документ: СНиП 2.06.05-84*

Структурная единица: п. 3.3

Номер: 377225

Вопрос: *Какой тип дренажа следует выполнять на участках дамбы, перекрывающих затопляемую пойму, а также при отсутствии на месте строительства достаточного количества камня:*

Рисунок:

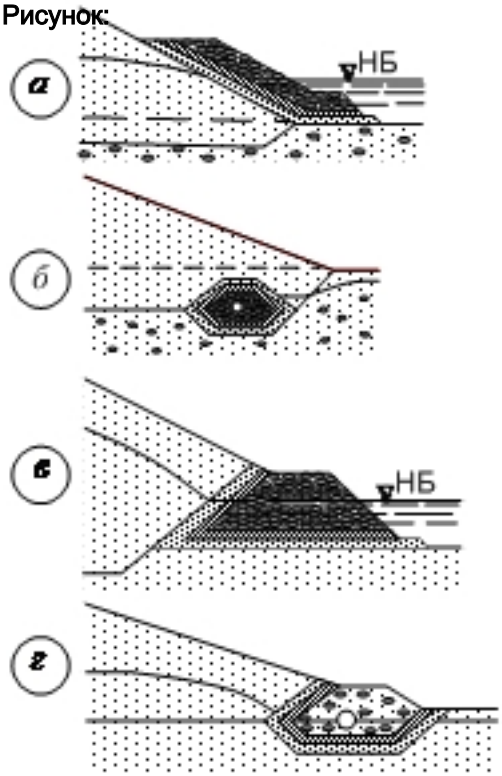

Ответы:

№1 а

№2 б

№3 в

№4 г, в

№5 б, в

Документ: СНиП 2.06.05-84*

Структурная единица: п. 2.55