Номер: 251335

Вопрос: *Состояние крепи подземного сооружения отражают в журнале работ*

Рисунок:

Ответы:

№1 Еженедельно

№2 Ежемесячно

Документ: СП 32-105-2004

Структурная единица: 6.5.2.21.

Номер: 251337

Вопрос: *При уплотнении укладываемой бетонной смеси глубинными вибраторами во всех частях конструкции опирание вибраторов на арматуру и закладные части конструкций, а также на тяжи и другие элементы их крепления*

Рисунок:

Ответы:

№1 Допускается

№2 Не допускается

Документ: СП 32-105-2004

Структурная единица: 6.5.4.7.

Номер: 251344

Вопрос: *При проходке стволов с применением буровзрывного способа чеканочные работы проводятся*

Рисунок:

Ответы:

№1 Непосредственно у забоя

№2 На отдалении от забоя

Документ: СП 32-105-2004

Структурная единица: 6.6.2.7.

Номер: 251341

Вопрос: *Высота участков стен подземных сооружений сооружаемых открытым способом, бетонируемых без перерыва, не должна превышать*

Рисунок:

Ответы:

№1 3 м

№2 5 м

Документ: СП 32-105-2004

Структурная единица: 6.5.4.8.

Номер: 251546

Вопрос: *По какой из предложенных схем возможно первичное нагнетание раствора за сборную обделку*

Рисунок:

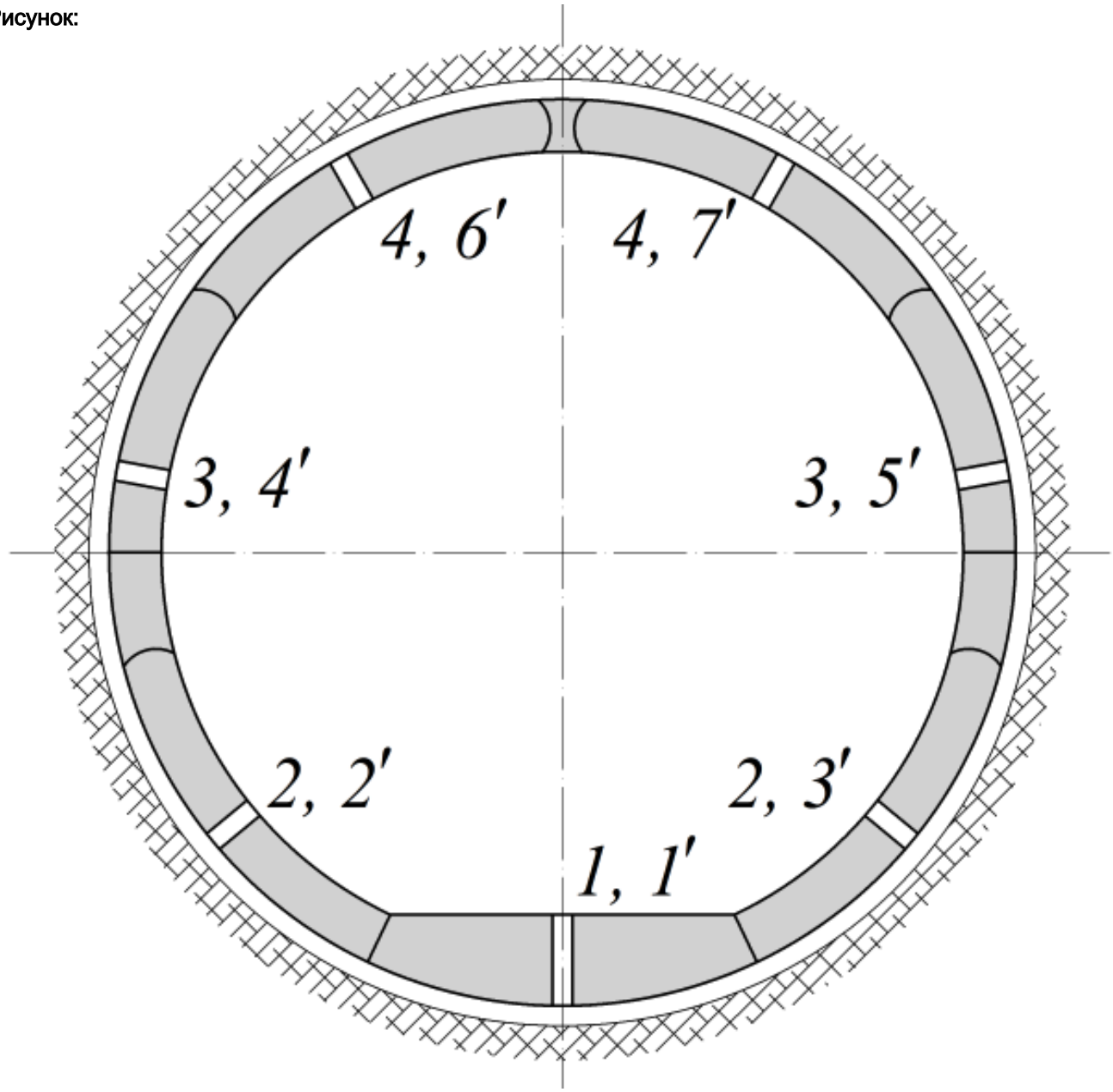

Ответы:

№1 Только по схеме 1,2,3,4

№2 Только по схеме 1`,2`,3`,4`,5`,6`,7`

№3 Возможно оба варианта нагнетания

№4 Предложенные варианты нагнетания не применимы

Документ: ВСН 132-92

Структурная единица: 6.4.

Номер: 251347

Вопрос: *Проходка тоннелей с заходками на два кольца допускается*

Рисунок:

Ответы:

№1 Никогда

№2 При наличии предварительно пройденных пилот-тоннелей

Документ: СП 32-105-2004

Структурная единица: 6.6.4.3.

Номер: 251350

Вопрос: *При сборной обделке свода односводчатой станции блоки укладывать*

Рисунок:

Ответы:

№1 Поочередно по одному блоку на ту и другую сторону свода

№2 Сначала все блоки с одной стороны, затем с другой

Документ: СП 32-105-2004

Структурная единица: 6.6.4.12.

Номер: 251357

Вопрос: *При перерыве нагнетания раствора более полутора часов необходимо*

Рисунок:

Ответы:

№1 Произвести промывку растворомешалок, растворонасосов и растворопроводов.

№2 Осуществить подачу раствора при более высоком давлении, что обеспечит очистку растворомешалок, растворонасосов и растворопроводов.

Документ: ВСН 132-92

Структурная единица: 6.13

Номер: 251497

Вопрос: *Контрольное нагнетание за обделку из чугунных тюбингов производится*

Рисунок:

Ответы:

№1 До переболчивания и чеканки швов

№2 После переболчивания и чеканки швов

Документ: ВСН 132-92

Структурная единица: 6.19

Номер: 251547

Вопрос: *По какой из приведенных схем должно осуществляется нагнетание раствора за монолитную обделку ствола*

Рисунок:

Ответы:

№1 По схеме А

№2 По схеме Б

№3 Возможны обе схемы

№4 Ни одна из предложенных схем не применима

Документ: ВСН 132-92

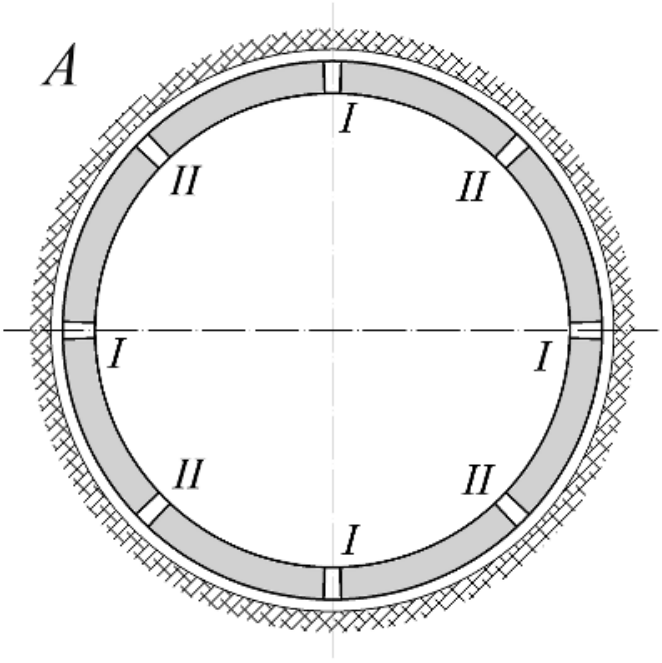

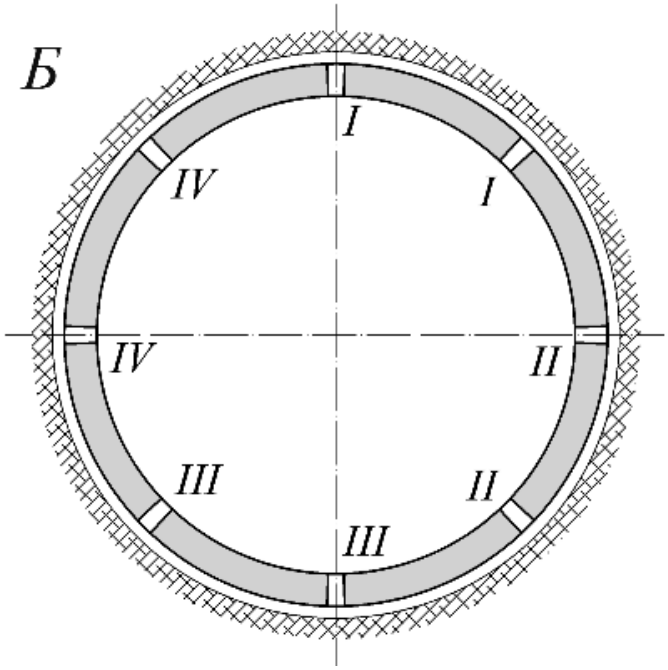

Структурная единица: 6.23.

Номер: 251358

Вопрос: *Контрольное нагнетание за сборные обделки производится*

Рисунок:

Ответы:

№1 Непосредственно за проходческим комплексом.

№2 Вне зоны действия проходческого комплекса.

Документ: ВСН 132-92

Структурная единица: 6.16

Номер: 251504

Вопрос: *Ширина эвакуационных проходов в сервисных штольнях, штольнях безопасности и соединительных выработках должна быть не менее*

Рисунок:

Ответы:

№1 1.6 м

№2 1.8 м

№3 2.2 м

Документ: СНиП 32-04-97.

Структурная единица: 5.8

Номер: 251505

Вопрос: *Правильность установки опалубки стен, колонн и перекрытий и соблюдение строительного подъема согласно проектной документации должны проверяться инструментально через каждые*

Рисунок:

Ответы:

№1 5 м

№2 10 м

№3 15 м

Документ: СП 32-105-2004

Структурная единица: 6.5.4.3.

Номер: 251509

Вопрос: *При укладке бетона, при сооружении конструкций подземных сооружений открытым способом, у места укладки необходимо изготавливать 3 контрольных образца через каждые*

Рисунок:

Ответы:

№1 50 м3 уложенного бетона

№2 100 м3 уложенного бетона

№3 200 м3 уложенного бетона

Документ: СП 32-105-2004

Структурная единица: 6.5.4.14.

Номер: 251507

Вопрос: *Подвижность бетонной смеси, для сильно армированных конструкций, измеряемая у места укладки, по величине осадки стандартного конуса должна быть в пределах (1, 3 - боковые станционные тоннели; 2 - центральный станционный тоннель)*

Рисунок:

Ответы:

№1 4 – 8 см

№2 8 – 12 см

№3 12 – 14 см

Документ: СП 32-105-2004

Структурная единица: 6.5.4.4.

Номер: 251510

Вопрос: *При проходке стволов с монолитной бетонной обделкой в слабоустойчивых грунтах временную крепь выполнять из металлических колец, устанавливаемых не более чем через*

Рисунок:

Ответы:

№1 1 м

№2 2 м

№3 3 м

Документ: СП 32-105-2004

Структурная единица: 6.6.2.6.

Номер: 251511

Вопрос: *Бетонирование монолитной обделки ствола осуществлять в передвижной опалубке передвижка которой на очередную заходку допускается после достижения бетоном прочности на сжатие не менее*

Рисунок:

Ответы:

№1 0.15 МПа

№2 0.8 МПа

№3 5 МПа

Документ: СП 32-105-2004

Структурная единица: 6.6.2.8.

Номер: 251514

Вопрос: *Проходку центрального станционного тоннеля вести с отставанием относительно боковых тоннелей*

Рисунок:

Ответы:

№1 Не менее 10 м

№2 Не менее 25 м

№3 Не менее 50 м

Документ: СП 32-105-2004

Структурная единица: 6.6.4.1.

Номер: 251500

Вопрос: *Какие документы входят в состав проекта производства работ (ППР)?*

1. Календарный план работ сроков производства работ и последовательности операций.

2. Строительный генеральный план в динамике проведения работ по этапам или захваткам.

3. Рабочие чертежи монолитных железобетонных конструкций

4. Инженерно-геологические разрезы участка строительства.

5. Технологические карты, регламенты на производство работ.

6. Сметная стоимость строительства.

7. Средства пожаротушения, аварийный запас материалов, инвентаря, оборудования, количество и места их

размещения.

Рисунок:

Ответы:

№1 1, 3, 4, 6

№2 1, 2, 5, 7

№3 2, 4, 5, 6

№4 2, 4, 5, 7

№5 1, 4, 5, 6

Документ: СП 32-105-2004

Структурная единица: 6.2.3.

Номер: 251512

Вопрос: *Максимальный размер крупных частиц заполнителя при набрызгбетонировании не должен превышать*

Рисунок:

Ответы:

№1 5 мм

№2 15 мм

№3 25 мм

Документ: СП 32-105-2004

Структурная единица: 6.6.3.17.

Номер: 251515

Вопрос: *Проходка тоннелей на полное сечение горным способом допускается*

Рисунок:

Ответы:

№1 Только в устойчивых грунтах

№2 Только в грунтах средней устойчивости

№3 Только в неустойчивых грунтах

№4 Верно 1 и 2

№5 Верно 1, 2 и 3

Документ: СП 32-105-2004

Структурная единица: 6.6.4.2.

Номер: 251521

Вопрос: *Сооружение верхнего свода односводчатых станций начинать при достижении бетоном опор не менее*

Рисунок:

Ответы:

№1 50% прочности

№2 75% прочности

№3 100% прочности

Документ: СП 32-105-2004

Структурная единица: 6.6.4.11.

Номер: 251536

Вопрос: *До начала работ все растворoводы, работающие под давлением, должны быть испытаны при давлении превышающем максимальное рабочее в ..*

Рисунок:

Ответы:

№1 1.5 раза

№2 2 раза

№3 2.5 раза

Документ: 10.6.4

Структурная единица: 10.6.4

Номер: 251537

Вопрос: *Первичное нагнетание раствора за сборную обделку тоннеля должно производиться*

Рисунок:

Ответы:

№1 За каждое последнее смонтированное кольцо

№2 За каждое второе смонтированное кольцо

№3 Только после монтажа трех и более колец

Документ: ВСН 132-92

Структурная единица: 6.2

Номер: 251538

Вопрос: *Нагнетание за обделку должно производиться при температуре в тоннеле не ниже*

Рисунок:

Ответы:

№1 1 °С

№2 5 °С

№3 10 °С

Документ: ВСН 132-92

Структурная единица: 6.10

Номер: 251542

Вопрос: *На захватках свода, смежных с ранее забетонированными участками, раскрытие калотты допускается при достижении бетоном прочности не ниже*

Рисунок:

Ответы:

№1 30% проектной

№2 50% проектной

№3 70% проектной

№4 100% проектной

Документ: ПБ 03-428-02

Структурная единица: 5.2.5

Номер: 251543

Вопрос: *Наряд на работу в тупиковой или удаленной от выхода выработке должен выдаваться не менее чем на ..*

Рисунок:

Ответы:

№1 1 рабочего

№2 2 рабочих

№3 Рабочую бригаду

Документ: ПБ 03-428-02

Структурная единица: 1.2.7.

Номер: 251544

Вопрос: *При какой высоте от уровня пола до рабочего места работы должны выполняться с площадок со сплошным настилом?*

Рисунок:

Ответы:

№1 0.5 м

№2 0.9 м

№3 1.3 м

№4 2 м

Документ: ПБ 03-428-02

Структурная единица: 1.5.6.

Номер: 251541

Вопрос: *План ликвидации аварий пересматривается каждые ..*

Рисунок:

Ответы:

№1 3 месяца

№2 6 месяцев

№3 9 месяцев

№4 1 год

Документ: ПБ 03-428-02

Структурная единица: 1.2.6.

Номер: 251545

Вопрос: *Строительство трехсводчатых станций осуществлять в следующей последовательности*

Рисунок:

Ответы:

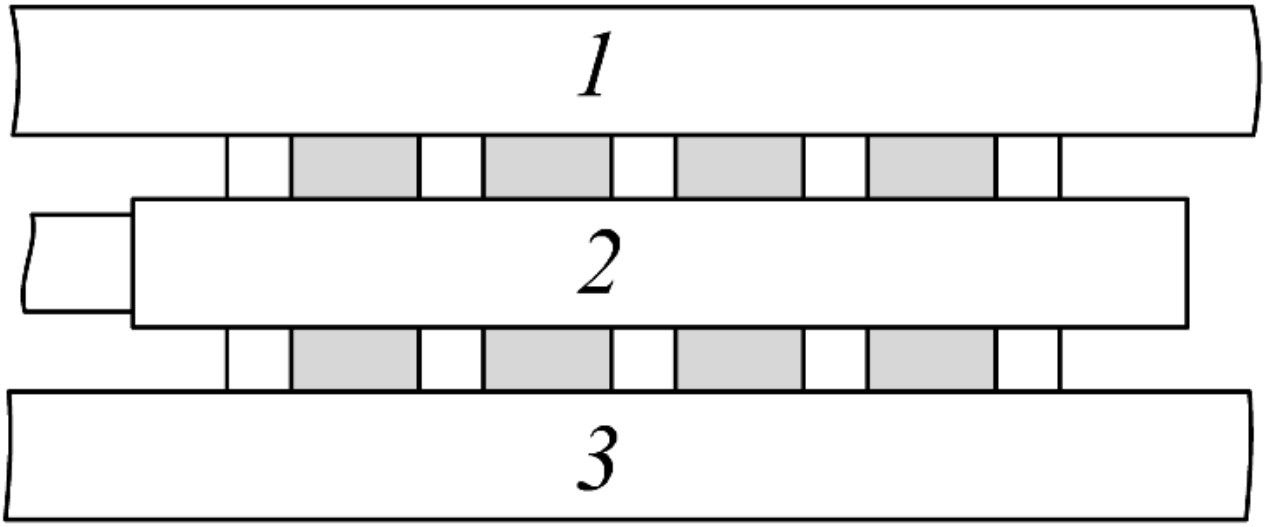

№1 1, 2, 3

№2 2, 1, 3

№3 1, 3, 2

№4 Одновременно 1,2 и 3

Документ: СП 32-105-2004

Структурная единица: 6.6.4.1.

Номер: 251668

Вопрос: *Разработка технологии замораживания грунтов жидким азотом должна осуществляться:*

Рисунок:

Ответы:

№1 проектной организацией, имеющей опыт работы с низкотемпературными хладагентами.

№2 проектной организацией, имеющей опыт работы с низкотемпературными хладагентами.

Документ: СП 32-105-2004

Структурная единица: 6.7.2.1.

Номер: 251697

Вопрос: *Производство работ по искусственному понижению уровня грунтовых вод, замораживанию и тампонажу грунтов должно осуществляться по:*

Рисунок:

Ответы:

№1 совмещенному графику производства всех работ

№2 параллельному графику производства всех работ

Документ: СНиП III-44-77

Структурная единица: 3.16.

Номер: 251703

Вопрос: *Направляющие кондукторы вертикальных скважин устанавливаются*

Рисунок:

Ответы:

№1 по отвесу

№2 по уровню

№3 по отвесу или уровню

Документ: ВСН 160-69

Структурная единица: 19.20.

Номер: 251701

Вопрос: *Совмещение работ по искусственному оттаиванию замороженных грунтов с другими строительно-монтажными работами:*

Рисунок:

Ответы:

№1 разрешено

№2 не допускается

№3 допускается при обосновании

Документ: СП 32-105-2004

Структурная единица: 6.7.2.13.

Номер: 251708

Вопрос: *Положения устьев скважин, закрепленных в натуре, передаются*

Рисунок:

Ответы:

№1 буровому мастеру

№2 мастеру участка

Документ: ВСН 160-69

Структурная единица: 19.14.

Номер: 251715

Вопрос: *Выключение системы замораживания следует производить*

Рисунок:

Ответы:

№1 после проходки на участке замороженного грунта

№2 после проходки и возведения обделки на участке замороженного грунта

Документ: СНиП III-44-77

Структурная единица: 3.17.

Номер: 251734

Вопрос: *Точность выноса осей скважин относительно основных осей сооружений:*

Рисунок:

Ответы:

№1 ± 30 мм

№2 ± 20 мм

№3 ± 10 мм

№4 ± 5 мм

Документ: ВСН 160-69

Структурная единица: 19.03.

Номер: 251693

Вопрос: *К работам в зоне замороженных грунтов приступать только после образования ледогрунтового ограждения*

Рисунок:

Ответы:

№1 проектной толщины

№2 проектной температуры

№3 проектной толщины и температуры

Документ: СП 32-105-2004

Структурная единица: 6.7.2.3.

Номер: 251698

Вопрос: *Сооружение участков стволов шахт и эскалаторных тоннелей в неустойчивых обводненных грунтах осуществлять под защитой кольцевого ледогрунтового ограждения. При этом замораживающие колонки должны быть*

Рисунок:

Ответы:

№1 заглублены в водоупор

№2 расположены ниже проектной отметки сооружения

Документ: СП 32-105-2004

Структурная единица: 6.7.2.4.

Номер: 251659

Вопрос: *При применении замораживания грунтов знаки геодезической основы должны закладываться:*

Рисунок:

Ответы:

№1 вне зоны деформации поверхности

№2 в зоне деформации поверхности

Документ: ВСН 160-69

Структурная единица: 17.02.

Номер: 251725

Вопрос: *При искусственном замораживании грунтов выполняются следующие подготовительные работы:*

Рисунок:

Ответы:

№1 разбивка мест заложения замораживающих скважин; установка кондукторов; определение отклонений замораживающих колонок; определение глубины (длины) замораживающих скважин; составление исполнительных чертежей; определение объемов исполненных работ

№2 разбивка мест заложения замораживающих скважин; установка кондукторов; определение отклонений замораживающих колонок; определение глубины (длины) замораживающих скважин; составление исполнительных чертежей

№3 разбивка мест заложения замораживающих скважин; установка кондукторов; составление исполнительных чертежей; определение объемов исполненных работ

Документ: ВСН 160-69

Структурная единица: 19.01.

Номер: 251748

Вопрос: *Проходка тоннелей с применением замораживания в водонасыщенных неустойчивых грунтах должна осуществляться:*

Рисунок:

Ответы:

№1 по проекту производства работ, составленному для каждого участка проходки

№2 по единому проекту производства работ, для всех участков проходки

№3 по единому проекту производства работ, для всех участков проходки, корректируемому согласно условиям конкретного участка проходки

Документ: СНиП III-44-77

Структурная единица: 4.62.

Номер: 251766

Вопрос: *Все изменения проектного расположения скважин должны согласовываться с:*

Рисунок:

Ответы:

№1 проектной организацией

№2 с подрядной организацией – исполнителем работ

№3 с организацией – заказчиком

Документ: ВСН 160-69

Структурная единица: 19.12.

Номер: 251758

Вопрос: *Данные для разбивки наклонных скважин при замораживании грунтов под зданиями, подземными коммуникациями и другими сооружениями, а также при замораживании лотков вертикальных выработок рассчитываются*

Рисунок:

Ответы:

№1 исходя из проектных привязок скважин к осям сооружений

№2 исходя из проектных привязок скважин к геодезической основе

№3 исходя из проектных привязок скважин к центру сооружения

Документ: ВСН 160-69

Структурная единица: 19.10.

Номер: 251771

Вопрос: *Кондукторы для наклонных скважин длиной более 30 м и углом наклона от 0 до 70° устанавливаются*

Рисунок:

Ответы:

№1 с помощью теодолита

№2 при помощи прямоугольного треугольника с углом, равным углу наклона скважины, и уровнем на его катете

№3 путем нивелирования концов кондуктора

Документ: ВСН 160-69

Структурная единица: 19.24.

Номер: 251760

Вопрос: *Разбивочные данные корректируются в зависимости*

Рисунок:

Ответы:

№1 от фактического положения конструкций, определяемого по исполнительным чертежам

№2 от фактического положения конструкций, определяемого по контрольным шурфам

№3 от фактического положения конструкций, определяемого по исполнительным чертежам или по контрольным шурфам

Документ: ВСН 160-69

Структурная единица: 19.11.

Номер: 254960

Вопрос: *При отклонении скважин от проектного положения бурить дополнительные скважины и включать их в процесс замораживания. Число дополнительных скважин при глубине замораживания до 100 м допускается:*

Рисунок:

Ответы:

№1 вертикальных не более 5 %, наклонных - 10 %.

№2 вертикальных не более 10 %, наклонных - 20 %.

№3 вертикальных не более 15 %, наклонных - 23 %.

Документ: СП 32-105-2004

Структурная единица: 6.6.2.7.

Номер: 254965

Вопрос: *При контурном замораживании расстояние между замораживающими скважинами рекомендуется принимать, м, не более:*

Рисунок:

Ответы:

№1 1,1-1,2

№2 1,5-2,0

№3 2,0-3,0

Документ: СП 32-105-2004

Структурная единица: 6.7.2.6.

Номер: 254912

Вопрос: *Для котлованов, где замороженный грунт используют как временные ограждающие конструкции, поддержание грунтов в замороженном состоянии осуществляют*

Рисунок:

Ответы:

№1 в активном режиме в течение всего периода строительных работ

№2 в активном режиме в течение всего периода работ, проводимых в котловане

№3 в активном режиме, до сдачи объекта строительства заказчику

Документ: СП 32-105-2004

Структурная единица: 6.7.2.9.

Номер: 254913

Вопрос: *Применение буровзрывного способа работ в зоне ледогрунтового ограждения*

Рисунок:

Ответы:

№1 допускается на основании специально разработанного ППР при соблюдении мер против нарушения устойчивости ограждения и сохранности замораживающих колонок

№2 допускается при соблюдении мер против нарушения устойчивости ограждения и сохранности замораживающих колонок

№3 не допускается

Документ: СП 32-105-2004

Структурная единица: 6.7.2.10.

Номер: 254919

Вопрос: *По окончании бурения скважины и монтажа колонки производится съемка устья скважин в плане и по высоте. Определение устьев скважин производится от*

Рисунок:

Ответы:

№1 основных осей сооружений и высотных реперов

№2 геодезической основы и высотных реперов

№3 центра сооружения и высотных реперов

Документ: ВСН 160-69

Структурная единица: 19.33.

Номер: 254926

Вопрос: *В процессе работ по бурению замораживающих скважин определяют*

Рисунок:

Ответы:

№1 фактическую скорость движения грунтовых вод и их засоленность

№2 фактическую температуру, скорость движения грунтовых вод, их уровень и засоленность

№3 фактическую температуру и скорость движения грунтовых вод и их засоленность

№4 фактическую скорость движения грунтовых вод, их уровень и засоленность

Документ: СП 32-105-2004

Структурная единица: 6.7.2.7.

Номер: 254964

Вопрос: *Замораживание грунтов осуществляют:*

Рисунок:

Ответы:

№1 с применением холодоносителя, циркулирующего в замкнутой системе - холодильная станция - замораживающие колонки

№2 при непосредственном испарении хладагента

№3 с применением холодоносителя, циркулирующего в замкнутой системе - холодильная станция - замораживающие колонки, либо при непосредственном испарении хладагента

Документ: СП 32-105-2004

Структурная единица: 6.7.2.1

Номер: 254954

Вопрос: *Обделки тоннелей, сооружаемых с помощью замораживания грунтов, должны быть загерметизированы:*

Рисунок:

Ответы:

№1 после оттаивания грунтов

№2 до оттаивания грунтов

№3 оттаивание и герметизация происходят одновременно

Документ: ВСН 130-92

Структурная единица: 2.3.

Номер: 254970

Вопрос: *В случае на рисунке:*

Рисунок:

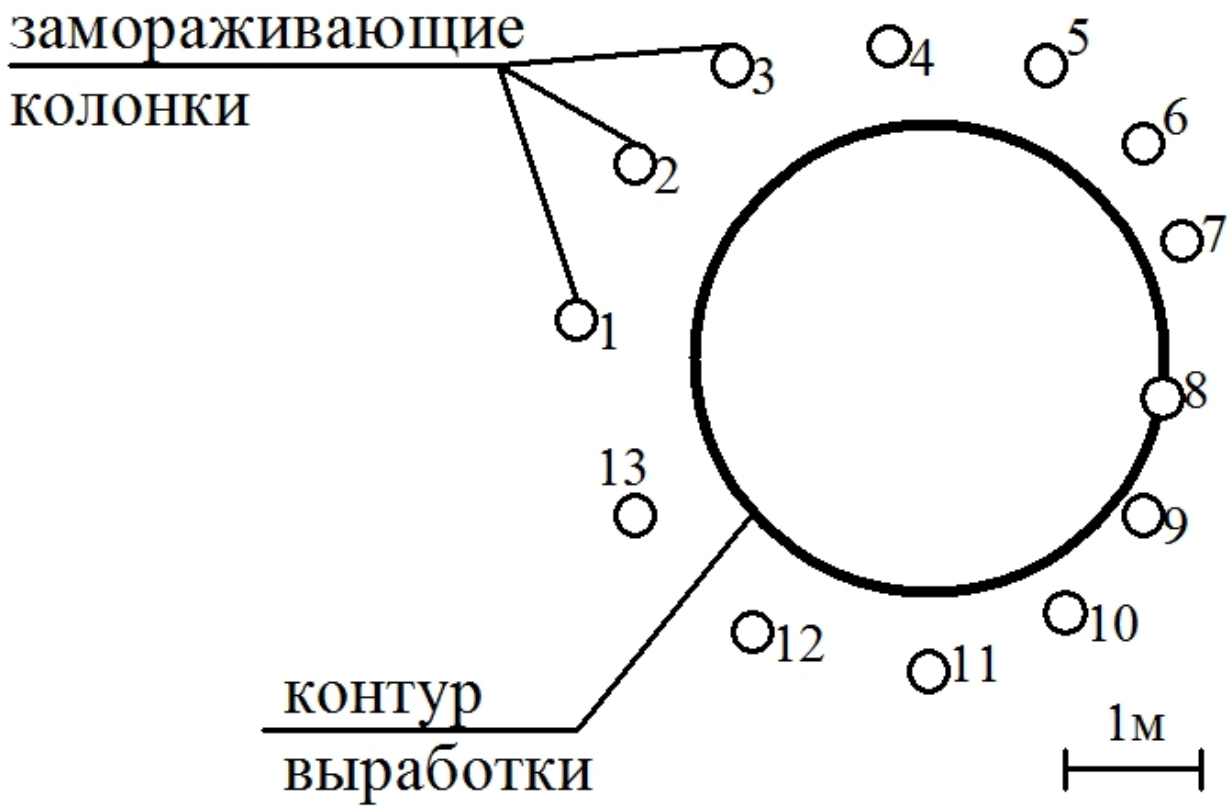

Ответы:

№1 замораживающие колонки № 7, 8, 9 необходимо отключать от системы, удалять из них холодоноситель и заглушать. Оставшиеся части колонок вновь подключать к системе замораживания.

№2 замораживающие колонки № 8 необходимо отключать от системы, удалять из них холодоноситель и заглушать.

№3 замораживающую колонку № 8 необходимо отключать от системы, удалять из них холодоноситель и заглушать. Оставшиеся части колонок вновь подключать к системе замораживания.

№4 замораживающие колонки № 6, 7, 8, 9, 10 необходимо отключать от системы, удалять из них холодоноситель и заглушать. Оставшиеся части колонок вновь подключать к системе замораживания.

Документ: СП 32-105-2004

Структурная единица: 6.7.2.11.

Номер: 254971

Вопрос: *При схеме размещения вокруг стройплощадки в соответствии с рисунком до начала работ необходимо обследовать:*

Рисунок:

Ответы:

№1 трубопровод, фундаменты зданий № 1,2,3

№2 трубопровод, фундамент здания № 1

№3 трубопровод, фундаменты зданий № 1,2

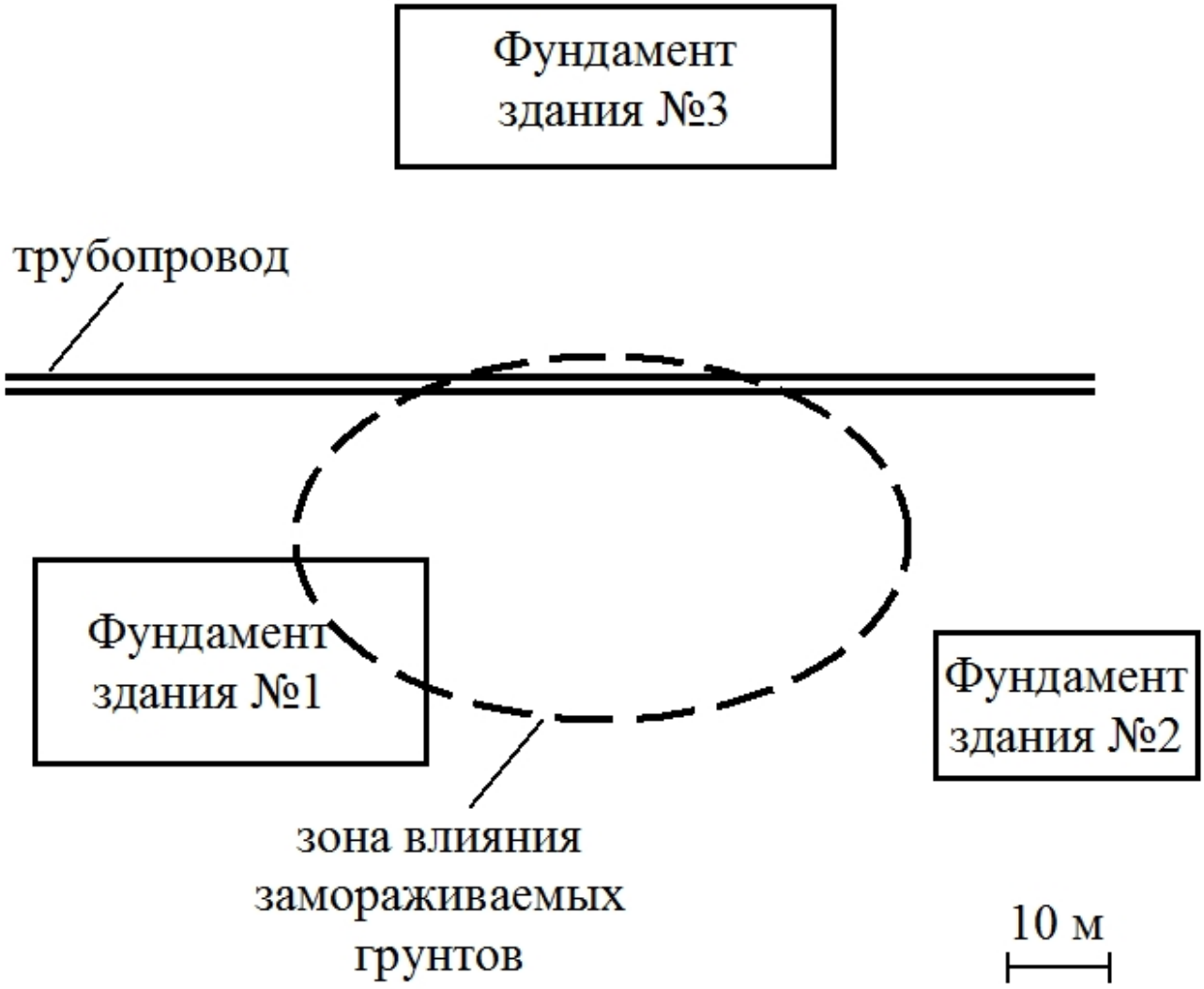

№4 только фундаменты зданий № 1,2,3

Документ: СП 32-105-2004

Структурная единица: 6.7.2.2.

Номер: 254969

Вопрос: *При бурении скважины под замораживающую колонку расстояние а должно составлять:*

Рисунок:

Ответы:

№1 0,5 м

№2 1,0 м

№3 1,5 м

№4 0,2 м

Документ: СП 32-105-2004

Структурная единица: 6.7.2.7.

Номер: 254958

Вопрос: *При проходке стволов с предварительным замораживанием грунтов на каждой заходке разрабатывать грунт:*

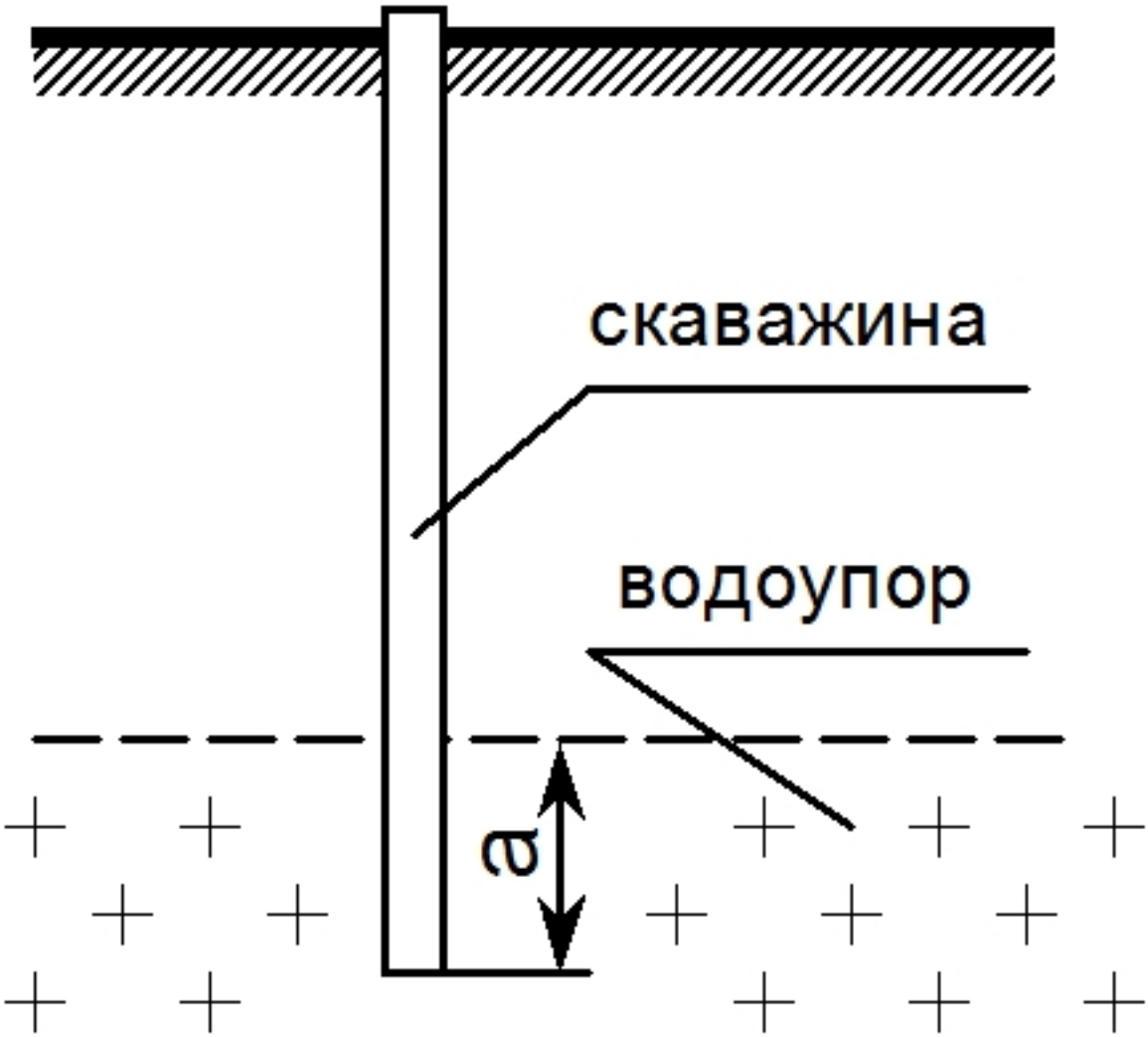

Рисунок:

Ответы:

№1 сначала в пределах незамороженного ядра, а затем разрабатывать замороженный грунт

№2 сначала разрабатывать замороженный грунт, а затем грунт в пределах незамороженного ядра

№3 разрабатывать замороженный грунт и грунт в пределах незамороженного ядра одновременно

Документ: СП 32-105-2004

Структурная единица: 6.6.2.5.

Номер: 254955

Вопрос: *Проходку стволов замораживанием следует осуществлять*

Рисунок:

Ответы:

№1 В неустойчивых водонасыщенных нескальных грунтах. В скальных водоносных грунтах при ожидаемом притоке воды более 50 м3/ч

№2 В неустойчивых водонасыщенных грунтах с коэффициентом фильтрации не менее 0,5 м/сут в целях осушения выработки. В устойчивых скальных водоносных трещиноватых грунтах при гидростатическом напоре более 2 атм в целях снижения напмра и уменьшения притока воды в выработку

№3 В скальных трещиноватых грунтах при наличии открытых трещин и при коэффициенте фильтрации не менее 0,01 м/сут, а также в гравийно-галечниковых и песчаных грунтах при коэффициенте фильтрации не

менее 20 м/сут

№4 В неустойчивых водонасыщенных нескальных грунтах без крутых включений при ожидаемом притоке воды в забой более 50 м3/ч и при неэффективности других способов: закрепления грунтов, водопонижения или замораживания

№5 В песчаных водонасыщенных грунтах, имеющих коэффициент фильтрации от 2 до 50 м/сут и в просадочных - от 0,2 до 2 м/сут

Документ: СНиП III-44-77

Структурная единица: 3.6.

Номер: 254959

Вопрос: *При поступлении в забой значительного количества воды вследствие наличия изъяна в ледогрунтовом ограждении, необходимо:*

Рисунок:

Ответы:

№1 работы приостановить, ствол залить водой до уровня грунтовых вод и провести дополнительное замораживание грунтов.

№2 работы приостановить, ствол залить водой до устья и провести дополнительное замораживание грунтов.

№3 работы приостановить и провести дополнительное замораживание грунтов.

Документ: СП 32-105-2004

Структурная единица: 6.6.2.5.

Номер: 255571

Вопрос: *При двухрастворной силикатизации отвердителем является*

Рисунок:

Ответы:

№1 раствор хлористого кальция

№2 соляная кислота

№3 раствор силиката натрия

Документ: Пособие к СНиП 3.02.01-83

Структурная единица: 2.1.

Номер: 254987

Вопрос: *При производстве инъекционных работ в горных выработках, на месте приготовления инъекционных химических растворов запас химреагентов соответствует количеству, необходимому для химического закрепления пород на одну или несколько заходок*

Рисунок:

Ответы:

№1 Да

№2 Нет

Документ: ПБ 03-428-02

Структурная единица: 6.4.5.

Номер: 254983

Вопрос: *На трубопроводах для инъектирования растворов должны быть установлены предохранительные клапаны, отрегулированные на расчетное давление с устройством для сбора сбросов.*

Рисунок:

Ответы:

№1 Да

№2 Нет

Документ: ПБ 03-428-02

Структурная единица: 6.4.4.

Номер: 255022

Вопрос: *Тампонаж грунтов при сооружении стволов тоннелей глубиной до 50 м может применяться*

Рисунок:

Ответы:

№1 в скальных трещиноватых грунтах

№2 в гравийно-галечниковых и песчаных грунтах

№3 в скальных трещиноватых, гравийно-галечниковых и песчаных грунтах

Документ: СНиП III-44-77

Структурная единица: 3.6,таблица 3

Номер: 255025

Вопрос: *Тампонаж грунтов при сооружении стволов тоннелей глубиной до 50 м в гравийно-галечниковых и песчаных грунтах применяется*

Рисунок:

Ответы:

№1 при коэффициенте фильтрации не менее 20 м/сут

№2 при коэффициенте фильтрации не менее 2 м/сут

№3 тампонаж в гравийно-галечниковых и песчаных грунтах не применяется

Документ: СНиП III-44-77

Структурная единица: 3.6, таблица 3

Номер: 254988

Вопрос: *Оборудование, применяемое для нагнетания растворов (насосы, шланги, инъекторы) при производстве инъекционных работ в горных выработках, должно промываться только после окончания работы.*

Рисунок:

Ответы:

№1 Да

№2 Нет

Документ: ПБ 03-428-02

Структурная единица: 6.4.5.

Номер: 254990

Вопрос: *Бурение скважин и инъекцию грунтов предпочтительно выполнять способом нисходящих заходок*

Рисунок:

Ответы:

№1 Да

№2 Нет

Документ: СТО НОСТРОЙ – 16

Структурная единица: 5.4.5.

Номер: 255016

Вопрос: *Кондуктор предназначен для закрепления и герметизации устья скважины, пакер - для изолирования участка скважины, намеченного для инъекции*

Рисунок:

Ответы:

№1 Да

№2 Нет

Документ: СТО НОСТРОЙ – 16

Структурная единица: 5.4.10.

Номер: 255017

Вопрос: *При строительстве вертикальных стволов производство работ по тампонажу грунтов должно осуществляться по совмещенному графику производства всех работ по проходке ствола*

Рисунок:

Ответы:

№1 Да

№2 Нет

Документ: СНиП III-44-77

Структурная единица: 3.16.

Номер: 255024

Вопрос: *Тампонаж грунтов при сооружении стволов тоннелей глубиной до 50 м в скальных трещиноватых грунтах применяется*

Рисунок:

Ответы:

№1 при коэффициенте фильтрации не менее 0,01 м/сут

№2 при наличии открытых трещин и при коэффициенте фильтрации не менее 0,01 м/сут

№3 тампонаж в скальных трещиноватых грунтах не применяется

Документ: СНиП III-44-77

Структурная единица: 3.6, таблица 3

Номер: 255013

Вопрос: *Трещиноватые скальные грунты инъектируют через кондуктор или пакер*

Рисунок:

Ответы:

№1 Да

№2 Нет

Документ: СТО НОСТРОЙ-16

Структурная единица: 5.4.6.

Номер: 255020

Вопрос: *С целью повышения эффективности (прочности и радиуса) закрепления грунтов однорастворным способом смолизации целесообразно производить предварительную химическую обработку грунтов отвердителями*

Рисунок:

Ответы:

№1 Да

№2 Нет

Документ: Пособие к СНиП 3.02.01-83

Структурная единица: 1.12.

Номер: 255021

Вопрос: *В скальных грунтах при ожидаемом притоке воды в забое менее 50 м3/ч проходку стволов следует осуществлять применяя тампонаж грунтов*

Рисунок:

Ответы:

№1 Да

№2 Нет

Документ: СНиП III-44-77

Структурная единица: 3.6.

Номер: 255495

Вопрос: *Однорастворная двухкомпонентная смолизация на основе растворов карбамидных смол марок М, М-2, М-3, МФ-17 и соляной кислоты применяется*

Рисунок:

Ответы:

№1 в песках всех видов - от гравелистых до пылеватых, кроме карбонатных

№2 в песках гравелистых, крупных и средней крупности

№3 в песках средней крупности, мелких и пылеватых

Документ: Пособие к СНиП 3.02.01-83

Структурная единица: 1.12, таблица 1

Номер: 255480

Вопрос: *Двухрастворная силикатизация на основе растворов силиката натрия и хлористого кальция применяется*

Рисунок:

Ответы:

№1 в песках всех видов - от гравелистых до пылеватых, кроме карбонатных

№2 в песках гравелистых, крупных и средней крупности

№3 в песках средней крупности, мелких и пылеватых

Документ: Пособие к СНиП 3.02.01-83

Структурная единица: 1.12, таблица 1

Номер: 255529

Вопрос: *Цементация применяется*

Рисунок:

Ответы:

№1 при наличии пустот, полостей в грунтах всех видов

№2 в крупнообломочных и некоторых гравелистых песчаных, трещиноватых скальных и полускальных грунтах

№3 при наличии пустот, полостей в грунтах всех видов, в крупнообломочных и некоторых гравелистых песчаных, трещиноватых скальных и полускальных грунтах

Документ: Пособие к СНиП 3.02.01-83

Структурная единица: 1.12, таблица 1

Номер: 255557

Вопрос: *При двухрастворной силикатизации крепителем является*

Рисунок:

Ответы:

№1 раствор хлористого кальция

№2 соляная кислота

№3 раствор силиката натрия

Документ: Пособие к СНиП 3.02.01-83

Структурная единица: 2.1.

Номер: 255591

Вопрос: *При однорастворной двухкомпонентной силикатизации и смолизации в качестве крепителя применяются*

Рисунок:

Ответы:

№1 хлористый кальций, соляная, щавелевая и кремнефтористо-водородная кислоты, углекислый газ

№2 водные растворы силиката натрия и карбамидных смол

№3 алюминат натрия, азотнокислый аммоний, сульфитно-спиртовая барда, ортофосфорная кислота, формамид, этилацетат

Документ: Пособие к СНиП 3.02.01-83

Структурная единица: 2.3.

Номер: 255619

Вопрос: *Длина действующей (перфорированной) части инъектора или инъекционной скважины для грунтов однородного сложения*

Рисунок:

Ответы:

№1 0,5 м

№2 1 м

№3 1,5 м

Документ: Пособие к СНиП 3.02.01-83

Структурная единица: 4.12.

Номер: 255682

Вопрос: *Инъекцию через буровой став выполняют в том случае, когда*

Рисунок:

Ответы:

№1 стенки скважин неустойчивы и не позволяют установить нагнетательную арматуру

№2 работы по тампонированию ведутся непосредственно из подземной выработки

№3 тампонируемый массив представлен трещиноватыми скальными грунтами

Документ: СТО НОСТРОЙ – 16

Структурная единица: 5.4.8.

Номер: 255668

Вопрос: *Погружение инъекторов в грунты для последующей инъекции может производится*

Рисунок:

Ответы:

№1 забивкой или задавливанием

№2 установкой в предварительно пробуренные инъекционные скважины

№3 забивкой, задавливанием или установкой в предварительно пробуренные инъекционные скважины

Документ: СТО НОСТРОЙ – 16

Структурная единица: 5.4.7.

Номер: 255751

Вопрос: *Бурение и инъекцию скважин, забивку инъекторов производят способом их последовательного сближения*

Рисунок:

Ответы:

№1 от внешних контуров к внутренним, от нижних к верхним скважинам

№2 от внутренних контуров к внешним, от нижних к верхним скважинам

№3 от внешних контуров к внутренним, от верхних к нижним скважинам

Документ: СТО НОСТРОЙ – 16

Структурная единица: 5.4.4.

Номер: 255923

Вопрос: *Указать последовательность действий при укреплении грунта инъекцией через манжетную колонну.*

А. В скважину устанавливают манжетную колонну

Б. Под глинистым раствором бурят на проектную длину инъекционную скважину

В. Оборудуют превентором устье скважины.

Г. Оборудуют обратным клапаном буровой снаряд

Д. После набора прочности обойменного раствора приступают к инъекции грунта

Е. После заполнения обойменным раствором зазора между манжетной колонной и стенками скважины приступают к инъекции грунта

Ж. С помощью обтюратора через нижнюю манжету зазор между стенками скважины и манжетной колонной заполняется обойменным раствором

Рисунок:

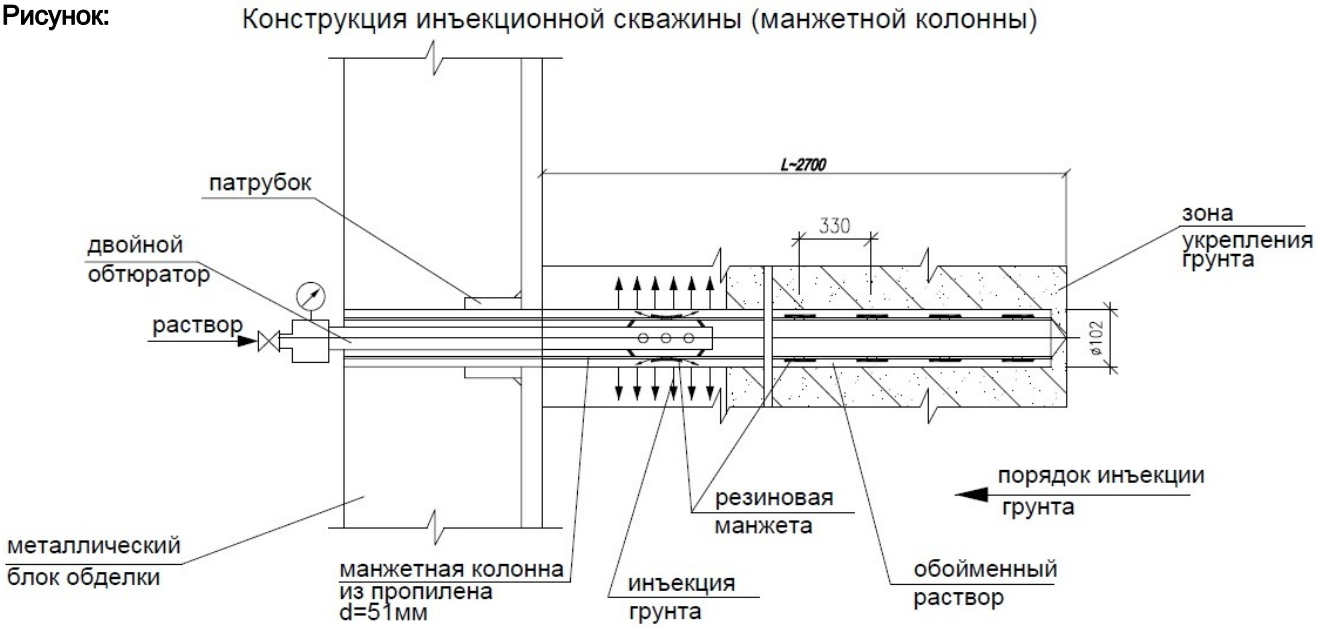

Ответы:

№1 А – Б – Ж – Е

№2 А – Б – В – Ж – Е

№3 Б – А – В – Г – Ж – Д

№4 Б – А – Ж – Д

№5 Б – А – В – Ж – Е

№6 Б – А – В – Г – Ж – Д

Документ: СТО НОСТРОЙ – 16

Структурная единица: 5.4.9.

Номер: 255986

Вопрос: *Указать верную технологическую схему цементации грунтов через забивные перфорированные инъекторы*

Рисунок:

Конструкция инъекционной скважины

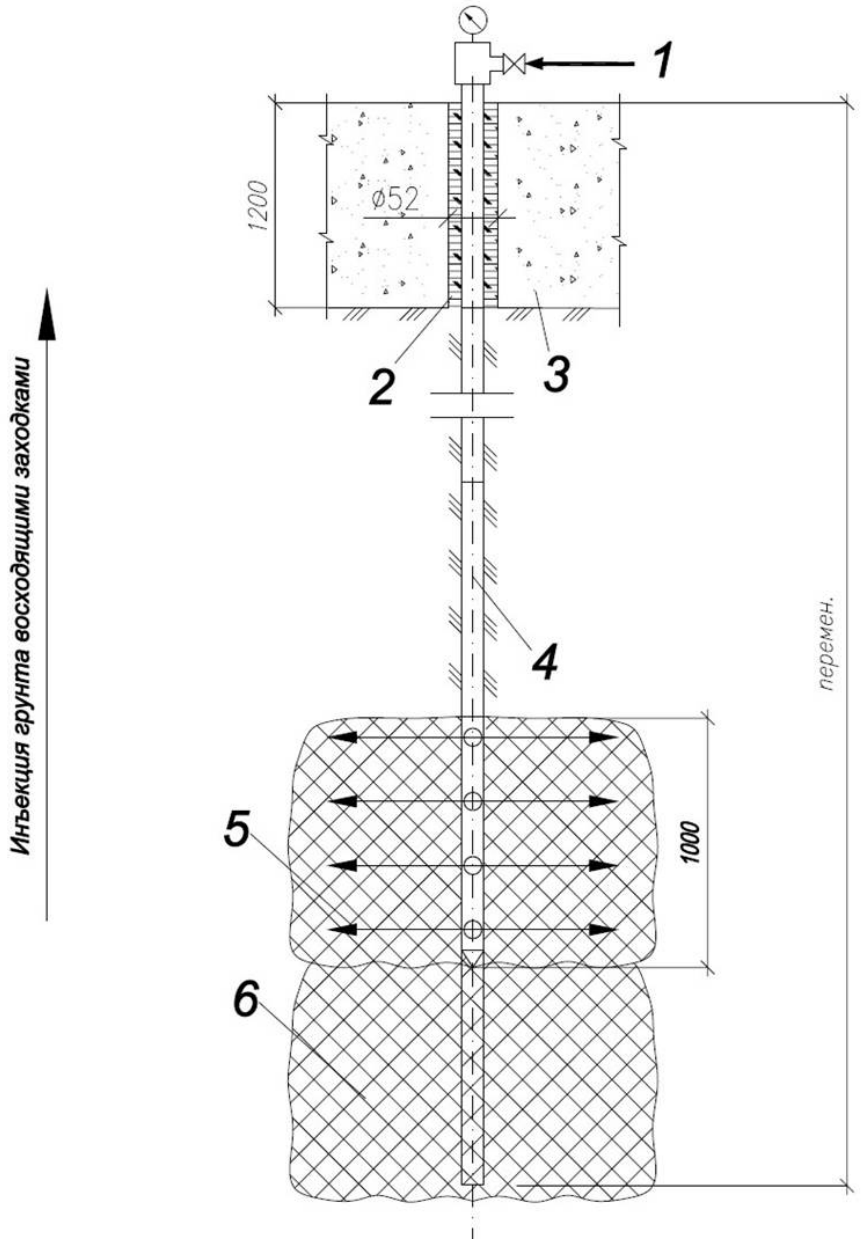

Ответы:

№1 1 – инъекционный раствор; 2 – глиноцементный замок; 3 – монолитный железобетон; 4 – инъектор; 5 –инъекция грунта; 6 – зона заполнительной цементации

№2 1 – инъекционный раствор; 2 – глиноцементный замок; 3 – инъектор; 4 –инъекция грунта; 5 – зона заполнительной цементации; 6 – монолитный железобетон;

№3 1 – инъекционный раствор; 2 – глиноцементный замок; 3 – зона заполнительной цементации; 4 – инъекция грунта; 5 – монолитный железобетон; 6 – инъектор;

№4 1 – инъекционный раствор; 2 – монолитный железобетон; 3 –инъекция грунта; 4 – глиноцементный замок; 5 – зона заполнительной цементации; 6 – инъектор;

№5 1 – инъекционный раствор; 2 – монолитный железобетон; 3 – инъектор; 4 –инъекция грунта; 5 – зона заполнительной цементации; 6 – глиноцементный замок

№6 1 – глиноцементный замок; 2 – инъекционный раствор; 3 – монолитный железобетон; 4 – инъектор; 5 – зона заполнительной цементации; 6 –инъекция грунта;

Документ: СТО НОСТРОЙ – 16

Структурная единица: Приложение Б.

Номер: 255768

Вопрос: *Качество укрепления устанавливается*

Рисунок:

Ответы:

№1 бурением и гидроопробованием контрольных скважин

№2 бурением контрольных скважин с отбором и испытанием кернов укрепленного грунта

№3 бурением контрольных скважин с отбором и испытанием кернов укрепленного грунта, гидроопробованием контрольных скважин

Документ: СТО НОСТРОЙ – 16

Структурная единица: 7.3.

Номер: 255828

Вопрос: *Во время производственных работ по инъекционному закреплению грунтов не связанные с ними работы в подземной выработке*

Рисунок:

Ответы:

№1 производить запрещается

№2 производить разрешается

№3 разрешается производить за пределами опасной зоны, определенной ППР

Документ: ПБ 03-428-02

Структурная единица: 6.4.6.

Номер: 255853

Вопрос: *Место закрепления грунтов и смесительный узел должны быть связаны между собой*

Рисунок:

Ответы:

№1 двусторонней сигнализацией

№2 телефонной связью

№3 телефонной связью и двусторонней сигнализацией

Документ: ПБ 03-428-02

Структурная единица: 6.4.8.

Номер: 256243

Вопрос: *Указать верную технологическую схему силикатизации грунтов*

Рисунок:

Ответы:

№1 1 – монолитный бетон; 2 – глиноцементный замок; 3 – инъектор; 4 – глухие звенья; 5 – недоуплотненный грунт; 6 – перфорированная часть инъектора

№2 1 – перфорированная часть инъектора; 2 – недоуплотненный грунт; 3 – глухие звенья; 4 – инъектор; 5 –

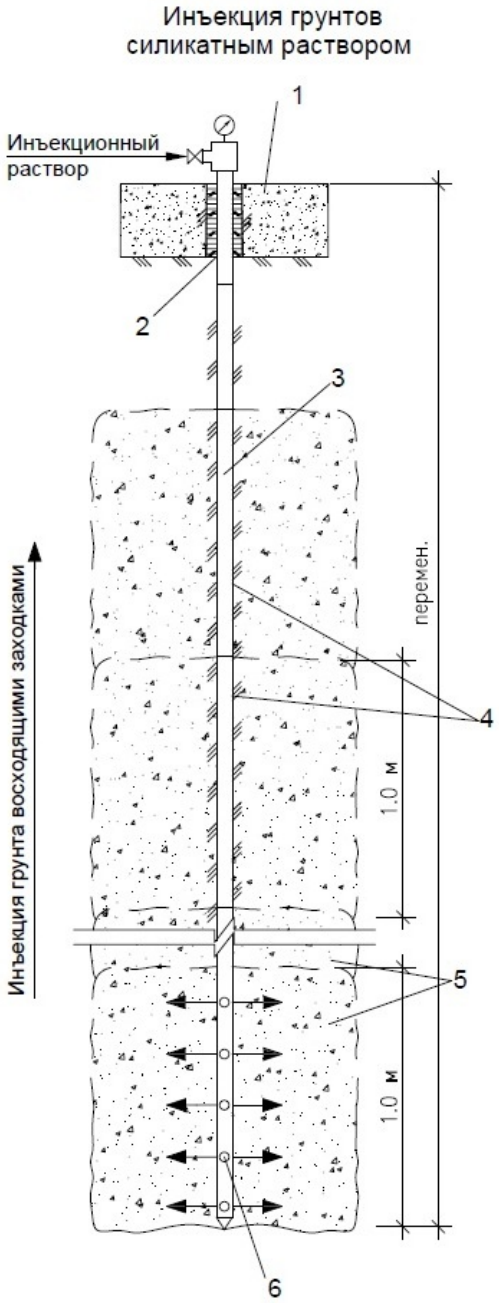

глиноцементный замок; 6 – монолитный бетон

№3 1 – перфорированная часть инъектора; 2 – монолитный бетон; 3 – инъектор; 4 – глухие звенья; 5 – недоуплотненный грунт; 6 – глиноцементный замок

№4 1 – перфорированная часть инъектора; 2 – глиноцементный замок; 3 – монолитный бетон; 4 – глухие звенья; 5 – недоуплотненный грунт; 6 – инъектор

№5 1 – перфорированная часть инъектора; 2 – глиноцементный замок; 3 – инъектор; 4 – монолитный бетон; 5 – недоуплотненный грунт; 6 – глухие звенья

№6 1 – глиноцементный замок; 2 – инъектор; 3 – недоуплотненный грунт; 4 – глухие звенья; 5 – монолитный бетон; 6 – перфорированная часть инъектора

Документ: СТО НОСТРОЙ – 16

Структурная единица: Приложение Б.

Номер: 255867

Вопрос: *Закрепление пакера в скважине происходит за счет*

Рисунок:

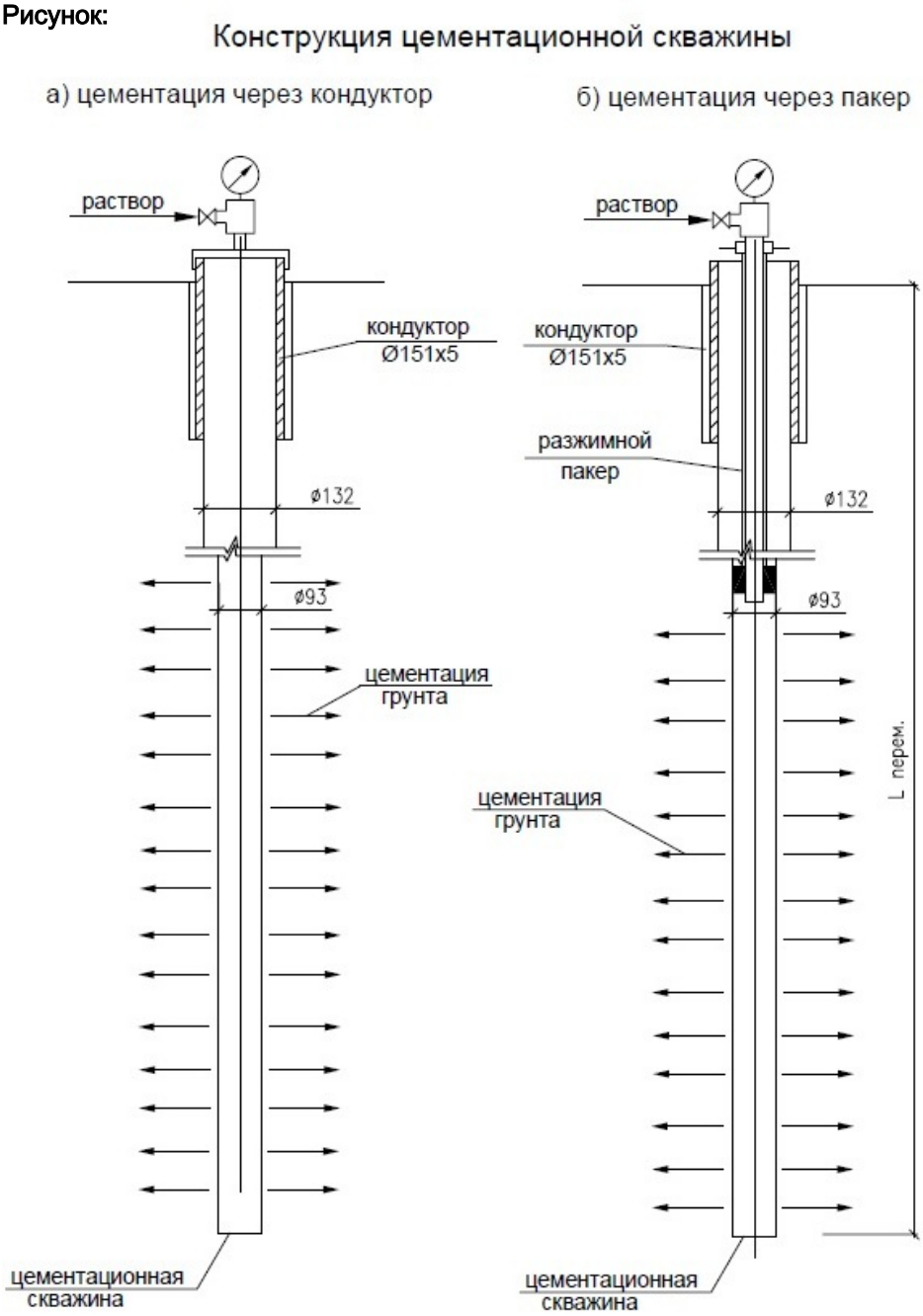

Ответы:

№1 сварного соединения с нагнетательным ставом

№2 болтового соединения с нагнетательным ставом

№3 механического распора в стенки скважины

№4 механического обжатия металлических колец, укрепленных на нагнетательном ставе

№5 пневматического или гидравлического расширения резиновых манжет, укрепленных на нагнетательном ставе

№6 сварного соединения с нагнетательным ставом, пневматического или гидравлического расширения резиновых манжет, укрепленных на нагнетательном ставе ?

Документ: СТО НОСТРОЙ – 16

Структурная единица: 5.4.10.

Номер: 256013

Вопрос: *Во избежание выхода инъекционного раствора на забой, при тампонаже грунтов через буровой став, устье скважины оборудуют превентором, который располагается*

Рисунок:

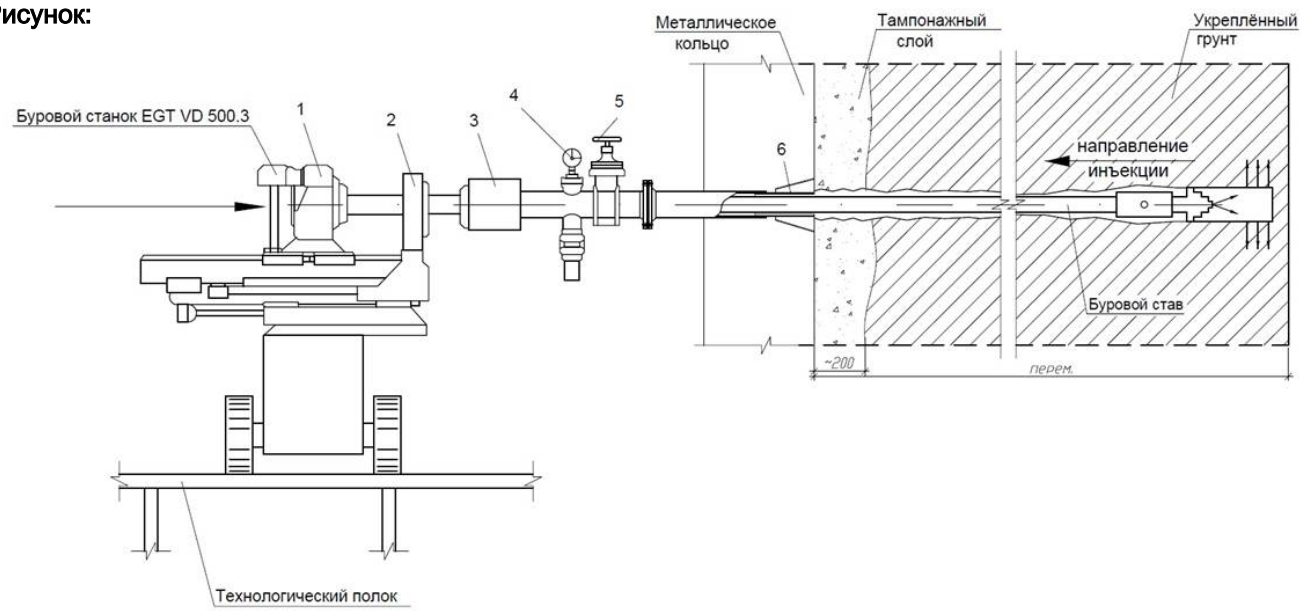

Ответы:

№1 1

№2 2

№3 3

№4 4

№5 5

№6 6

Документ: СТО НОСТРОЙ – 16

Структурная единица: Приложение Б.