Номер: 446184

Вопрос: *Какие основные четыре типа опор используются лля ВЛ напряжением до 1 кВ?*

Рисунок:

Ответы:

№1 Для ВЛ следует применять следующие типы опор:1) промежуточные, устанавливаемые на прямых участках трассы ВЛ. Эти опоры в нормальных режимах работы не должны воспринимать усилий, направленных вдоль ВЛ;2) анкерные, устанавливаемые для ограничения анкерного пролета, а также в местах изменения числа, марок и сечений проводов ВЛ. Эти опоры должны воспринимать в нормальных режимах работы усилия от разности тяжения проводов, направленные вдоль ВЛ;3) угловые, устанавливаемые в местах изменения направления трассы ВЛ. Эти опоры при нормальных режимах работы должны воспринимать результирующую нагрузку от тяжения проводов смежных пролетов. Угловые опоры могут быть промежуточными и анкерного типа;4) концевые, устанавливаемые в начале и конце ВЛ, а также в местах, ограничивающих кабельные вставки. Они являются опорами анкерного типа и должны воспринимать в нормальных режимах работы ВЛ одностороннее тяжение всех проводов.

№2 Для ВЛ следует применять следующие типы опор:1) промежуточные, устанавливаемые на прямых участках трассы ВЛ. Эти опоры в нормальных режимах работы не должны воспринимать усилий, направленных вдоль ВЛ;2) анкерные, устанавливаемые для ограничения анкерного пролета, а также в местах изменения числа, марок и сечений проводов ВЛ. Эти опоры должны воспринимать в нормальных режимах работы усилия от разности тяжения проводов, направленные вдоль ВЛ;3) угловые, устанавливаемые в местах изменения направления трассы ВЛ. Эти опоры при нормальных режимах работы должны воспринимать результирующую нагрузку от тяжения проводов смежных пролетов. Угловые опоры могут быть промежуточными и анкерного типа;4) перекрестные, на которых выполняется пересечение ВЛ разных направлений или пересечение ВЛ с инженерными сооружениями.

№3 Для ВЛ следует применять следующие типы опор:1) промежуточные, устанавливаемые на прямых участках трассы ВЛ. Эти опоры в нормальных режимах работы не должны воспринимать усилий, направленных вдоль ВЛ;2) анкерные, устанавливаемые для ограничения анкерного пролета, а также в местах изменения числа, марок и сечений проводов ВЛ. Эти опоры должны воспринимать в нормальных режимах работы усилия от разности тяжения проводов, направленные вдоль ВЛ;3) угловые, устанавливаемые в местах изменения направления трассы ВЛ. Эти опоры при нормальных режимах работы должны воспринимать результирующую нагрузку от тяжения проводов смежных пролетов. Угловые опоры могут быть промежуточными и анкерного типа;4) ответвительные, на которых выполняются ответвления от ВЛ.

Документ: ПУЭ 7 изд.

Структурная единица: п. 2.4.50.

Номер: 446185

Вопрос: *Что должны обеспечивать конструкции опор ВЛ до 1 кВ?*

Рисунок:

Ответы:

№1 Конструкции опор должны обеспечивать возможность установки:светильников уличного освещения всех типов;защитных аппаратов;секционирующих и коммутационных аппаратов;шкафов и щитков для подключения электроприемников.

№2 Конструкции опор должны обеспечивать возможность установки:светильников уличного освещения всех типов;концевых кабельных муфт;защитных аппаратов;шкафов и щитков для подключения электроприемников.
№3 Конструкции опор должны обеспечивать возможность установки:светильников уличного освещения всех типов;концевых кабельных муфт;защитных аппаратов;секционирующих и коммутационных аппаратов;шкафов и щитков для подключения электроприемников.
Документ: ПУЭ 7 изд.
Структурная единица: п. 2.4.51.

Номер: 446187
Вопрос: *На какие сочетания нагрузок должны быть рассчитаны промежуточные опоры ВЛ до 1 кВ?*
Рисунок:
Ответы:
№1 Промежуточные опоры должны быть рассчитаны на следующие сочетания нагрузок: одновременное воздействие поперечной ветровой нагрузки на провода, свободные или покрытые гололедом, и на конструкцию опоры, а также нагрузки от тяжения проводов ответвлений к вводам, свободных от гололеда или частично покрытых гололедом (по 2.4.12); на нагрузку от тяжения проводов ответвлений к вводам, покрытых гололедом, при этом допускается учет отклонения опоры под действием нагрузки;на условную расчетную нагрузку, равную 1,5 кН, приложенную к вершине опоры и направленную вдоль оси ВЛ.
№2 Промежуточные опоры должны быть рассчитаны на следующие сочетания нагрузок: одновременное воздействие поперечной ветровой нагрузки на провода, свободные или покрытые гололедом, и на конструкцию опоры, а также нагрузки от тяжения проводов ответвлений к вводам, свободных от гололеда или частично покрытых гололедом (по 2.4.12); на нагрузку от одностороннего тяжения всех проводов;на условную расчетную нагрузку, равную 1,5 кН, приложенную к вершине опоры и направленную вдоль оси ВЛ
№3 Промежуточные опоры должны быть рассчитаны на следующие сочетания нагрузок: одновременное воздействие поперечной ветровой нагрузки на провода, свободные или покрытые гололедом, и на конструкцию опоры, а также нагрузки от тяжения проводов ответвлений к вводам, свободных от гололеда или частично покрытых гололедом (по 2.4.12); на нагрузку от тяжения проводов ответвлений к вводам, покрытых гололедом, при этом допускается учет отклонения опоры под действием нагрузки;на нагрузку от одностороннего тяжения всех проводов.
Документ: ПУЭ 7 изд.
Структурная единица: п. 2.4.53.

Номер: 446188
Вопрос: *На какие сочетания нагрузок должны быть рассчитаны угловые опоры (промежуточные и анкерные) опоры ВЛ до 1 кВ?*
Рисунок:
Ответы:
№1 Угловые опоры (промежуточные и анкерные) должны быть рассчитаны на результирующую нагрузку от одностороннего тяжения всех проводов и ветровую нагрузку на провода и конструкцию опоры.
№2 Угловые опоры (промежуточные и анкерные) должны быть рассчитаны на результирующую нагрузку от тяжения проводов и ветровую нагрузку на провода и конструкцию опоры.
№3 Угловые опоры (промежуточные и анкерные) должны быть рассчитаны на результирующую нагрузку от

тяжения проводов и ветровую нагрузку на провода свободные или покрытые гололедом.

Документ: ПУЭ 7 изд.

Структурная единица: п. 2.4.53.

Номер: 446190

Вопрос: *На какие сочетания нагрузок должны быть рассчитаны анкерные опоры ВЛ до 1 кВ?*

Рисунок:

Ответы:

№1 Анкерные опоры должны быть рассчитаны на разность тяжения проводов смежных пролетов и поперечную нагрузку от давления ветра при гололеде и без гололеда на провода и конструкцию опоры. За наименьшее значение разности тяжения следует принимать 30 % наибольшего значения одностороннего тяжения всех проводов.

№2 Анкерные опоры должны быть рассчитаны на разность тяжения проводов смежных пролетов и поперечную нагрузку от давления ветра при гололеде и без гололеда на провода и конструкцию опоры. За наименьшее значение разности тяжения следует принимать 80 % наибольшего значения одностороннего тяжения всех проводов.

№3 Анкерные опоры должны быть рассчитаны на разность тяжения проводов смежных пролетов и поперечную нагрузку от давления ветра при гололеде и без гололеда на провода и конструкцию опоры. За наименьшее значение разности тяжения следует принимать 50 % наибольшего значения одностороннего тяжения всех проводов.

Документ: ПУЭ 7 изд.

Структурная единица: п. 2.4.53.

Номер: 446191

Вопрос: *Что является основной характеристикой сопротивления материала опор и фундаментов ВЛ?*

Рисунок:

Ответы:

№1 Основной характеристикой сопротивления материала опор и ыундаментов ВЛ является механическая разрушающая нагрузка, указанная в стандартах или технических условиях

№2 Основной характеристикой сопротивления материала опор и фундаментов являются нормативные и расчетные сопротивлени, устанавливаемые нормами проектирования строительных конструкций

Документ: ПУЭ 7 изд.

Структурная единица: п.2.5.13.

Номер: 446192

Вопрос: *Какие постоянные знаки в обязательном порядке должны быть нанесены на всех опорах ВЛ на высоте 2-3 метра?*

Рисунок:

Ответы:

№1 Порядковый номер опоры, номер ВЛ или ее условное обозначение, а на двухцепных и многоцепных опорах ВЛ, кроме того, должна быть обозначена соответствующая цепь

№2 Порядковый номер опоры, номер ВЛ или ее условное обозначение, информационные знаки с указанием

ширины охранной зоны ВЛ, расцветка фаз для ВЛ 35 кВ, а на двухцепных и многоцепных опорах ВЛ, кроме того, должна быть обозначена соответствующая цепь

№3 Порядковый номер опоры, номер ВЛ или ее условное обозначение, информационные знаки с указанием ширины охранной зоны ВЛ, а на двухцепных и многоцепных опорах ВЛ, кроме того, должна быть обозначена соответствующая цепь

Документ: ПУЭ 7 изд.

Структурная единица: п.2.5.23.

Номер: 446186

Вопрос: *Каким должно быть минимальное сечение однопроволачных стальных оттяжек опор ВЛ до 1 кВ?*

Рисунок:

Ответы:

№1 Сечение однопроволочных стальных оттяжек опор ВЛ до 1 кВ должно быть не менее 45 мм2

№2 Сечение однопроволочных стальных оттяжек опор ВЛ до 1 кВ должно быть не менее 35 мм2

№3 Сечение однопроволочных стальных оттяжек опор ВЛ до 1 кВ должно быть не менее 25 мм2

Документ: ПУЭ 7 изд.

Структурная единица: п. 2.4.52.

Номер: 446148

Вопрос: *Применяется ли ручной труд при заводке и опускании комля опоры в котлован?*

Рисунок:

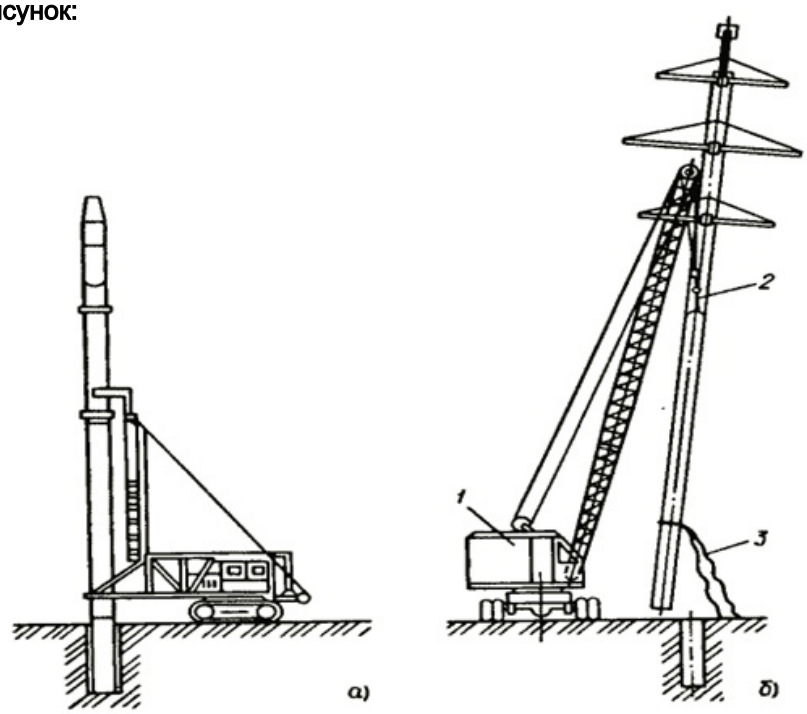

Установка железобетонной опоры до 35 кВ в пробуренный котлован краном — установщиком опор КВЛ-8 (а) и краном общего назначения (б): **1 — грузоподъемный кран; 2 — полуавтоматический строп; 3 — растяжки.**

Ответы:

№1 Применяется при работе с краном – установщиком опор, когда комель опоры направляют в котлован члены монтажной бригады

№2 Применяется при работе с краном общего назначения, когда комель опоры направляют в котлован ручными растяжками

№3 Применяется при работе с краном общего назначения, когда комель опоры направляют в котлован ручными растяжками и при работе с краном – установщиком опор, когда комель опоры направляют в котлован члены монтажной бригады

№4 Не применяется как при работе с краном общего назначения, так и при работе с краном – установщиком опор

Документ: СНиП 3.05.06-85

Структурная единица: п.

Номер: 446150

Вопрос: *Как крепится собранная опора к опущенной стреле крана – установщика опор?*

Рисунок:

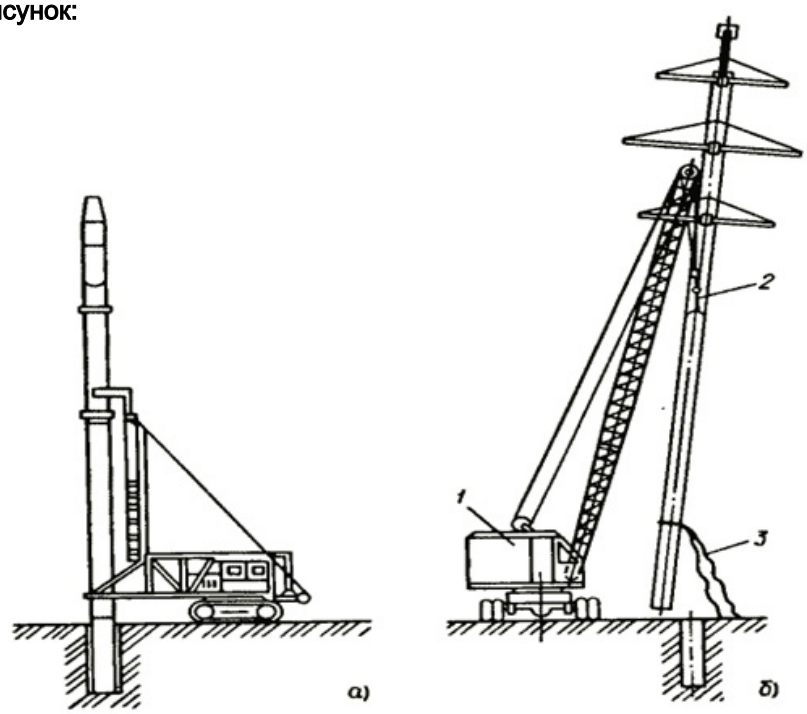

Установка железобетонной опоры до 35 кВ в пробуренный котлован краном — установщиком опор КВЛ-8 (а) и краном общего назначения (б): **1 — грузоподъемный кран; 2 — полуавтоматический строп; 3 — растяжки.**

Ответы:

№1 Собранную опору в одной точке стропят к опущенной стреле крана – установщика опор

№2 Собранную опору в двух точках стропят к опущенной стреле крана – установщика опор

№3 Собранную опору в трех точках стропят к опущенной стреле крана – установщика опор

Документ: СНиП 3.05.06-85

Структурная единица: п.

Номер: 446152

Вопрос: *В какой момент подъема возникают наибольшие усилия на 3 и 4 подножниках?*

Рисунок:

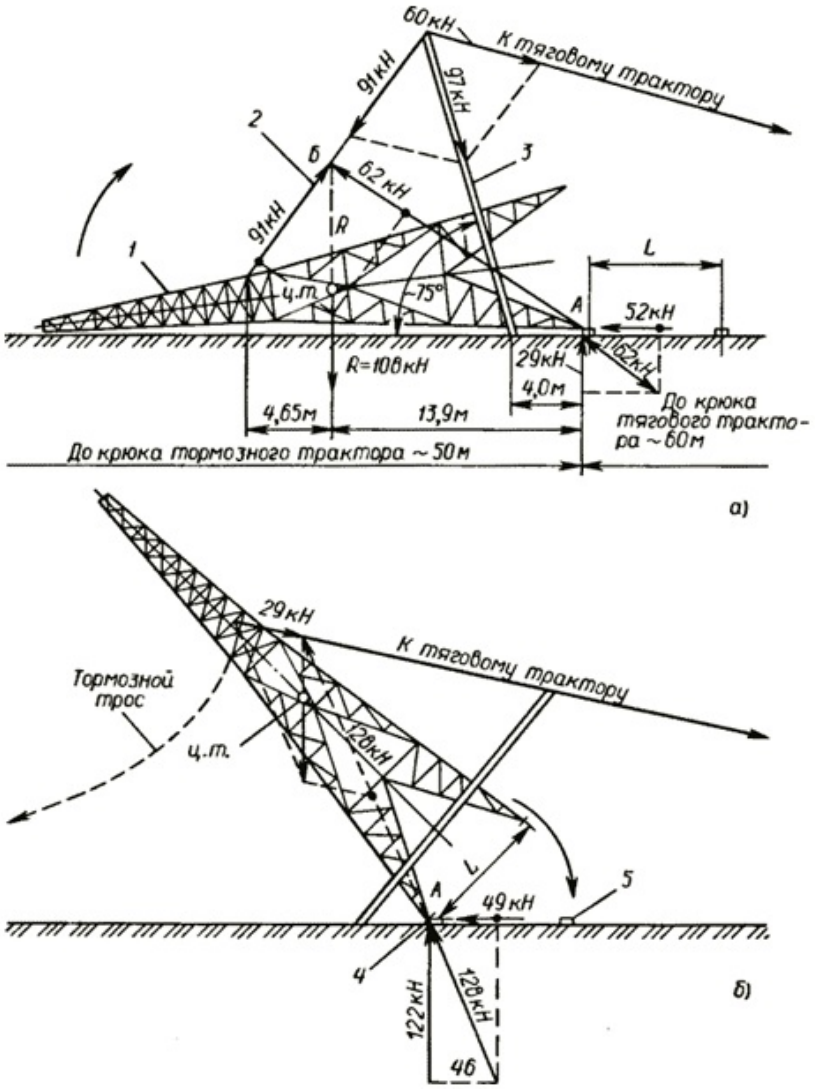

Графическое определение усилий при подъеме анкерной опоры ВЛ 35 кВ методом падающей стрелы в начальный момент подъема и в момент выхода стрелы из работы (б):

1 — опора; 2 — канаты от опоры к стреле (вожжи); 3 — монтажная А-образная стрела; 4 — шарнир, прикрепленный к первому подножнику (второй шарнир и второй подножник расположены сзади и не видны); 5 — третий подножник (четвертый не виден).

Ответы:

№1 Наибольшие усилия возникают в начальный момент подъема (рис.а).

№2 Наибольшие усилия возникают при подъеме опоры на 35-45° (рис. б).

№3 Наибольшие усилия возникают при подъеме опоры на 60-70°.

№4 Наибольшие усилия возникают при подходе опоры к вертикали.

№5 Наибольшие усилия возникают при окончательной установке опоры.

Документ: ПУЭ 7 изд.

Структурная единица: п.2.5.138.

Номер: 425098

Вопрос: *Чем обеспечивается надежность закрепления в грунте опор, устанавливаемых в пробу-ренные или открытые котлованы?*

Рисунок:

Ответы:

№1 Надежность закрепления в грунте опор, устанавливаемых в пробу-ренные или открытые котлованы, обеспечивается соблюдением предусмот-ренной проектом глубины заделки опор и тщательным послойным уплотнением грунта обратной засыпки пазух котлована.

№2 Надежность закрепления в грунте опор, устанавливаемых в пробу-ренные или открытые котлованы, обеспечивается соблюдением нормируемой глубины заделки опор, ригелями, анкерными плитами и тщательным уплотнением грунта обратной засыпки пазух котлована.

№3 Надежность закрепления в грунте опор, устанавливаемых в пробу-ренные или открытые котлованы, обеспечивается соблюдением предусмот-ренной проектом глубины заделки опор, ригелями, анкерными плитами и тщательным послойным уплотнением грунта обратной засыпки пазух котлована.

Документ: СНиП 3.05.06-85

Структурная единица: п. 3.136.

Номер: 425099

Вопрос: *Лесоматериалы каких пород деревьев следует применять для изготовления деталей деревянных опор ВЛ?*

Рисунок:

Ответы:

№1 Для изготовления деталей деревянных опор следует применять лесоматериалы хвойных пород по ГОСТ 9463-72.

№2 Для изготовления деталей деревянных опор следует применять лесоматериалы лиственных пород по ГОСТ 9463-72.

Документ: СНиП 3.05.06-85

Структурная единица: п.3.139.

Номер: 425104

Вопрос: *Где пропитываются антисептиком детали деревянных опор ВЛ?*

Рисунок:

Ответы:

№1 Детали деревянных опор следует пропитывать антисепти-ками непосредственно на пикете трассы ВЛ перед монтажом

№2 Детали деревянных опор следует пропитывать антисепти-ками заводским способом

Документ: СНиП 3.05.06-85

Структурная единица: п.3.139.

Номер: 425105

Вопрос: *Каким должен быть зазор в местах врубок и стыков при сборке деревянных опор ВЛ?*

Рисунок:

Ответы:

№1 Зазор в местах врубок и стыков не должен превышать 6 мм.

№2 Зазор в местах врубок и стыков не должен превышать 4 мм.

№3 Зазор в местах врубок и стыков не должен превышать 8 мм.

Документ: СНиП 3.05.06-85

Структурная единица: п.3.140.

Номер: 425106

Вопрос: *Допустимо ли заполнение клиньями щелей или других неплотностей между рабо-чими поверхностями при выполнении врубок, затесов и сборке деревянных деталей опор?*

Рисунок:

Ответы:

№1 Заполнение клиньями щелей или других неплотностей между рабо-чими поверхностями допускается при максимальной толщине клина не более 8 мм.

№2 Заполнение клиньями щелей или других неплотностей между рабо-чими поверхностями не допускается.

№3 Заполнение клиньями щелей или других неплотностей между рабо-чими поверхностями допускается при максимальной толщине клина не более 10 мм.

Документ: СНиП 3.05.06-85

Структурная единица: п.3.140.

Номер: 446156

Вопрос: *В какой момент подъема возникают наибольшие усилия в тормозном тросе?*

Рисунок:

Ответы:

№1 Наибольшие усилия возникают в начальный момент подъема (рис. а).

№2 Наибольшие усилия возникают при подъеме опоры на 35-45° (рис. б).

№3 Наибольшие усилия возникают при подъеме опоры на 60-70°.

№4 Наибольшие усилия возникают при подходе опоры к вертикали.

№5 Наибольшие усилия возникают при окончательной установке опоры.

Документ: ПУЭ 7 изд.

Структурная единица: п.2.5.138.

Номер: 425108

Вопрос: *Какие допускаются отклонения от проектных размеров всех деталей собранной деревянной опоры?*

Рисунок:

Ответы:

№1 Отклонение от проектных размеров всех деталей собранной деревянной опоры допускается в пределах: по диаметру — минус 2 плюс 4 см, по длине —3 см на 1м.

№2 Отклонение от проектных размеров всех деталей собранной деревянной опоры допускается в пределах: по диаметру — минус 2 плюс 3 см, по длине —2 см на 1м.

№3 Отклонение от проектных размеров всех деталей собранной деревянной опоры допускается в пределах: по диаметру — минус 1 плюс 2 см, по длине —1 см на 1м.

Документ: СНиП 3.05.06-85

Структурная единица: п.3.140.

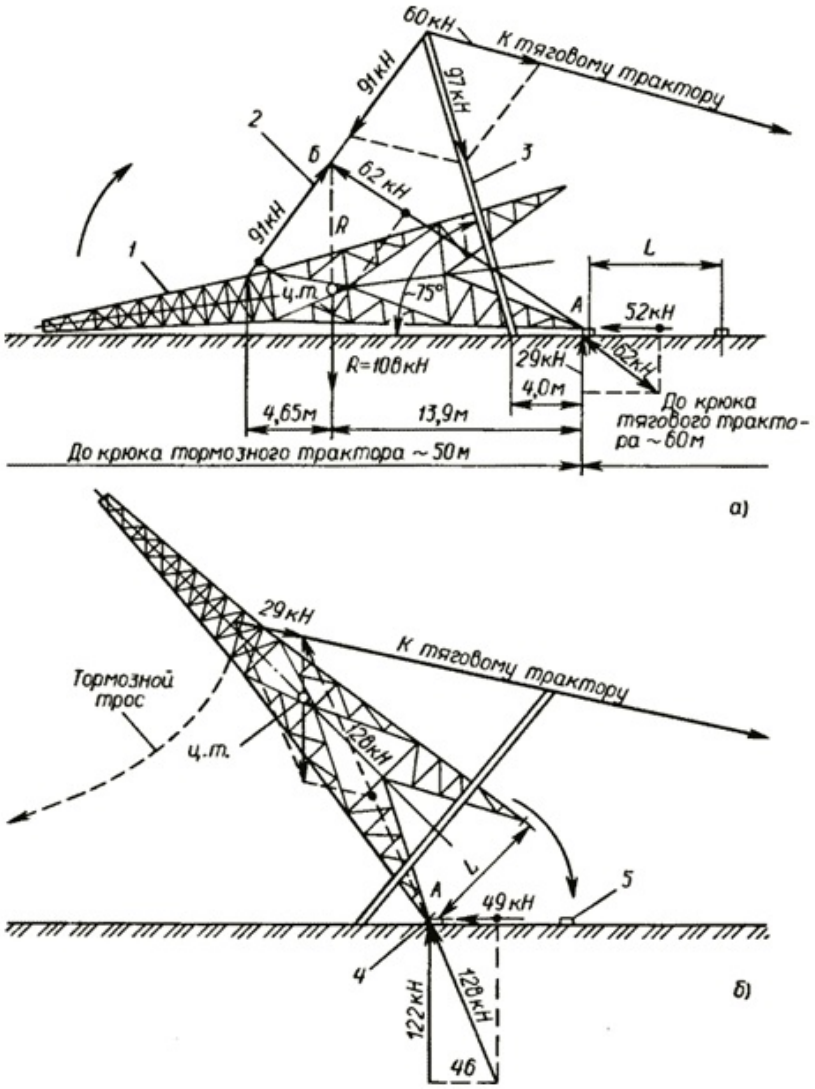

Графическое определение усилий при подъеме анкерной опоры ВЛ 35 кВ методом падающей стрелы в начальный момент подъема и в момент выхода стрелы из работы (б):

1 — опора; 2 — канаты от опоры к стреле (вожжи); 3 — монтажная А-образная стрела; 4 — шарнир, прикрепленный к первому подножнику (второй шарнир и второй подножник расположены сзади и не видны); 5 — третий подножник (четвертый не виден).

Номер: 446182

Вопрос: *Как и где устанавливаются порядковые номера опор, плакаты безопасности и другая информация (расстояние до кабелей связи, ширина охранной зоны, телефон владельца) на ВЛ напряжением до 1 кВ?*

Рисунок:

Ответы:

№1 На опорах ВЛ на высоте не менее 2, 5 м от земли через 250 м на магистрали ВЛ.

№2 На опорах ВЛ на высоте не менее 2 м от земли через 300 м на магистрали ВЛ.

№3 На опорах ВЛ на высоте не менее 2 м от земли через 250 м на магистрали ВЛ.

Документ: ПУЭ 7 изд.

Структурная единица: п. 2.4.7.

Номер: 425109

Вопрос: *Каким должны быть диаметр и глубина отверстия для крюка, высверленное в деревянной опоре опоре?*

Рисунок:

Ответы:

№1 Отверстие для крюка, высверленное в опоре, должно иметь диаметр, равный внутреннему диаметру нарезанной части хвостовика крюка, и глу-бину, равную 0,5 длины нарезанной части.

№2 Отверстие для крюка, высверленное в опоре, должно иметь диаметр, равный внутреннему диаметру нарезанной части хвостовика крюка, и глу-бину, равную 0,6 длины нарезанной части.

№3 Отверстие для крюка, высверленное в опоре, должно иметь диаметр, равный внутреннему диаметру нарезанной части хвостовика крюка, и глу-бину, равную 0,75 длины нарезанной части.

Документ: СНиП 3.05.06-85

Структурная единица: п.3.141.

Номер: 446160

Вопрос: *В какой момент подъема возникают наибольшие усилия на 1 и 2 подножниках?*

Рисунок:

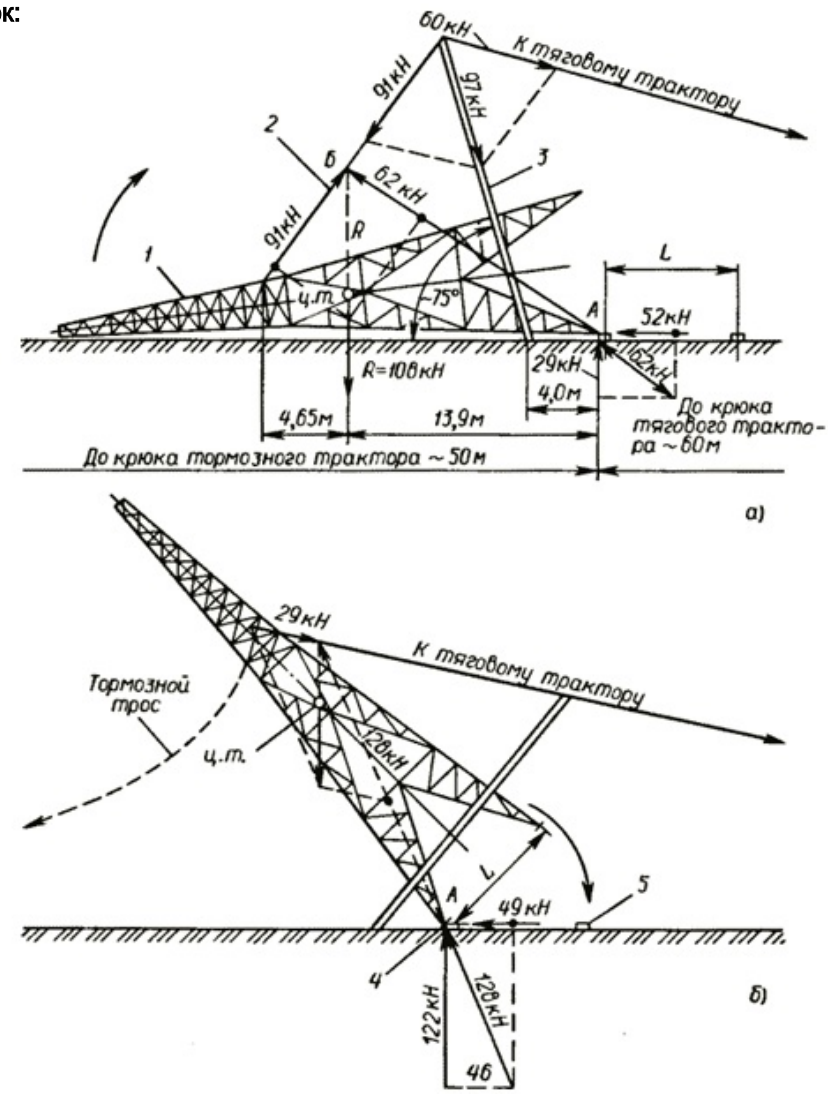

Графическое определение усилий при подъеме анкерной опоры ВЛ 35 кВ методом падающей стрелы в начальный момент подъема и в момент выхода стрелы из работы (б):

1 — опора; 2 — канаты от опоры к стреле (вожжи); 3 — монтажная А-образная стрела; 4 — шарнир, прикрепленный к первому подножнику (второй шарнир и второй подножник расположены сзади и не видны); 5 — третий подножник (четвертый не виден).

Ответы:

№1 Наибольшие усилия возникают в начальный момент подъема (рис. а).

№2 Наибольшие усилия возникают при подъеме опоры на 35-45° (рис. б).

№3 Наибольшие усилия возникают при подъеме опоры на 60-70°.

№4 Наибольшие усилия возникают при подходе опоры к вертикали.

№5 Наибольшие усилия возникают при окончательной установке опоры.

Документ: ПУЭ 7 изд.

Структурная единица: п.2.5.138.

Номер: 425111

Вопрос: *Каким должен быть диаметр отверстия в деревянной опоре под штырь?*

Рисунок:

Ответы:

№1 Диаметр отверстия под штырь должен быть равен наружному диаметру хвостовика штыря

№2 Диаметр отверстия под штырь должен быть равен внутреннему диаметру хвостовика штыря

Документ: СНиП 3.05.06-85

Структурная единица: п.3.142.

Номер: 425133

Вопрос: *Из какого материала выполняются бандажи для сопряжения приставок с деревянной стойкой опоры?*

Рисунок:

Ответы:

№1 Бандажи для сопряжения приставок с деревянной стойкой опоры должны выполняться из мягкой стальной оцинкованной проволоки диа-метром 5 мм. Допускается применение для бандажей неоцинкованной проволоки диаметром 8 мм при условии покрытия ее асфальтовым лаком

№2 Бандажи для сопряжения приставок с деревянной стойкой опоры должны выполняться из мягкой стальной оцинкованной проволоки диа-метром 4 мм. Допускается применение для бандажей неоцинкованной проволоки диаметром 5—6 мм при условии покрытия ее асфальтовым лаком.

№3 Бандажи для сопряжения приставок с деревянной стойкой опоры должны выполняться из мягкой стальной оцинкованной проволоки диа-метром 4 мм. Допускается применение для бандажей неоцинкованной проволоки диаметром 8 мм без покрытия ее асфальтовым лаком.

Документ: СНиП 3.05.06-85

Структурная единица: п.3.142.

Номер: 425135

Вопрос: *Какое количество деревянных деталей опор должен сопрягать каждый бандаж?*

Рисунок:

Ответы:

№1 Каждый бандаж (хомут) должен сопрягать не более двух деталей опоры.

№2 Каждый бандаж (хомут) должен сопрягать не более трех деталей опоры.

Документ: СНиП 3.05.06-85

Структурная единица: п.3.142.

Номер: 446018

Вопрос: *На каком рисунке изображена деревянная ликерная опора?*

Рисунок:

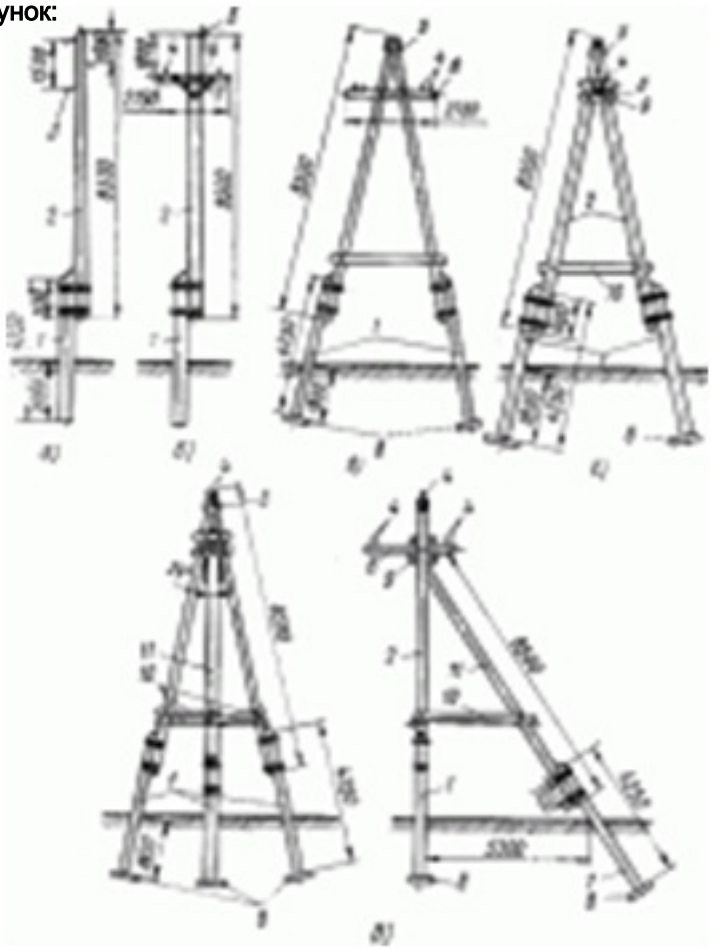

Деревянные опоры ВЛ 6-10 кВ.

Ответы:

№1 Деревянная ликерная опора изображена на рис. а).

№2 Деревянная ликерная опора изображена на рис. б).

№3 Деревянная ликерная опора изображена на рис. в).

№4 Деревянная ликерная опора изображена на рис. г).

№5 Деревянная ликерная опора изображена на рис. д).

Документ: ПУЭ 7 изд.

Структурная единица: п. 2.4.50, п. 2.4.52.

Номер: 425110

Вопрос: *На какую глубину должен быть ввернут в тело деревянной опоры крюк?*

Рисунок:

Ответы:

№1 Крюк должен быть ввернут в тело опоры всей нарезанной частью плюс 10-15 мм.

№2 Крюк должен быть ввернут в тело опоры всей нарезанной частью плюс 15-25 мм.

№3 Крюк должен быть ввернут в тело опоры всей нарезанной частью плюс 20-30 мм.

Документ: СНиП 3.05.06-85

Структурная единица: п.3.141.

Номер: 425134

Вопрос: *На какую глубину надлежит забивать в тело деревянной опры ВЛ концы проволок бандажа?*

Рисунок:

Ответы:

№1 Концы проволок бандажа надлежит забивать в дерево на глубину 10—15 мм.

№2 Концы проволок бандажа надлежит забивать в дерево на глубину 15—20 мм.

№3 Концы проволок бандажа надлежит забивать в дерево на глубину 20—25 мм.

Документ: СНиП 3.05.06-85

Структурная единица: п.3.142.

Номер: 446025

Вопрос: *На каком рисунке изображена деревянная угловая анкерная опора?*

Рисунок:

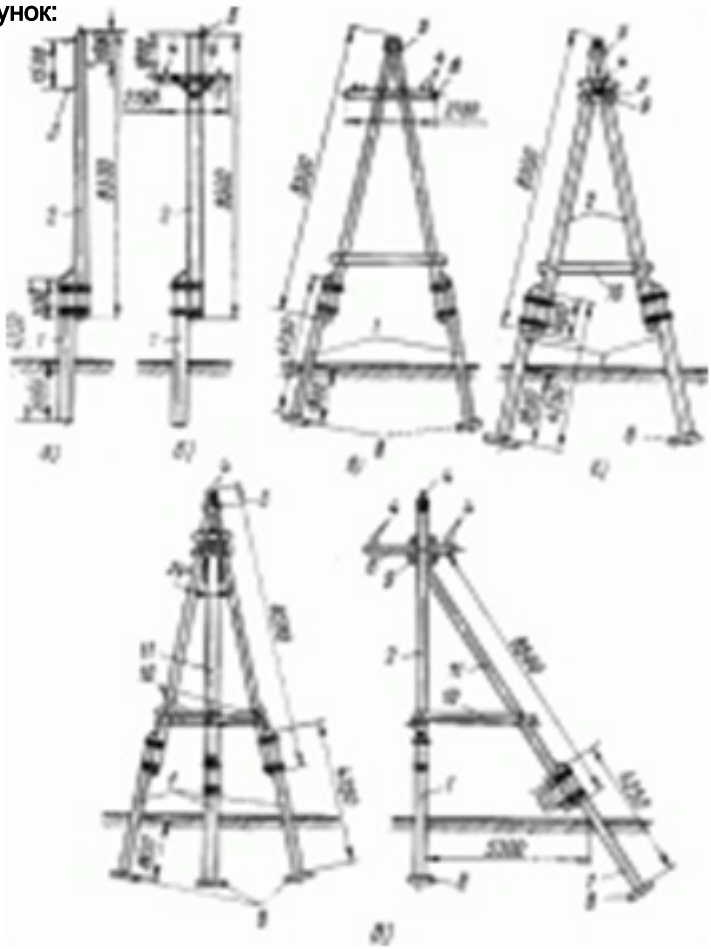

Деревянные опоры ВЛ 6-10 кВ.

Ответы:

№1 Деревянная угловая анкерная опора изображена на рис. а).

№2 Деревянная угловая анкерная опора изображена на рис. б).

№3 Деревянная угловая анкерная опора изображена на рис. в).

№4 Деревянная угловая анкерная опора изображена на рис. г).

№5 Деревянная угловая анкерная опора изображена на рис. д).

Документ: ПУЭ 7 изд.

Структурная единица: п. 2.4.50, п. 2.4.52.

Номер: 446030

Вопрос: *На каком рисунке изображена деревянная угловая промежуточная опора с креплением проводов на траверсе?*

Рисунок:

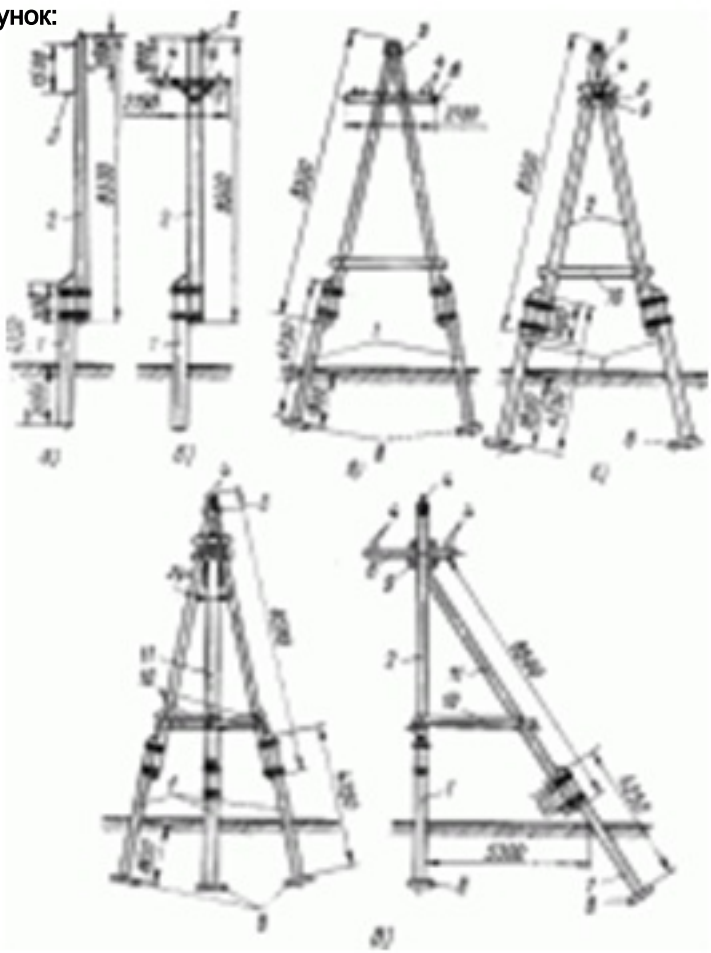

Деревянные опоры ВЛ 6-10 кВ.

Ответы:

№1 Деревянная угловая промежуточная опора с креплением проводов на траверсе изображена на рис. а).

№2 Деревянная угловая промежуточная опора с креплением проводов на траверсе изображена на рис. б).

№3 Деревянная угловая промежуточная опора с креплением проводов на траверсе изображена на рис. в).

№4 Деревянная угловая промежуточная опора с креплением проводов на траверсе изображена на рис. г).

№5 Деревянная угловая промежуточная опора с креплением проводов на траверсе изображена на рис. д).

Документ: ПУЭ 7 изд.

Структурная единица: п. 2.4.50, п. 2.4.52.

Номер: 446033

Вопрос: *На каком рисунке изображена деревянная одностоечная угловая опора с подкосом и креплением проводов на крюках?*

Рисунок:

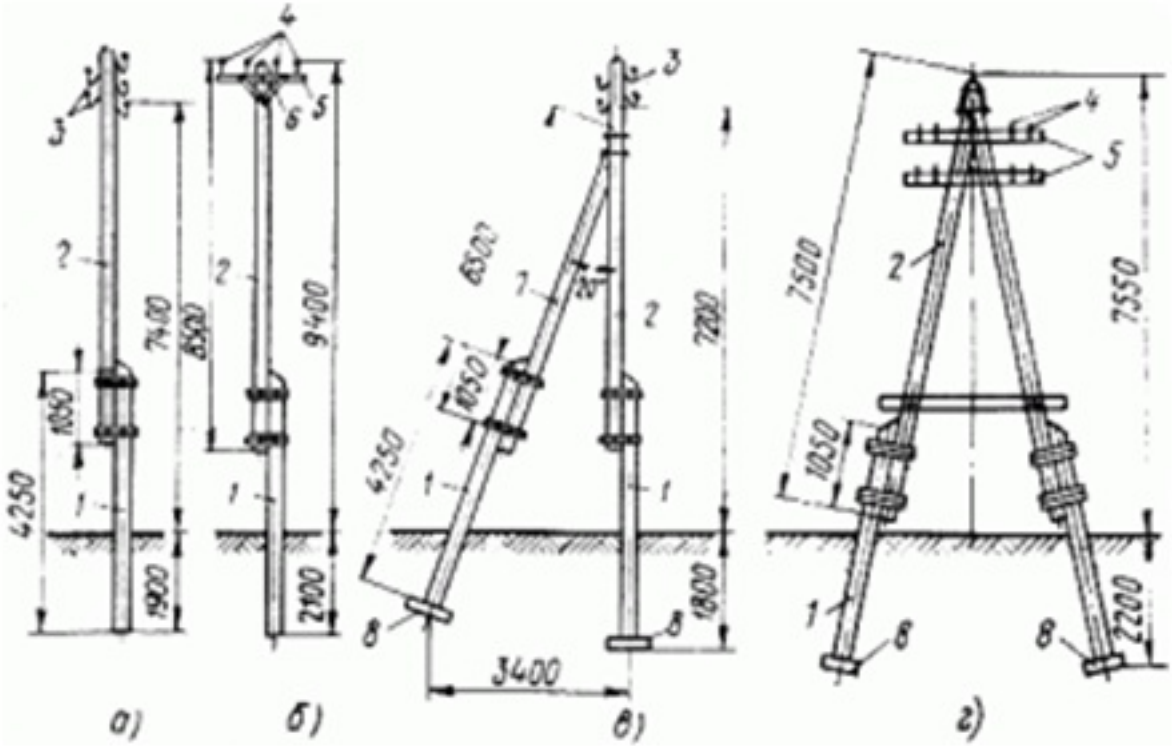

Деревянные опоры ВЛ до 1 кВ.

Ответы:

№1 Деревянная одностоечная угловая опора с подкосом и креплением проводов на крюках изображена на рис. а).

№2 Деревянная одностоечная угловая опора с подкосом и креплением проводов на крюках изображена на рис. б).

№3 Деревянная одностоечная угловая опора с подкосом и креплением проводов на крюках изображена на рис. в).

№4 Деревянная одностоечная угловая опора с подкосом и креплением проводов на крюках изображена на рис. г).

Документ: ПУЭ 7 изд.

Структурная единица: п. 2.4.50, п. 2.4.52.

Номер: 446027

Вопрос: *На каком рисунке изображена деревянная промежуточная опора с креплением проводов на крюках и на траверсе с оголовком?*

Рисунок:

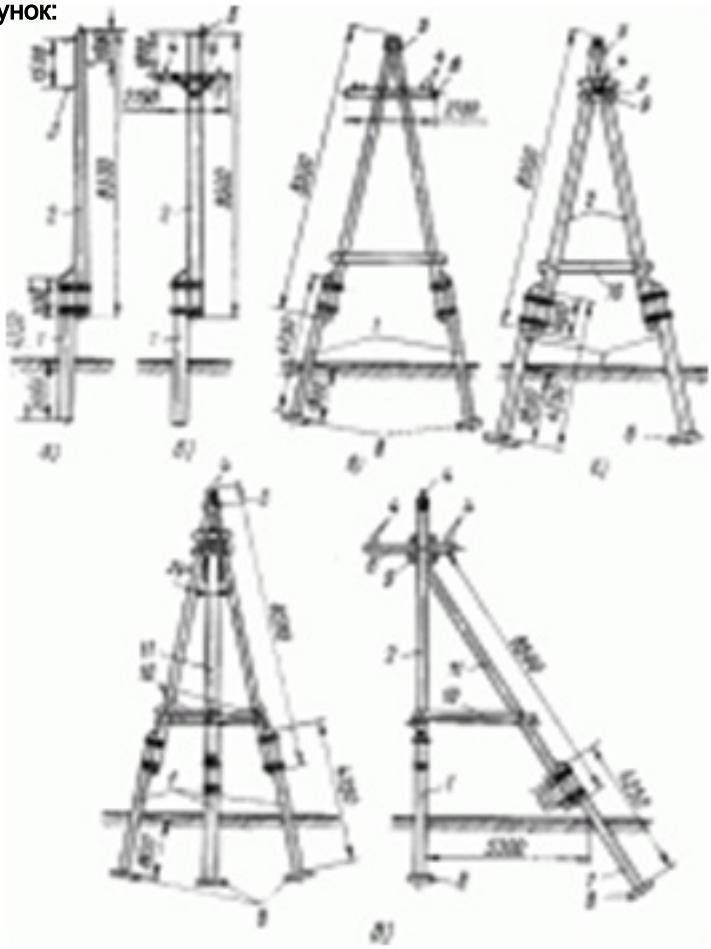

Деревянные опоры ВЛ 6-10 кВ.

Ответы:

№1 Деревянная промежуточная опора с креплением проводов на крюках и на траверсе с оголовком изображена на рис. а).

№2 Деревянная промежуточная опора с креплением проводов на крюках и на траверсе с оголовком изображена на рис. а) и рис.б).

№3 Деревянная промежуточная опора с креплением проводов на крюках и на траверсе с оголовком изображена на рис. б).

№4 Деревянная промежуточная опора с креплением проводов на крюках и на траверсе с оголовком изображена на рис. в).

№5 Деревянная промежуточная опора с креплением проводов на крюках и на траверсе с оголовком изображена на рис. г).

№6 Деревянная промежуточная опора с креплением проводов на крюках и на траверсе с оголовком изображена на рис. д).

Документ: ПУЭ 7 изд.

Структурная единица: п. 2.4.50, п. 2.4.52.

Номер: 446037

Вопрос: *На каком рисунке показано крепление свободностоящей металлической опоры?*

Рисунок:

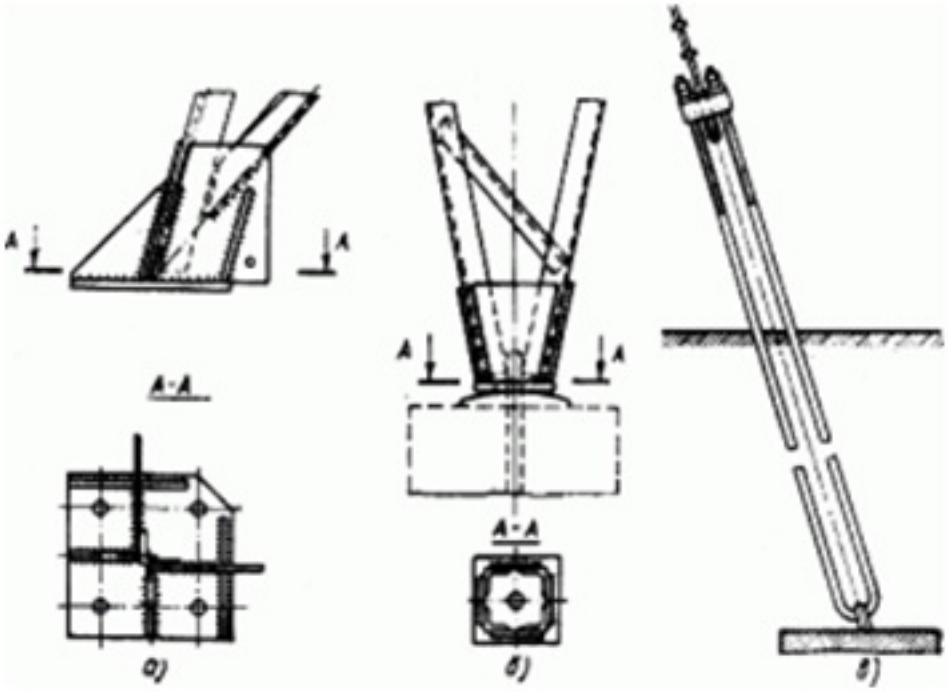

Крепление башмаков (пят) металлических опор.

Ответы:

№1 Крепление свободностоящей металлической опоры показано на рис. а).

№2 Крепление свободностоящей металлической опоры показано на рис. б).

№3 Крепление свободностоящей металлической опоры показано на рис. в).

Документ: ПУЭ 7 изд.

Структурная единица: п. 2.4.52.

Номер: 446039

Вопрос: *Какая деталь металлической опоры называется пояс?*

Рисунок:

Ответы:

№1 Деталь 1.

№2 Деталь 2.

№3 Деталь 3.

Документ: СНиП 3.05.06-85

Структурная единица: п.

Номер: 446044

Вопрос: *На каком рисунке изображены железобетонные опоры, применяемые для ВЛ 35?*

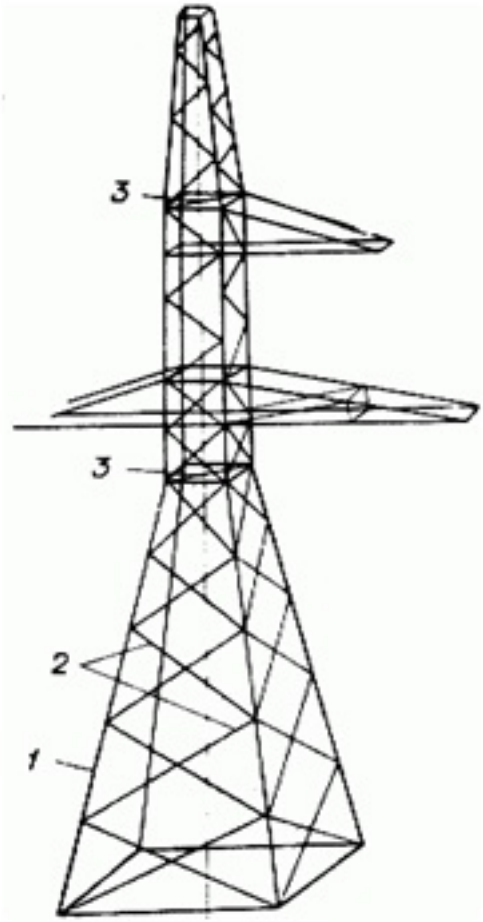

Элементы ствола металлической опоры:
решетка, диафрагма, пояс.

Рисунок:

Ответы:

№1 Промежуточная железобетонная опора изображена на рис. а.

№2 Промежуточная железобетонная опора изображена на рис. б.

№3 Промежуточная железобетонная опора изображена на рис. в.

№4 Промежуточные железобетонные опоры изображенные на рис. б. и рис. в.

№5 Промежуточные железобетонные опоры изображенные на рис. а. и рис. б.

Документ: ПУЭ 7 изд.

Структурная единица: п. 2.4.50, п. 2.4.52.

Номер: 446045

Вопрос: *Сколько всего стальных траверс изображено на рис. а и рис. б?*

Рисунок:

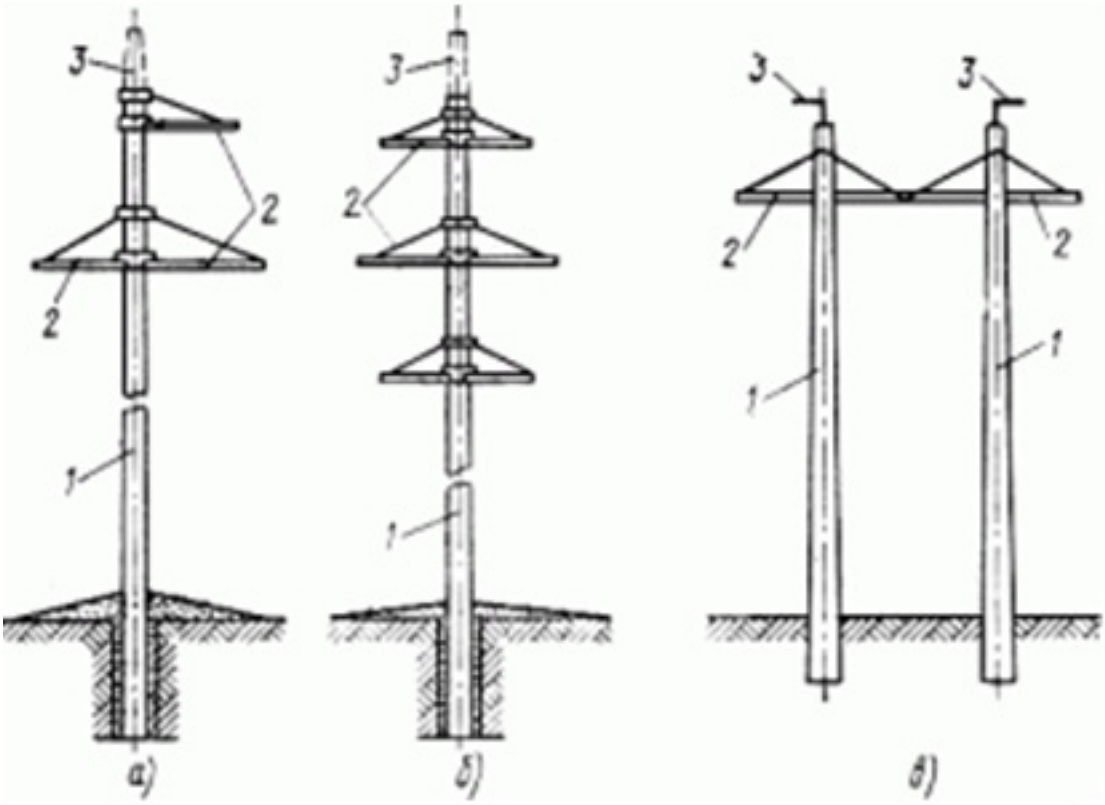

Промежуточные железобетонные опоры:
а), б) - одностоечные одно- и двухцепные,
в) - портальная с металлической траверсой
1-стойка, 2 - траверсы, 3 - тросостойка,

Ответы:

№1 На рис. а) и рис. б) всего изображено одна стальная траверса

№2 На рис. а) и рис. б) всего изображено две стальных траверсы

№3 На рис. а) и рис. б) всего изображено три стальных траверсы

№4 На рис. а) и рис. б) всего изображено четыре стальных траверсы

Документ: СНиП 3.05.06-85

Структурная единица: п.

Номер: 425075

Вопрос: *Что следует проверять при приемке сборных железобетонных конструкций воздушных ли-ний (ВЛ)?*

Рисунок:

Ответы:

№1 размеры элементов, положение стальных закладных деталей, а так-же качество поверхностей и внешний вид элементов, наличие на поверхности железобетонных конструкций, предназначен-ных для установки в агрессивную среду, гидроизоляции, выполненной на предприятии-изготовителе.

№2 размеры элементов, комплектность, а так-же качество поверхностей и внешний вид элементов, наличие на поверхности железобетонных конструкций, предназначен-ных для установки в агрессивную среду, гидроизоляции, выполненной на предприятии-изготовителе.

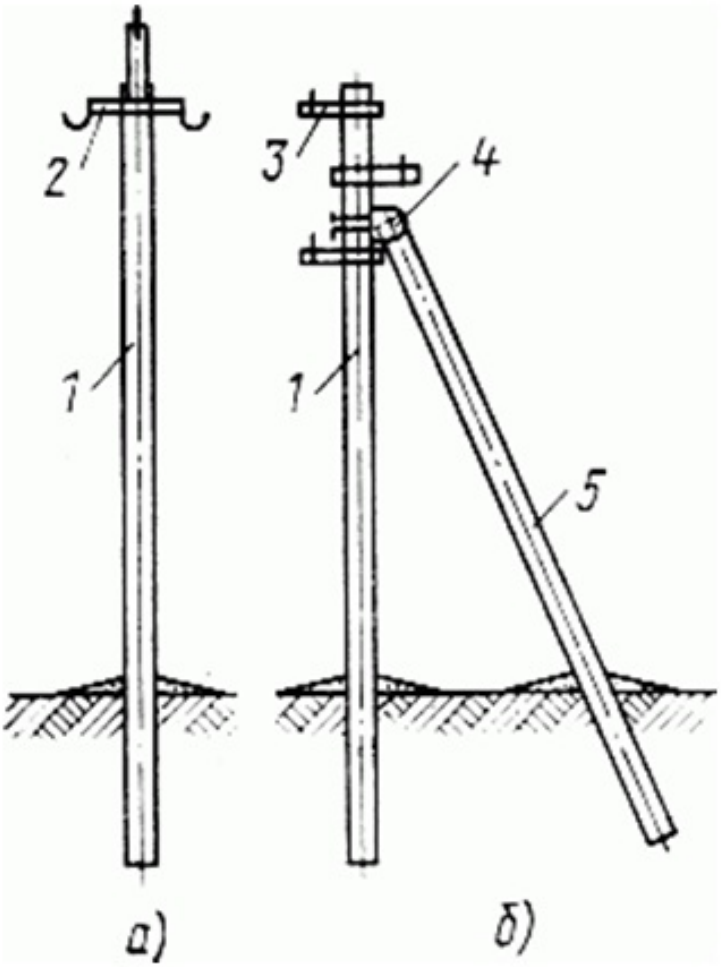

Железобетонные одностоечные опоры ВЛ 6- 10 кВ:

а - промежуточная, б - угловая с подкосом;

1 - стойка; 2, 3 - стальные траверсы,

4 - кронштейн для крепления подкоса, 5-подкос.

№3 наличие сертификата качества, размеры элементов, а так-же качество поверхностей и внешний вид элементов, наличие на поверхности железобетонных конструкций, предназначен-ных для установки в агрессивную среду, гидроизоляции, выполненной на предприятии-изготовителе.

Документ: СНиП 3.05.06-85

Структурная единица: п.2.6.

Номер: 425076

Вопрос: *К тросовым оттяжкам для опор ВЛ предъявляются следующие требования:*

Рисунок:

Ответы:

№1 Тросовые оттяжки для опор должны иметь антикоррозионное покрытие. Они должны быть изготовлены, замаркированы и вывезены на трассу после монтажа опор ВЛ.

№2 Тросовые оттяжки для опор должны иметь антикоррозионное покрытие. Они должны быть изготовлены и замаркированы до вывозки опор на трассу и доставлены на пикеты в комплекте с опорами.

№3 Тросовые оттяжки для опор должны иметь антикоррозионное покрытие. Они должны быть изготовлены и замаркированы после вывозки опор на трассу.

Документ: СНиП 3.05.06-85

Структурная единица: п.3.131.

Номер: 425077

Вопрос: *Установка опор на фундаменты, не законченные сооружением и не полностью засыпанные грунтом:*

Рисунок:

Ответы:

№1 разрешается

№2 запрещается

Документ: СНиП 3.05.06-85

Структурная единица: п. 3.132.

Номер: 446049

Вопрос: *На каком рисунке изображена анкерная (концевая) железобетонная опора?*

Рисунок:

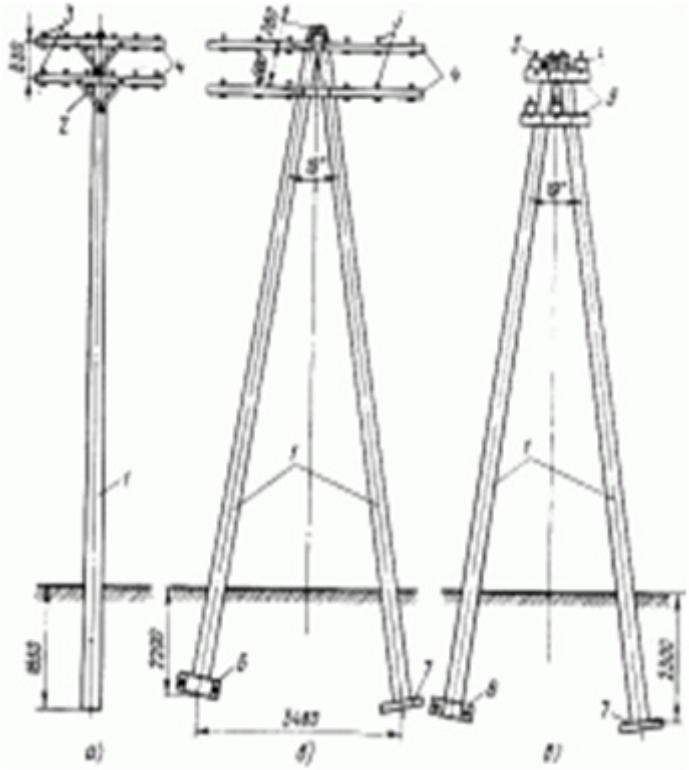

Железобетонные опоры ВЛ до 1 кВ:

1 - центрифугированная коническая стойка, 2 - раскос, 3 - штыри,

4 -траверсы, 5 - подтраверсники, 6,7 - анкерная и опорная плиты.

Ответы:

№1 Анкерная (концевая) железобетонная опора изображена на рис. а.

№2 Анкерная (концевая) железобетонная опора изображена на рис. б.

№3 Анкерная (концевая) железобетонная опора изображена на рис. в.

№4 Анкерная (концевая) железобетонная опора изображена на рис. б. и рис.в

Документ: ПУЭ 7 изд.

Структурная единица: п. 2.4.50, п. 2.4.52.

Номер: 446051

Вопрос: *На каком рисунке изображена угловая железобетонная опора?*

Рисунок:

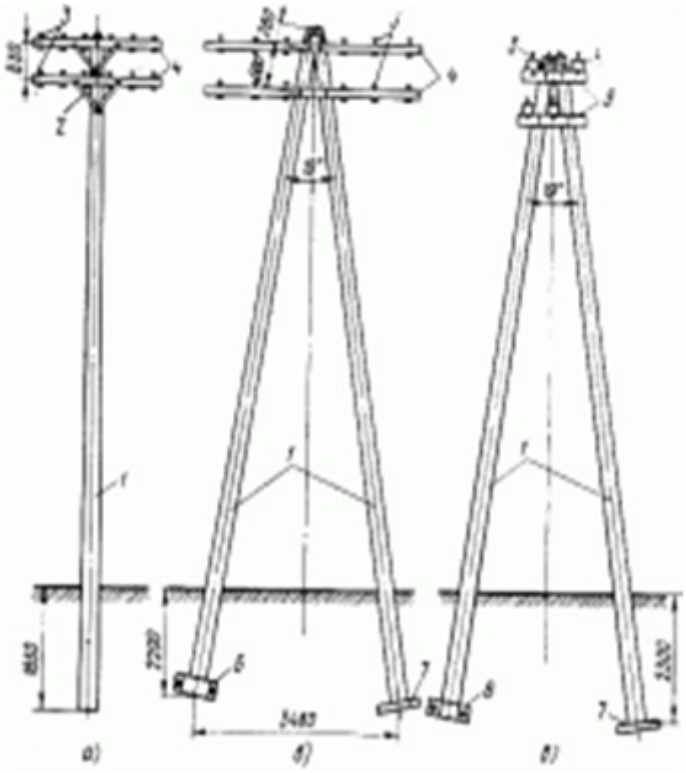

Железобетонные опоры ВЛ до 1 кВ:

1 - центрифугированная коническая стойка, 2 - раскос, 3 - штыри, 4 -траверсы, 5 - подтраверсники, 6,7 - анкерная и опорная плиты.

Ответы:

№1 Угловая железобетонная опора изображена на рис. а.

№2 Угловая железобетонная опора изображена на рис. б.

№3 Угловая железобетонная опора изображена на рис. в.

№4 Угловая железобетонная опора изображена на рис. б. и рис. в.

Документ: ПУЭ 7 изд.

Структурная единица: п. 2.4.50, п. 2.4.52.

Номер: 446053

Вопрос: *На каком рисунке изображена промежуточная железобетонная опора?*

Рисунок:

Ответы:

№1 Промежуточная железобетонная опора изображена на рис. а.

№2 Промежуточная железобетонная опора изображена на рис. б.

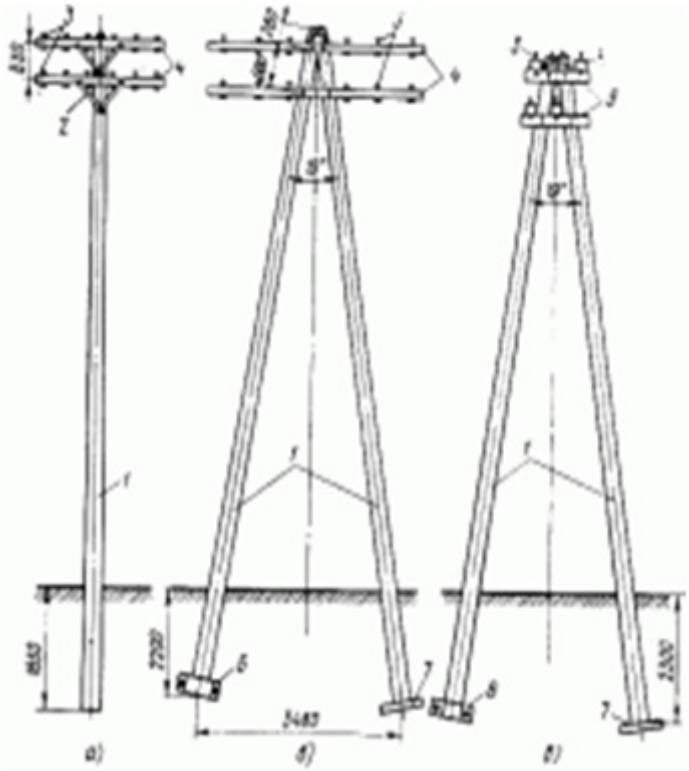

Железобетонные опоры ВЛ до 1 кВ:

1 - центрифугированная коническая стойка, 2 - раскос, 3 - штыри,

4 -траверсы, 5 - подтраверсники, 6,7 - анкерная и опорная плиты.

№3 Промежуточная железобетонная опора изображена на рис. в.

№4 Промежуточная железобетонная опора изображена на рис. а. и рис. б.

Документ: ПУЭ 7 изд.

Структурная единица: п. 2.4.50, п. 2.4.52.

Номер: 425080

Вопрос: *Что необходимо выполнить перед установкой опор ВЛ методом поворота с помощью шарнира для предохранения фундаментов от сдвигающих усилий?*

Рисунок:

Ответы:

№1 Следует применять тормозное устройство в направлении, обратном подъему

№2 Следует применять тормозное устройство в направлении подъема опоры.

Документ: СНиП 3.05.06-85

Структурная единица: п.3.133.

Номер: 425084

Вопрос: *Как должны быть закреплены от самоотвинчивания гайки, крепящие опоры ВЛ?*

Рисунок:

Ответы:

№1 Гайки, крепящие опоры, должны быть завернуты до отказа и закреплены от самоотвинчивания закерниванием резьбы болта на глубину не менее 2 мм.
№2 Гайки, крепящие опоры, должны быть завернуты до отказа и закреплены от самоотвинчивания закерниванием резьбы болта на глубину не менее 3 мм.
№3 Гайки, крепящие опоры, должны быть завернуты до отказа и закреплены от самоотвинчивания закерниванием резьбы болта на глубину не менее 4 мм.
№4 Гайки, крепящие опоры, должны быть завернуты до отказа и закреплены от самоотвинчивания привариванием к болту на длину не менее 0,5 диаметра болта.
Документ: СНиП 3.05.06-85
Структурная единица: п.3.134.

Номер: 425087
Вопрос: *Сколько гаек необходимо устанавливать на болтах фундаментов угловых, переходных, концевых и специальных опор?*
Рисунок:
Ответы:
№1 На болтах фундаментов угловых, переходных, концевых и специальных опор надлежит устанавливать две гайки.
№2 На болтах фундаментов угловых, переходных, концевых и специальных опор надлежит устанавливать одну гайку.
№3 Количество гаек, устанавливаемых на болтах фундаментов угловых, переходных, концевых и специальных опор не нормируется.
Документ: СНиП 3.05.06-85
Структурная единица: п.3.134.

Номер: 425092
Вопрос: *Сколько стальных прокладок допускается устанавливать между пятой опоры и верхней плоскостью фундамента при креплении опоры?*
Рисунок:
Ответы:
№1 При креплении опоры на фундаменте допускается устанавливать между пятой опоры и верхней плоскостью фундамента не более одной стальной прокладки
№2 При креплении опоры на фундаменте допускается устанавливать между пятой опоры и верхней плоскостью фундамента не более двух стальных прокладок.
№3 При креплении опоры на фундаменте допускается устанавливать между пятой опоры и верхней плоскостью фундамента не более трех стальных прокладок.
№4 При креплении опоры на фундаменте допускается устанавливать между пятой опоры и верхней плоскостью фундамента не более четырех стальных прокладок.
Документ: СНиП 3.05.06-85
Структурная единица: п.3.134.

Номер: 425093

Вопрос: *Какой величины может достигать общая толщина стальных прокладок, устанавливаемых между пятой опоры и верхней плоскостью фундамента при креплении опоры?*

Рисунок:

Ответы:

№1 Общая толщина стальных прокладок, устанавливаемых между пятой опоры и верхней плоскостью фундамента при креплении опоры должна быть не более 40 мм

№2 Общая толщина стальных прокладок, устанавливаемых между пятой опоры и верхней плоскостью фундамента при креплении опоры должна быть не более 30 мм

№3 Общая толщина стальных прокладок, устанавливаемых между пятой опоры и верхней плоскостью фундамента при креплении опоры должна быть не более 30 мм

Документ: СНиП 3.05.06-85

Структурная единица: п.3.134.

Номер: 425094

Вопрос: *Какими должны быть в плане геометрические размеры стальных прокладок, устанавливаемых между пятой опоры и верхней плоскостью фундамента при креплении опоры?*

Рисунок:

Ответы:

№1 Геометрические размеры прокладок в плане должны быть не менее размеров верхней плоскости фундамента.

№2 Геометрические размеры прокладок в плане должны быть не менее размеров пяты опоры.

№3 Геометрические размеры прокладок в плане не регламентируются.

Документ: СНиП 3.05.06-85

Структурная единица: п.3.134.

Номер: 425095

Вопрос: *Как соединяются стальные прокладки, устанавливаемые между пятой опоры и верхней плоскостью фундамента при креплении опоры?*

Рисунок:

Ответы:

№1 Прокладки должны быть соединены между собой и пятой опоры сваркой

№2 Прокладки между собой не соединяются

Документ: СНиП 3.05.06-85

Структурная единица: п.3.134.

Номер: 425097

Вопрос: *Как восстанавливаются частичные повреждения заводской гидроизоляции железобетонных конструкций, поступивших на пикет для монтажа и установки?*

Рисунок:

Ответы:

№1 При частичном повреждении заводской гидроизоляции покрытие должно быть восстановлено на трассе путем окраски поврежденных мест расплав-ленным битумом (марки 4) в три слоя.

№2 При частичном повреждении заводской гидроизоляции покрытие должно быть восстановлено на трассе путем окраски поврежденных мест расплав-ленным битумом (марки 4) в один слой

№3 При частичном повреждении заводской гидроизоляции покрытие должно быть восстановлено на трассе путем окраски поврежденных мест расплав-ленным битумом (марки 4) в два слоя

Документ: СНиП 3.05.06-85

Структурная единица: п.3.136.

Номер: 425090

Вопрос: *Сколько гаек необходимо устанавливать на болтах фундаментов промежуточных опор?*

Рисунок:

Ответы:

№1 На болтах фундаментов промежуточных опор надлежит устанавливать две гайки

№2 На болтах фундаментов промежуточных опор надлежит устанавливать по одной гайке на болт

№3 Количество гаек, устанавливаемых на болтах фундаментов промежуточных опор не нормируется

Документ: СНиП 3.05.06-85

Структурная единица: п.3.134.