Номер: 301127

Вопрос: *Должны ли устанавливаться специальные устройства для ограничения хода механизма выдвижения секций стрелы при монтаже крана?*

Рисунок:

Ответы:

№1 Должны

№2 Не требуется

Документ:

Структурная единица:

Номер: 301129

Вопрос: *Выберите правильный вариант условного обозначения двухпролетного электрического крана грузоподъемностью 5 т, длиной 22,8 м, пролетами 10,5+10,5 м, высотой подъема 12 м, напряжением трехфазного тока 380 В, исполнения Т, категории размещения 2*

Рисунок:

Ответы:

№1 5-22,8(10,5 ; 10,5) -Т2 ГОСТ 7890-93

№2 5-22,8-(10,5+10,5)-12-380-Т2 ГОСТ 7890-93

№3 5-22,8-(10,5+10,5)-380-Т2 ГОСТ 7890-93

№4 5(22,8)- (10,5+10,5)-12-380-Т2 ГОСТ 7890-93

Документ: ГОСТ 7890-93

Структурная единица: п.1.8

Номер: 301131

Вопрос: *Каким образом определяется величина упругой просадки рельсового пути до монтажа крана на стадии устройства пути?*

Рисунок:

Ответы:

№1 Путем нагружения рельсовой нити монолитным грузом известной массы, контролируемой по динамометру

№2 Путем накатывания опоры на контрольную точку (нагрузка на опору при этом контролируется по динамометру

Документ:

Структурная единица:

Номер: 301133

Вопрос: *Длина пути на период монтажа крана неподвижно установленного башенного крана (без его перемещения вдоль пути) должна равняться:*

Рисунок:

Ответы:

№1 Базе крана, но не менее 10 м

№2 1,5-кратной величине базы крана, но не менее 12,5 м.

№3 2 кратной величине базы крана, на не менее 15 м.

Документ:

Структурная единица:

Номер: 301135

Вопрос: *Подготовка кранового пути к эксплуатации включает:*

Рисунок:

Ответы:

№1 Обкатку рельсового пути не менее 20 раз краном без груза, после чего не менее 5 раз краном с максимальным рабочим грузом

№2 Обкатку рельсового пути не менее 10 раз краном без груза, после чего не менее 10 раз краном с максимальным рабочим грузом

Документ:

Структурная единица:

Номер: 301137

Вопрос: *Является ли обязательным участие монтажной организации во внеочередном полном техническом освидетельствовании башенного крана (ВТОс), проводимого по окончании его монтажа?*

Рисунок:

Ответы:

№1 В состав комиссии в обязательном порядке включают представителя монтажной организации

№2 Монтажная организация не участвует в проведении ВТОс

№3 При проведении ВТОс на отдельных этапах может при необходимости участвовать монтажная организация

Документ: РД 22-28-37-02

Структурная единица: п. 13.5

Номер: 301139

Вопрос: *Запрещается проводить монтаж (демонтаж) грузоподъемного крана:*

Рисунок:

Ответы:

№1 При скорости ветра на уровне производства работ более 7 м/с

№2 При гололедице

№3 При температуре ниже - 15° С

№4 При падении напряжения в питающей сети более 5 %

Документ: РД 22-28-37-02

Структурная единица: п. 16.2.3

Номер: 301141

Вопрос: *Кривизна пролетной балки крана мостового электрического однобалочного опорного после правки не должна превышать (где L полная длина балки):*

Рисунок:

Ответы:

№1 L/100

№2 L/1000

№3 L/200

№4 L/2000

Документ: ГОСТ 22045-89

Структурная единица: п.2.8.5

Номер: 301143

Вопрос: *Предупреждающая окраска наносится на части грузоподъемных кранов, которые в процессе эксплуатации могут явиться источником опасности для лиц, находящихся на кране или в зоне его действия, а также представляющих опасность при транспортировании крана, в виде:*

Рисунок:

Ответы:

№1 Вертикальных полос черного и белого цвета

№2 Вертикальной каймы шириной 50—100мм

№3 Чередующихся полос желтого и черного цвета

№4 Квадрата желтого цвета с каймой красного цвета

Документ: ГОСТ 12.2.058-81

Структурная единица: п. 2

Номер: 301145

Вопрос: *На каком рисунке изображен четырехветвевой строп?*

Рисунок:

Ответы:

№1 а

№2 б

№3 в

№4 г

Документ:

Структурная единица:

Номер: 301147

Вопрос: *Длина оттяжек, удерживающих от раскачивания и вращения элементы металлоконструкций крана во время перемещения при монтаже (демонтаже), должна обеспечивать нахождение рабочих на расстоянии не менее*

Рисунок:

Ответы:

№1 3 м по горизонтали от поднимаемой конструкции

№2 5 м по горизонтали от поднимаемой конструкции

№3 8 м по горизонтали от поднимаемой конструкции

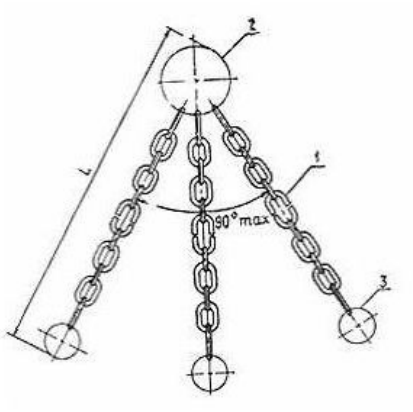

а)

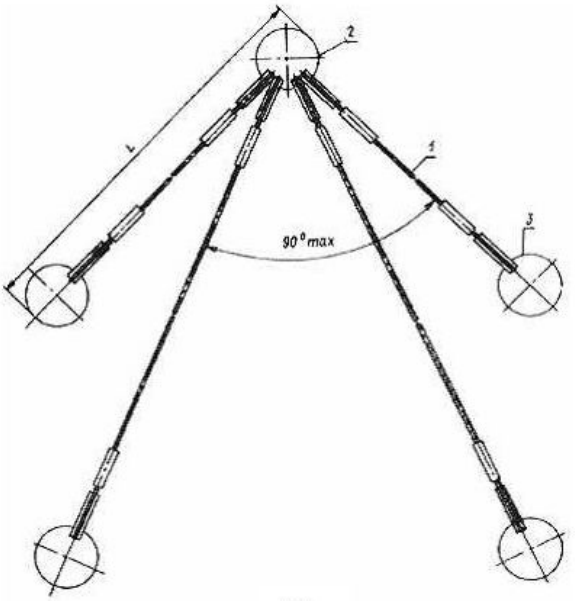

б)

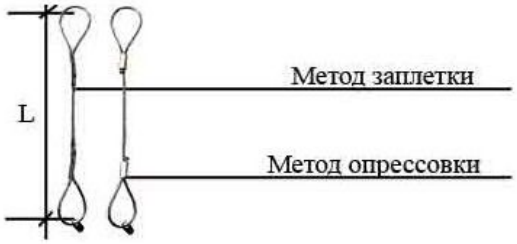

в)

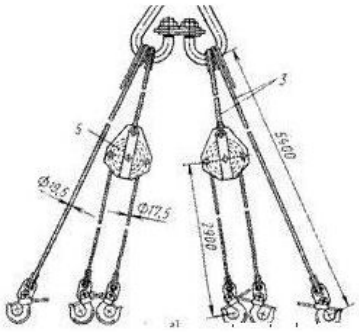

г)

№4 10 м по горизонтали от поднимаемой конструкции

Документ: РД 31.1.02-04

Структурная единица: п. 13.4.6.

Номер: 301149

Вопрос: *При комплектовании кранов из узлов и деталей, механизмов и приборов безопасности, изготовленных несколькими предприятиями, кто отвечает за изготовление крана в целом и где храниться документация на изготовленные узлы?*

Рисунок:

Ответы:

№1 Предприятие, выпускающее кран в собранном виде, документы прилагаются к паспорту крана и направляются потребителю

№2 Ответственность несут как смежные предприятия, так и предприятие выпускающее кран в собранном виде, у него же хранятся документы на узлы.

№3 Каждое предприятие отвечает только за качество своей продукции. Документы прилагаются к паспорту крана и направляются потребителю.

№4 Отвечает предприятие, выпускающее кран в собранном виде, документы хранятся у него же.

Документ: ПБ 10-382-00

Структурная единица: п. 3.1.6

Номер: 301151

Вопрос: *Качество материала, примененного при монтаже кранов, должно быть подтверждено:*

Рисунок:

Ответы:

№1 Удостоверением качества

№2 Сертификатом поставщика материала и входным контролем

№3 Декларацией о соответствии материала требованиям промышленной безопасности

№4 Актом неразрушающего контроля материала

Документ:

Структурная единица:

Номер: 301153

Вопрос: *Расчет устойчивости крана должен производиться при:*

Рисунок:

Ответы:

№1 Установке крана на краю откоса котлована (канавы)

№2 Повреждении металлоконструкции крана

№3 Установке крана, передвигающегося по крановому пути, в охранной зоне воздушных линий электропередачи

№4 Монтаже (демонтаже) крана

Документ: ПБ 10-382-00

Структурная единица: п. 2.1.8

Номер: 301154

Вопрос: *Стальные канаты, применяемые в качестве монтажных, должны соответствовать:*

Рисунок:

Ответы:

№1 Государственным стандартам

№2 Иметь сертификат (свидетельство) или копию сертификата предприятия - изготовителя канатов об их испытании

№3 Обоим вышеперечисленным условиям

Документ:

Структурная единица:

Номер: 301157

Вопрос: *Сопротивление каждой ступени изоляции после монтажа вновь изготовленного или капитально отремонтированного крана должно быть не менее:*

Рисунок:

Ответы:

№1 4 МОм

№2 10 МОм

№3 12 МОм

№4 15 Мом

Документ: ПБ 10-382-00

Структурная единица: п. 2.10.9

Номер: 301159

Вопрос: *Установка кранов для выполнения строительно-монтажных работ должна производиться в соответствии:*

Рисунок:

Ответы:

№1 Правилами устройства и безопасной эксплуатации грузоподъемных кранов

№2 Строительными нормами и правилами

№3 Техническим регламентом о безопасности машин и оборудования

№4 Проектом производства работ кранами

Документ: ПБ 10-382-00

Структурная единица: п. 2.18.8

Номер: 301161

Вопрос: *Владелец крана, обнаружив в процессе монтажа недостатки в его конструкции или изготовлении:*

Рисунок:

Ответы:

№1 Вызывает инспектора территориального органа Ростехнадзора, выдавшего разрешение на применение крана

№2 Составляет акт выявленных недостатков, который передается ответственному представителю монтажной организации

№3 Направляет предприятию-изготовителю сообщение

№4 Имеет право обжаловать решение органа, проводившего сертификацию крана, в досудебном и судебном порядке

Документ: ПБ 10-382-00

Структурная единица: п. 3.1.20

Номер: 301163

Вопрос: *Организация, производящая монтаж крана с применением сварки, должна иметь следующий нормативно-технический документ, содержащий указания о применяемых металлах и сварочных материалах, способах контроля качества сварки, нормах браковки сварных соединений и порядке приемки отдельных узлов и готовых изделий, а также о порядке оформления эксплуатационной документации:*

Рисунок:

Ответы:

№1 Правила проведения сварочных работ

№2 Технические условия

№3 Государственный стандарт

№4 Технический регламент о безопасности сварочных работ

Документ: ПБ 10-382-00

Структурная единица: п. 3.2.3

Номер: 301165

Вопрос: *Ограничитель грузоподъемности кранов мостового типа не должен допускать перегрузку более чем на:*

Рисунок:

Ответы:

№1 10%

№2 15%

№3 25%

№4 50%

Документ:

Структурная единица:

Номер: 301167

Вопрос: *Монтаж электрооборудования кранов должен соответствовать:*

Рисунок:

Ответы:

№1 Техническому регламенту о безопасности низковольтного оборудования

№2 Правилам устройства электроустановок

№3 Требованиям к организации и проведению работ по монтажу (демонтажу) грузоподъемных кранов

№4 Правилам технической эксплуатации электроустановок потребителей

Документ: ПБ 10-382-00

Структурная единица: п. 2.10.1

Номер: 301170

Вопрос: *Какие методы могут использоваться при недостаточной грузоподъемности стрелового крана?*

Рисунок:

Ответы:

№1 Перемещение грузов на небольшое расстояние, допустимое грузовой характеристикой стрелового крана, с последующей его перестановкой (шаговое перемещение груза)

№2 Демонтаж отдельных сборочных единиц с крупногабаритных узлов башенного крана для облегчения массы этих узлов

№3 Подъем узла за углы с постепенным подкладыванием под узел шпал (при небольшой высоте подъема)

№4 Подъем узлов двумя стреловыми кранами

№5 Все вышеперечисленные методы

Документ: РД 22-28-37-02

Структурная единица: п. 8.4.

Номер: 301172

Вопрос: *Отклонение от прямолинейности ? L собранной из секций стрелы не должно превышать величины(где L - расстояние от опорного шарнира стрелы до точки подвеса, принимаемой по оси стрелы):*

Рисунок:

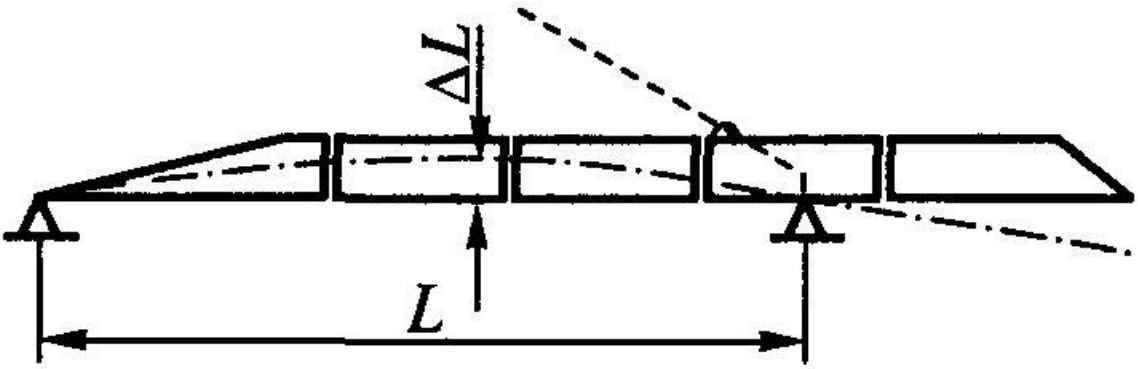

Ответы:

№1 L / 10

№2 L / 100

№3 L / 1000

Документ:

Структурная единица:

Номер: 301174

Вопрос: *В каких местах сварных соединений металлоконструкций крана ставится клеймо, позволяющее установить фамилию сварщика, производившего сварку?*

Рисунок:

Ответы:

№1 Возле сварного шва, на расстоянии не менее 20мм

№2 Возле сварного шва, на расстоянии не менее 10мм

№3 Место маркировки должно быть указано в инструкции по технологии сварки

№4 Место маркировки должно быть указано на чертеже

Документ: ПБ 10-382-00

Структурная единица: п. 3.4.11

Номер: 301176

Вопрос: *В каких случаях проводится полный монтаж башенного крана?*

Рисунок:

Ответы:

№1 При замене отдельных узлов (стрелы, противовеса, механизмов, канатов и др

№2 При наращивании (подращивании) башни

№3 После проведения капитального или капитально-восстановительного ремонта, проводимого с разборкой крана на узлы

№4 При переводе балочной стрелы в наклонное положение

Документ:

Структурная единица:

Номер: 301178

Вопрос: *Выполнение каких подготовительных работ, указанных ниже, относится к компетенции монтажной организации?*

Рисунок:

Ответы:

№1 Определение уровеня заводской готовности оборудования с учетом требований ГОСТ 24444-80 и технических условий, определяющих монтажно-технологические требования к поставке оборудования, подлежащего монтажу

№2 Разработка графиков, определяющих сроки поставки оборудования, изделий и материалов с учетом последовательности монтажа, а также производства сопутствующих специальных строительных и пусконаладочных работ

№3 Определение переченя оборудования, монтируемого с привлечением шефмонтажного персонала предприятий-изготовителей

№4 Выполнение работ по подготовке площадки для укрупнительной сборки оборудования и конструкций, сборки блоков (технологических и коммуникаций

№5 Определение условия транспортирования к месту монтажа крупногабаритного и тяжеловесного оборудования

Документ: СНиП 3.05.05-84

Структурная единица: пп. 2.2, 2.3

Номер: 301180

Вопрос: *Контроль качества сварных соединений, проводимый при монтаже кранов службой контроля продукции, должен включать:*

Рисунок:

Ответы:

№1 Входной контроль качества основных и вспомогательных материалов

№2 Операционный контроль производственных операций

№3 Внешний осмотр и измерения, механические испытания, неразрушающий контроль

№4 Технический контроль в испытательной лаборатории

Документ: ПБ 10-382-00

Структурная единица: п. 3.5.1

Номер: 301182

Вопрос: *Какие методы могут использоваться при недостаточной высоте подъема стрелового крана?*

Рисунок:

Ответы:

№1 Подъем решетчатых конструкций с закреплением стропов за нижние пояса элемента

№2 Подъем стрелы в наклонном положении для увеличения высоты подъема опорного шарнира стрелы

№3 Применение укороченных стропов

№4 Все вышеперечисленные методы

Документ:

Структурная единица:

Номер: 301184

Вопрос: *Допустимый зазор (С) под одной из опор не должен превышать величины (где В – база крана):*

Рисунок:

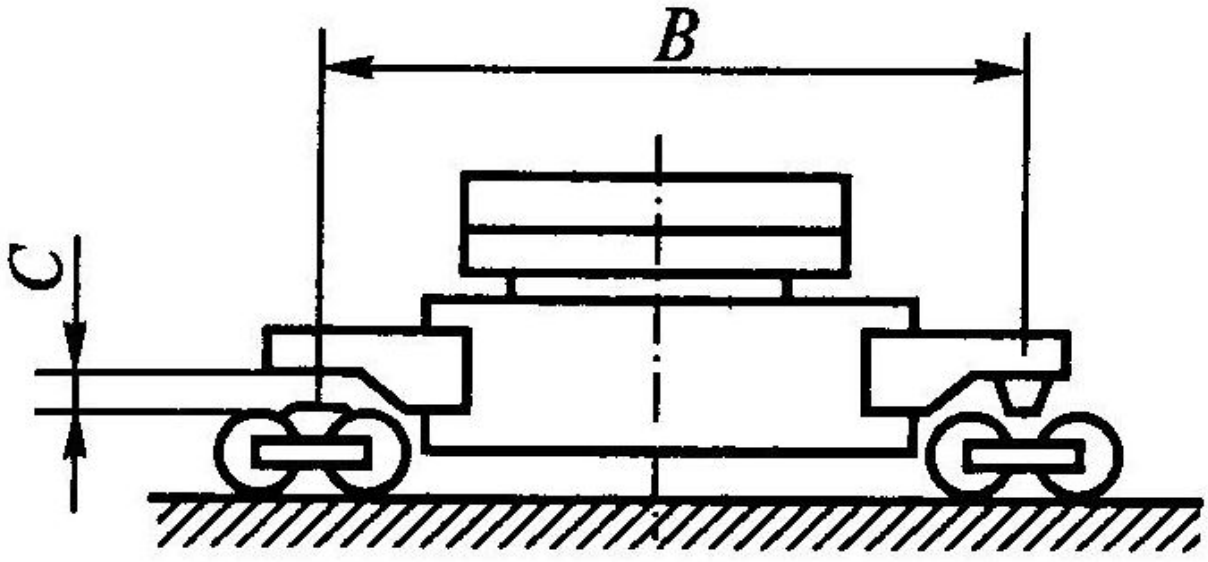

Ответы:

№1 В / 10

№2 В / 100

№3 В / 1000

Документ: РД 22-28-37-02

Структурная единица: п. 10.4.1.

Номер: 301186

Вопрос: *Каким устройством должны снабжаться башенные краны для безопасного выполнения их монтажа?*

Рисунок:

Ответы:

№1 Монтажным полиспастом

№2 Выносным пультом управления

№3 Тупиковыми упорами

№4 Противовесом и балластом

Документ: ПБ 10-382-00

Структурная единица: п. 2.13.10

Номер: 301188

Вопрос: *Каким образом должны быть установлены ограничители передвижения на концах рельсового пути портальных кранов?*

Рисунок:

Ответы:

№1 Чтобы отключение двигателей механизмов передвижения крана происходило на расстоянии не менее полного пути торможения крана до тупиковых упоров

№2 Чтобы отключение двигателей механизмов передвижения крана происходило на расстоянии не менее 500 мм до ближайшего конца рельса

№3 Чтобы отключение двигателей механизмов передвижения крана происходило на расстоянии, позволяющем обеспечивать гашение остаточной скорости крана и предотвращение схода крана с рельсовых путей в аварийных ситуациях

№4 Чтобы отключение двигателей механизмов передвижения крана происходило на расстоянии не менее 1 м до тупиковых упоров

Документ: РД 10-117-95

Структурная единица: п. 3.5.11

Номер: 301190

Вопрос: *Место расположения знаков безопасности вдоль рельсового пути крана следует выбирать согласно:*

Рисунок:

Ответы:

№1 Правилам устройства и безопасной эксплуатации кранов

№2 Инструкции по монтажу крана

№3 Проекту производства работ

№4 Руководящим документам головной научно-исследовательской организации по краностроению

Документ: РД 10-117-95

Структурная единица: п. 3.5.15

Номер: 301192

Вопрос: *Укажите минимально допустимое расстояние от верхней точки крана, передвигающегося по надземному крановому пути, до потолка здания, нижнего пояса стропильных ферм или предметов, прикрепленных к ним*

Рисунок:

Ответы:

№1 60 мм

№2 100 мм

№3 150 мм

№4 200 мм

Документ: ПБ 10-382-00

Структурная единица: п. 2.18.5

Номер: 301194

Вопрос: *Какие мероприятия следует предусматривать в случае необходимости работы крана в зонах, в которых запрещено перемещение и подъём грузов?*

Рисунок:

Ответы:

№1 Выполнять работы в обычном режиме, но с особой осторожностью

№2 Работа крана не может производиться в зонах, где запрещено перемещение и подъём грузов

№3 Кран должен быть оборудован средствами ограничения зоны работы, которые должны принудительно воспрепятствовать возникновению опасных зон в местах нахождения людей

Документ:

Структурная единица:

Номер: 301196

Вопрос: *Какие требования, перечисленные ниже, предъявляются к устройству галерей на кранах?*

Рисунок:

Ответы:

№1 У кранов мостового типа с раздельным приводом ширина свободного прохода по галерее должна быть не менее 500мм

№2 В случае применения для настила галереи листов с отверстиями, один из размеров отверстия не должен превышать 25мм

№3 У передвижных консольных кранов на галерее, предназначенной для расположения троллейных проводов, ширина прохода между перилами и токосъемниками должна быть не менее 400мм

№4 Галереи должны быть ограждены перилами высотой 1м с устройством сплошного ограждения понизу на высоту не менее 150мм

Документ: 10-382-00

Структурная единица: 2.17.3

Номер: 301198

Вопрос: *Машинисты обязаны не приступать к работе в случае наличия следующих нарушений требований безопасности:*

Рисунок:

Ответы:

№1 При неисправностях или дефектах, указанных в инструкциях заводов-изготовителей, при которых не допускается эксплуатация

№2 Наличии дефектов грузозахватных приспособлений или несоответствии их характеру выполняемых работ

№3 При соответствии характеристик крана по грузоподъемности и вылету стрелы условиям работ

№4 Наличии людей, машин или оборудования в зоне работ

№5 При неисправностях или дефектах, указанных в инструкциях заводов-изготовителей, при которых не допускается эксплуатация, при наличии дефектов грузозахватных приспособлений или несоответствии их характеру выполняемых работ, а также при наличии людей, машин или оборудования в зоне работ

№6 При неисправностях или дефектах, указанных в инструкциях заводов-изготовителей, при которых не допускается эксплуатация, при соответствии характеристик крана по грузоподъемности и вылету стрелы условиям работ, а также при наличии людей, машин или оборудования в зоне работ

Документ: МДС 12-49.2009

Структурная единица: Раздел 1. Профессии, связанные с выполнением строительных, монтажных и ремонтно-строительных работ», Приложение А

Номер: 301200

Вопрос: *Длина монтажной площадки L должна включать:*

Рисунок:

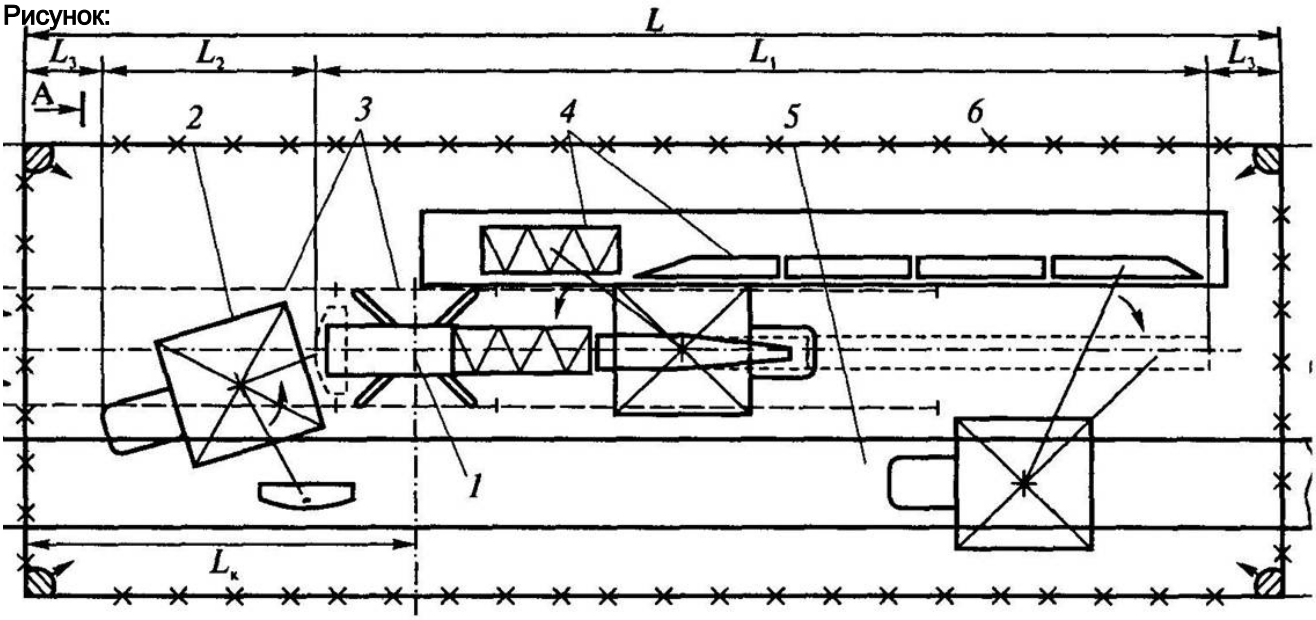

Ответы:

№1 Вылет стрелы крана L1, длину участка для размещения монтажного крана L2, свободные зоны безопасности L3 по торцам площадки (с каждой стороны), которые рекомендуется принимать равными 3—5 м.

№2 Длину крана L1, длину противовеса L2, свободные зоны безопасности L3 по торцам площадки (с каждой стороны), которые рекомендуется принимать равными 5—7 м.

№3 Длину стрелы крана L1, длину разгрузочной зоны L2, свободные зоны безопасности L3 по торцам площадки (с каждой стороны), которые рекомендуется принимать равными 1—3 м.

№4 Длину стрелы крана L1, длину разгрузочной зоны L2, свободные зоны безопасности L3 по торцам площадки (с каждой стороны), которые рекомендуется принимать равными 1—3 м.

№5 Длину крана L1, длины участка для размещения монтажного крана L2, свободные зоны безопасности L3 по торцам площадки (с каждой стороны), которые рекомендуется принимать равными 3—5 м.

№6 Вылет стрелы крана L1, длину противовеса L2, свободные зоны безопасности L3 по торцам площадки (с каждой стороны), которые рекомендуется принимать равными 5—7 м

Документ: РД 22-28-37-02

Структурная единица: п. 6.2.6

Номер: 301202

Вопрос: *В каком ответе правильно указано соответствие схемы монтажа (М1-М4) конструктивной схеме крана (К1-К4)*

Рисунок:

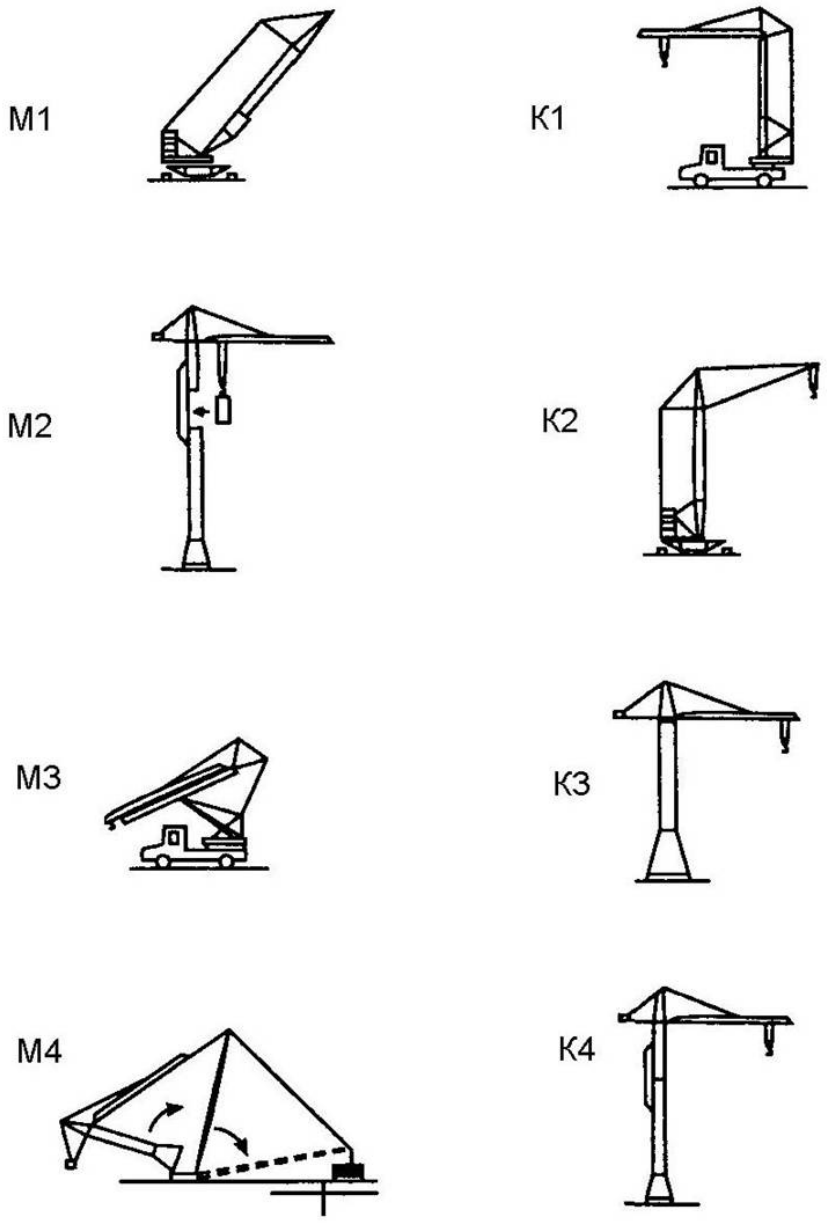

Ответы:

№1 М3-К1, М1-К2, М4-К3, М2-К4

№2 М2-К1, М4-К2, М1-К3, М3-К4

№3 М1-К1, М2-К2, М3-К3, М4-К4

№4 М4-К1, М3-К2, М1-К3, М2-К4

№5 М2-К1, М3- К2, М4-К3, М1-К4

№6 М3-К1, М4-К2, М1-К3, М2-К4

Документ: РД 22-28-37-02

Структурная единица: п. 4.1 табл. 1.

Номер: 301204

Вопрос: *Какая схема строповки представлена на рисунке:*

Рисунок:

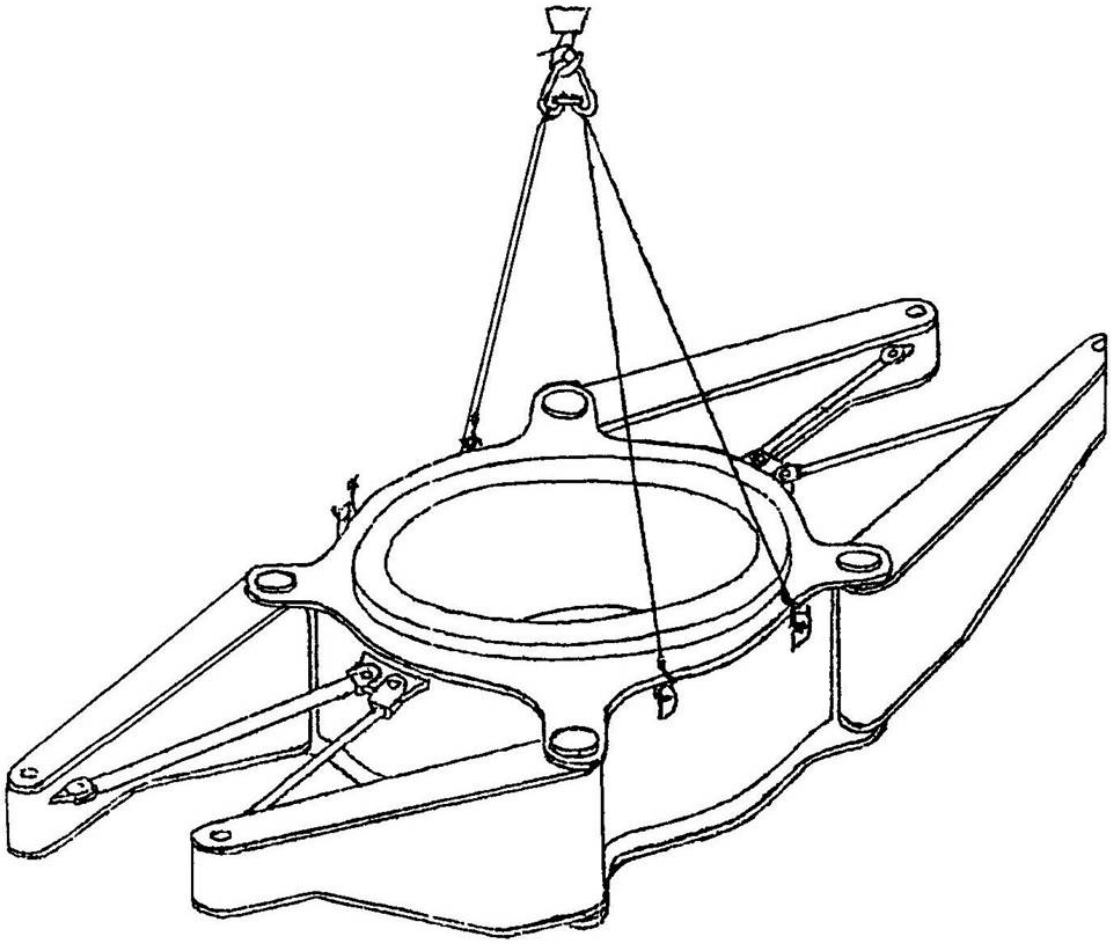

Ответы:

№1 Строповка ходовой рамы в сборе с флюгерами

№2 Строповка поворотной платформы

№3 Строповка башни крана за оголовок при снятии крана с тягача

№4 Строповка ходовой тележки

№5 Строповка механизма поворота

№6 Строповка плиты противовеса

Документ: РД 22-28-37-02

Структурная единица: Приложение Б

Номер: 301206

Вопрос: *Какой из указанных способов не применяется для демонтажа башенного крана в стесненных условиях:*

Рисунок:

Ответы:

№1 Демонтаж с помощью другого башенного крана, расположенного на том же рабочем пути или в зоне, обеспечивающей производство демонтажных операций

№2 Демонтаж с помощью стрелового пневмоколесного или гусеничного крана

№3 Демонтаж при помощи падающей стрелы

№4 Демонтаж с использованием элементов возведенного здания или сооружения в качестве якорей

№5 Демонтаж вне рабочей строительной площадки на выносном монтажном звене

Документ: РД 22-28-37-02

Структурная единица: п.14.4

Номер: 301208

Вопрос: *Какой из указанных способов не применяется для демонтажа башенного крана в стесненных условиях:*

Рисунок:

Ответы:

№1 Демонтаж с помощью другого башенного крана, расположенного на том же рабочем пути или в зоне, обеспечивающей производство демонтажных операций

№2 Демонтаж с помощью стрелового пневмоколесного или гусеничного крана

№3 Демонтаж при помощи падающей стрелы

№4 Демонтаж с использованием элементов возведенного здания или сооружения в качестве якорей

№5 Демонтаж вне рабочей строительной площадки на выносном монтажном звене

Документ: РД 22-28-37-02

Структурная единица: п.14.4

Номер: 301211

Вопрос: *Общим параметром для всех кранов является «грузоподъемность» (m). Какая из обозначенных на рисунке грузоподъемностей соответствует значению: «грузоподъемность миди»?*

Рисунок:

Ответы:

№1 m1

№2 m2

№3 m3

№4 m4

№5 m5

№6 m6

№7 m7

Документ: ПБ 10-382-00

Структурная единица: Приложение 2

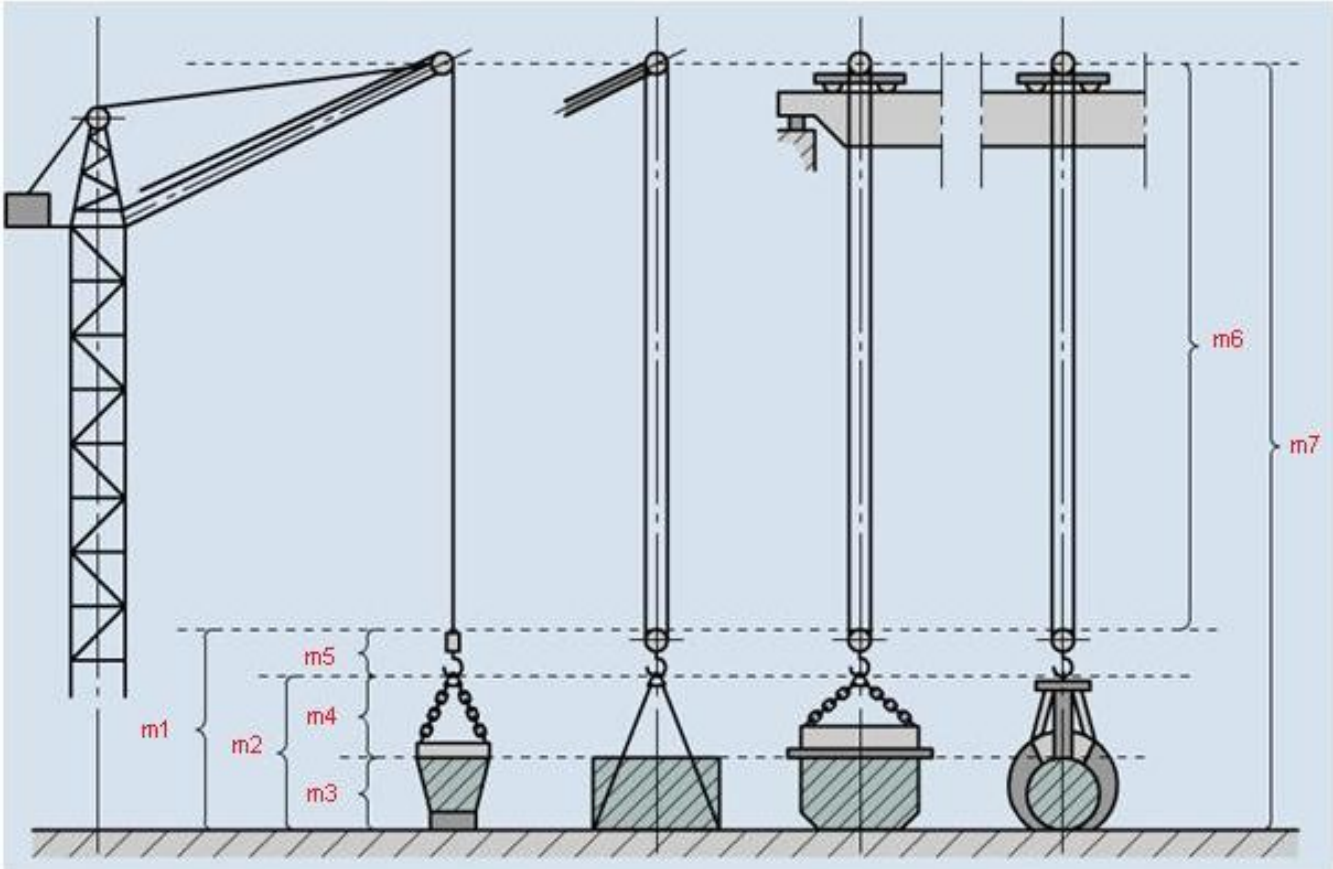

Номер: 301214

Вопрос: *Какое исполнение имеет кран-штабелер, изображенный на чертеже?*

Рисунок:

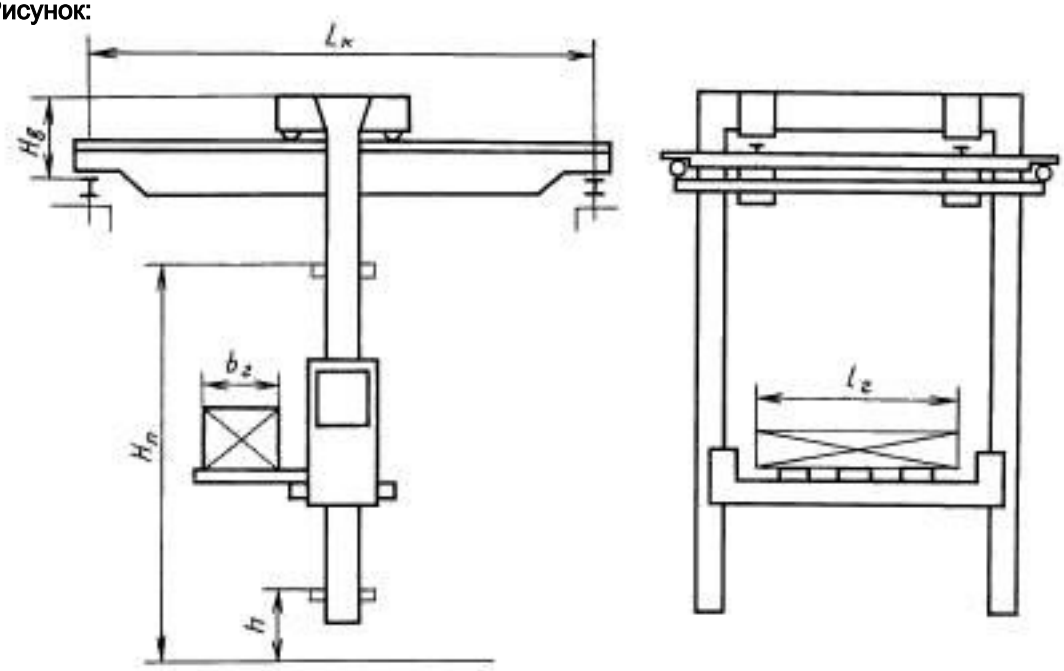

Ответы:

№1 Электрический мостовой опорный кран-штабелер, управляемый с пола

№2 Электрический мостовой опорный кран-штабелер, управляемый с кабины

№3 Электрический мостовой опорный кран-штабелер, управляемый с кабины, для длинномерных грузов

№4 Электрический стеллажный опорный кран-штабелер с автоматическим управлением для переработки

тарно-штучных грузов

№5 Электрический стеллажный опорный кран-штабелер с автоматическим управлением для переработки длинномерных грузов

№6 Электрический мостовой опорный кран-штабелер, управляемый с кабины для навалочных грузов

Документ: ГОСТ 28434-90

Структурная единица: П 1.4

Номер: 301213

Вопрос: *При подготовке к монтажу башенного крана с неповоротной башней, монтируемого с использованием якорных устройств, на монтажной площадке должны быть установлены якори с сошниками, воспринимающими горизонтальные усилия, передающиеся на якорь при подъеме башни. Укажите какой цифрой на рисунке обозначен сошник.*

Рисунок:

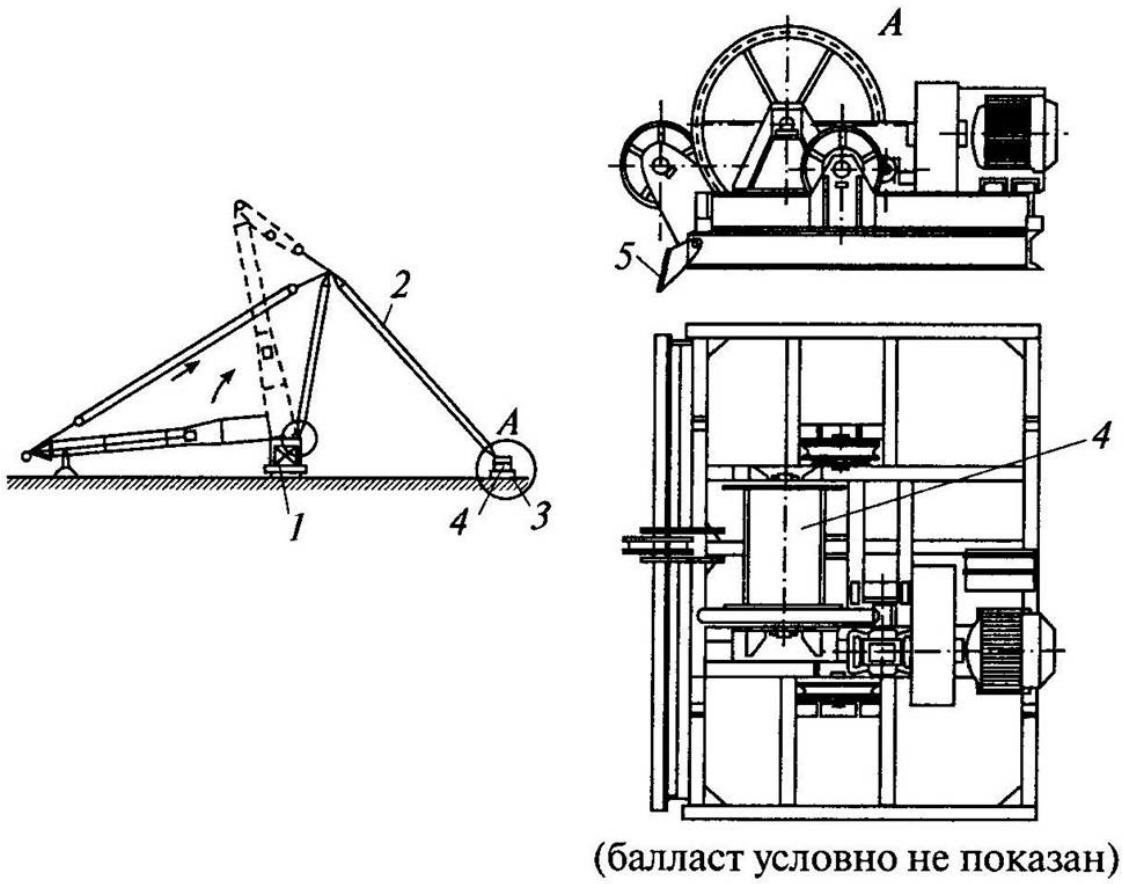

Ответы:

№1 1

№2 2

№3 3

№4 4

№5 5

№6 на рисунке не показан

Документ: РД 22-28-37-02

Структурная единица: п.6.6.8.

Номер: 301216

Вопрос: *Какое исполнение имеет кран-штабелер, изображенный на чертеже?*

Рисунок:

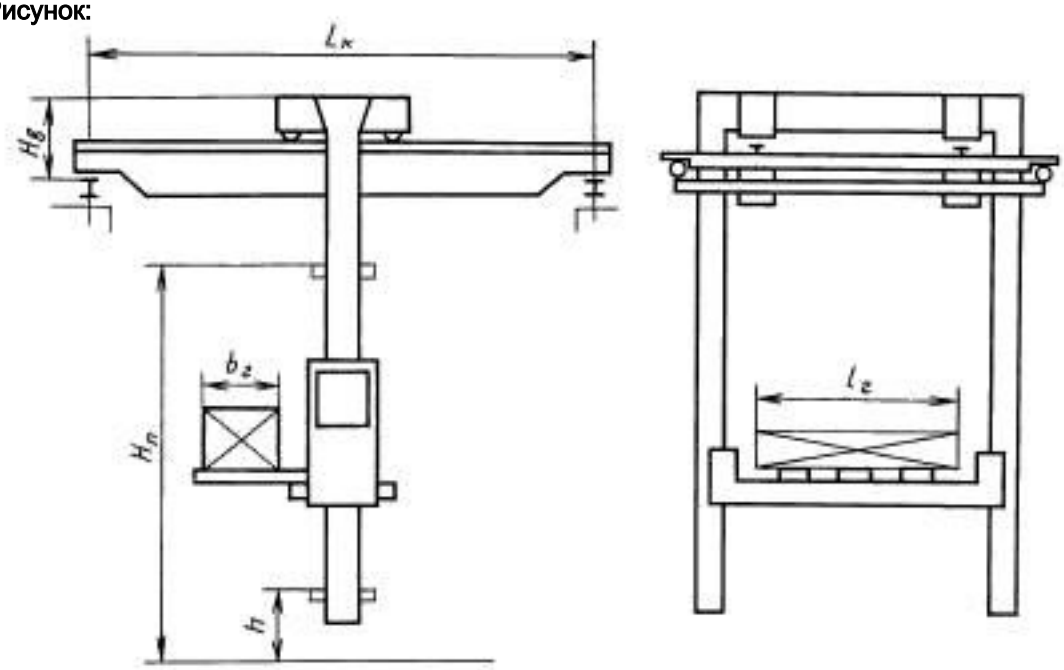

Ответы:

№1 Электрический мостовой опорный кран-штабелер, управляемый с пола

№2 Электрический мостовой опорный кран-штабелер, управляемый с кабины

№3 Электрический мостовой опорный кран-штабелер, управляемый с кабины, для длинномерных грузов

№4 Электрический стеллажный опорный кран-штабелер с автоматическим управлением для переработки тарно-штучных грузов

№5 Электрический стеллажный опорный кран-штабелер с автоматическим управлением для переработки длинномерных грузов

№6 Электрический мостовой опорный кран-штабелер, управляемый с кабины для навалочных грузов

Документ: ГОСТ 28434-90

Структурная единица: П 1.4

Номер: 301219

Вопрос: *Краны мостовые изготавливаются двух типов: 1-типа для работы в помещениях и 2-го типа для работы на открытом воздухе, а также в двух исполнениях: А - управление с пола и Б - управление из кабины. Выберите рисунок, на котором изображен кран соответствующий Типу 2 исполнения А.*

Рисунок:

Ответы:

№1 1

№2 2

№3 3

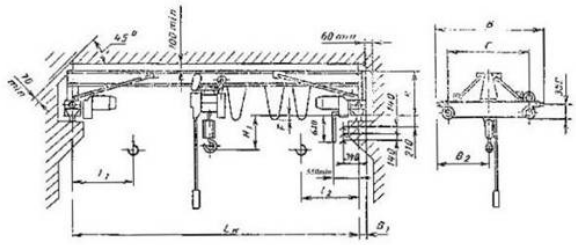

1

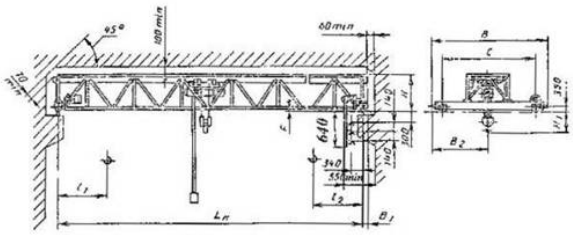

2

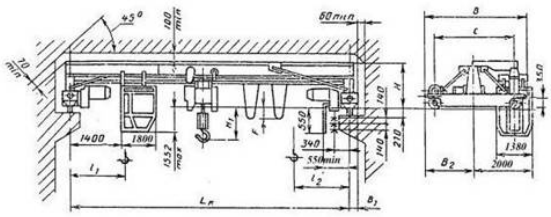

3

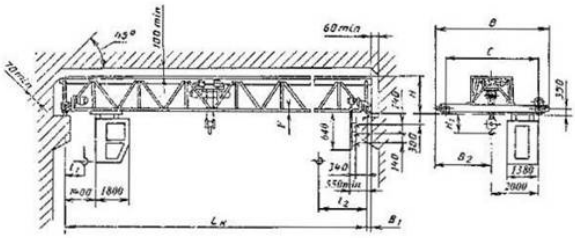

4

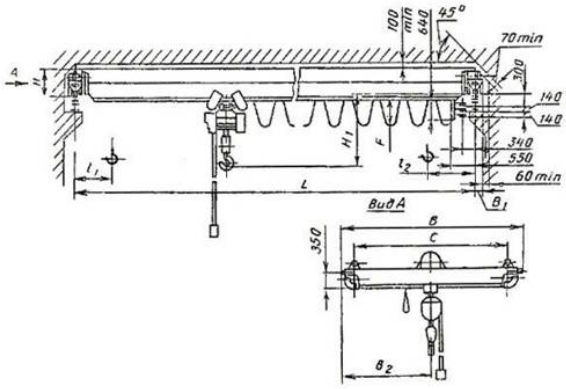

5

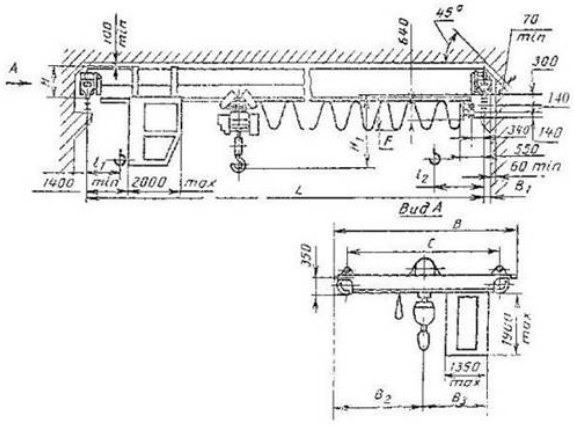

6

№4 4

№5 5

№6 6

Документ: ГОСТ 22045-89

Структурная единица: п.1.4

Номер: 301221

Вопрос: *В какой зоне должны находиться дополнительные рукояти управления краном при частом их использовании?*

Рисунок:

Ответы:

№1 В зоне 1

№2 В зоне 2

№3 В зоне 3

№4 В зоне 4

№5 В зоне 4 с началом на ребре А

№6 в горизонтальной плоскости на расстоянии 20 - 80 мм вверх от точки R

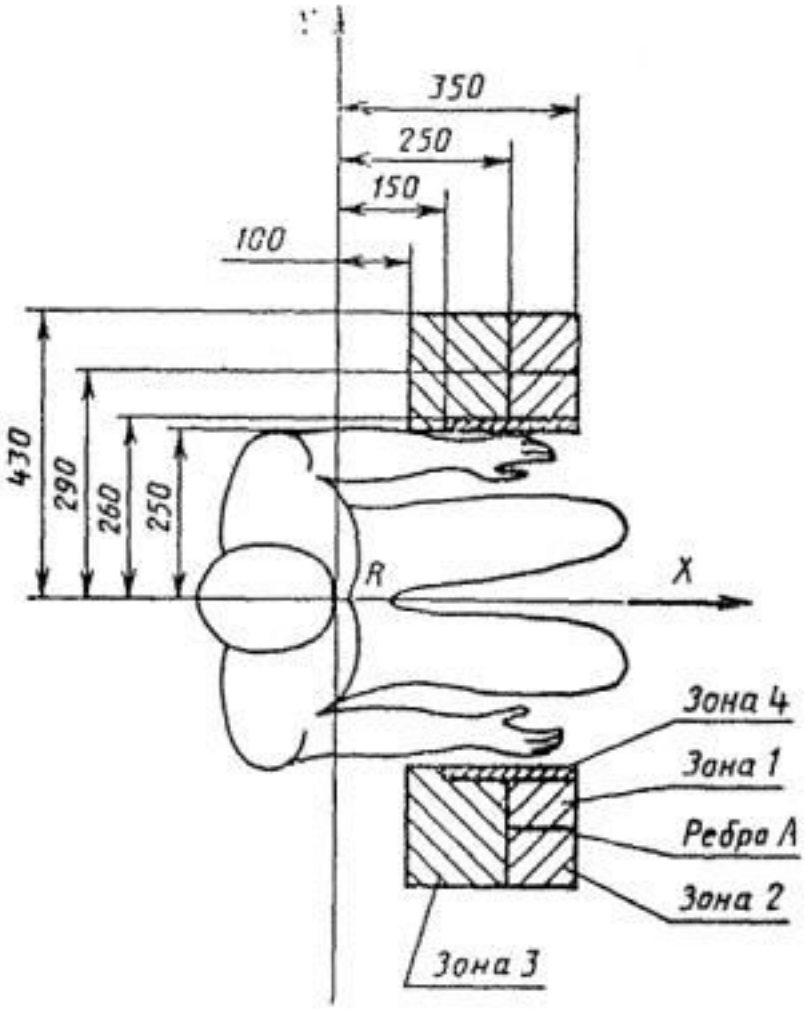

Документ: ГОСТ 27584-88

Структурная единица: Приложение 2

Номер: 301223

Вопрос: *Каким значениям должны соответствовать предельные расстояния:*

Рисунок:

Ответы:

№1 А = 250 мм; Б = 500 мм; В = 2000 мм

№2 А = 300 мм; Б = 600 мм; В = 2100 мм

№3 А = 400 мм; Б = 700 мм; В = 2300 мм

№4 А = 500 мм; Б = 1000 мм; В = 2400 мм

№5 А = 750 мм; Б = 1200 мм; В = 2400 мм

№6 А = 1000 мм; Б = 1500 мм; В = 2500 мм

Документ: ПБ 10-382-00

Структурная единица: п. 2.18.6

Номер: 301225

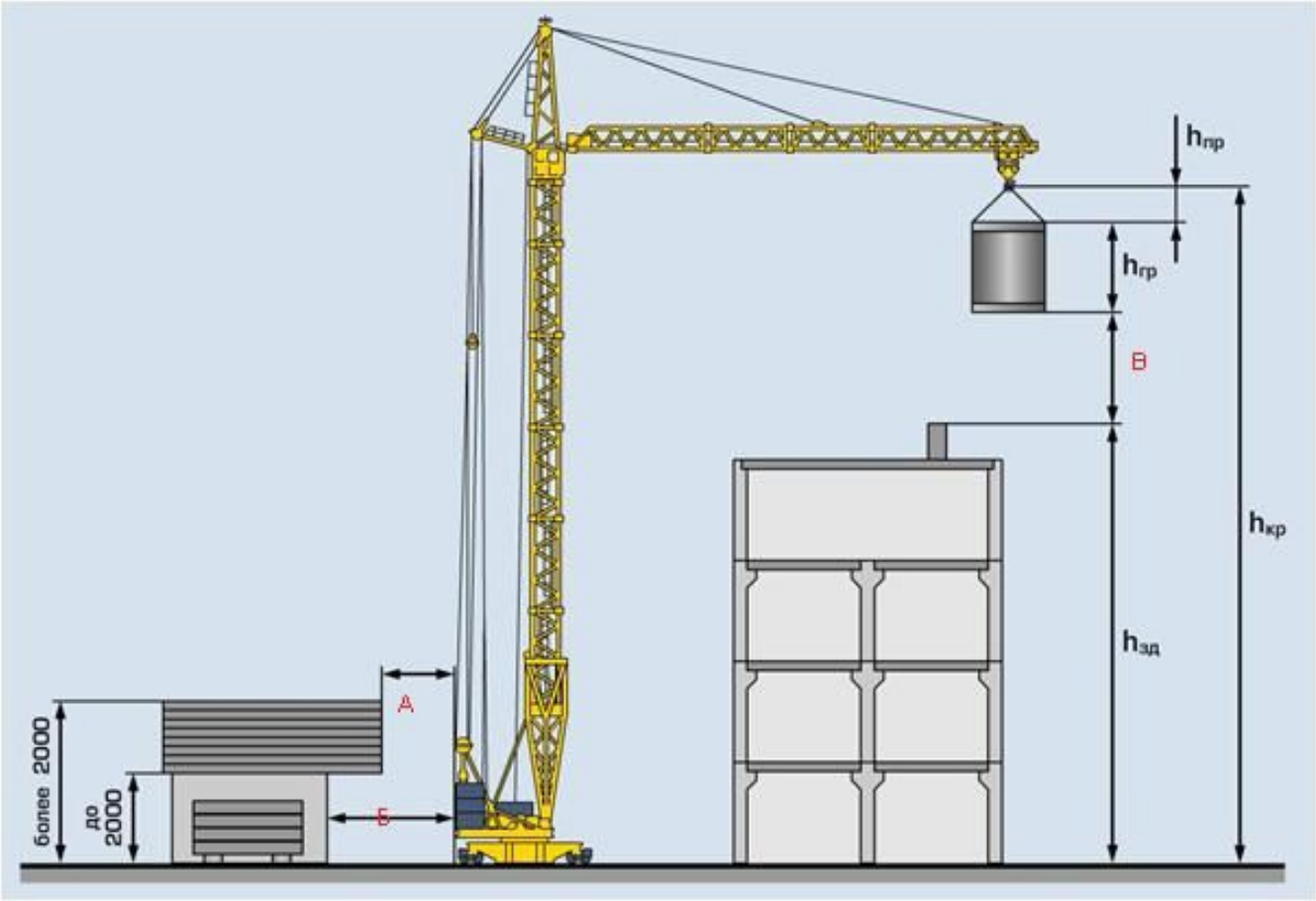

Вопрос: *Что произойдет если перед подъемом (опусканием) стрелы из вертикального положения в рабочее монтажная стойка стрелы 1 (кронштейна), не будет переведена в монтажное положение?*

Рисунок:

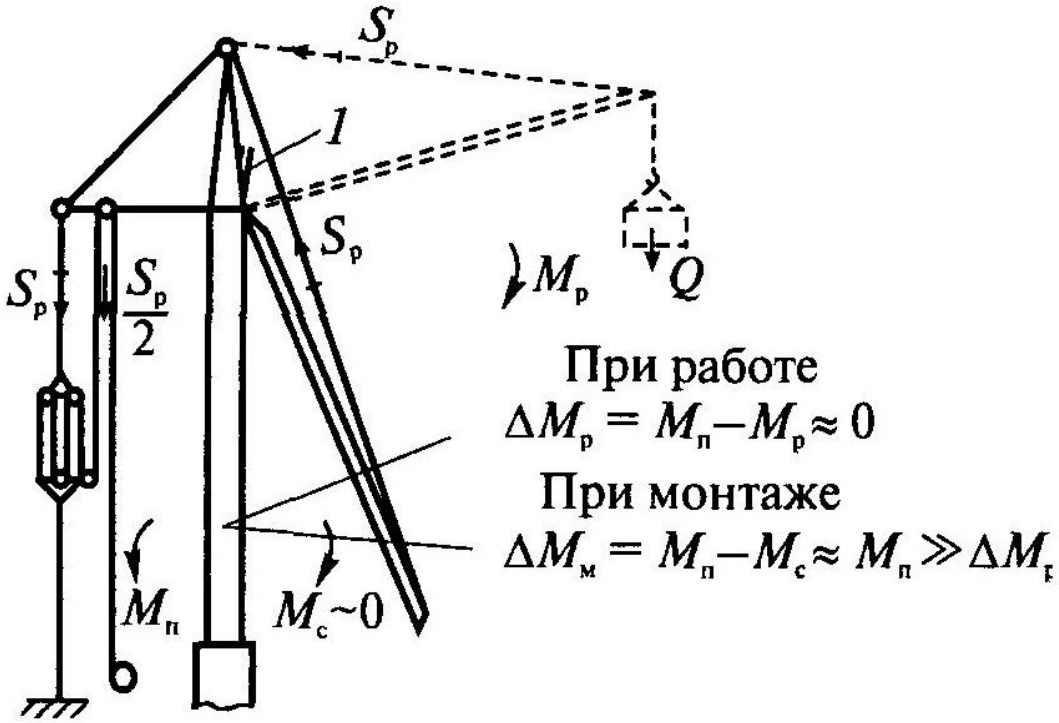

Ответы:

№1 Может увеличиться до максимального расчетного усилие в стреловом расчале Sp, которое может изогнуть башню в сторону оголовка стрелы

№2 Будет перегружена тележечная лебедка и исчезнет горизонтальный ход груза, что может привести к аварийным ситуациям

№3 Изгиба башни не произойдет, так как башня уравновешена стрелой и поднимаемым грузом

№4 Может увеличиться до максимального расчетного усилие в стреловом расчале Sp, которое может изогнуть башню в сторону противовеса

№5 Возможно скручивание башни

№6 Возможно запрокидывание стрелы

Документ: РД 22-28-37-02

Структурная единица: п.10.12

Номер: 301230

Вопрос: *Допускается ли проведение монтажа перегрузочных машин на рельсовых крановых путях действующего причала морского порта?*

Рисунок:

Ответы:

№1 Не допускается

№2 Допускается

Документ:

Структурная единица:

Номер: 301232

Вопрос: *Портальные краны должны быть оборудованы ограничителем грузоподъемности (грузового момента), автоматически отключающим механизмы подъема груза и изменения вылета в случае подъема груза, масса которого превышает грузоподъемность для данного вылета более чем на:*

Рисунок:

Ответы:

№1 15%

№2 10%

Документ: 10-382-00

Структурная единица: п. 2.12.7

Номер: 301233

Вопрос: *Должны ли портальные краны оборудоваться регистраторами параметров их работы и прибором (анемометром), автоматически включающим звуковой сигнал при достижении скорости ветра, указанной в паспорте для рабочего состояния крана?*

Рисунок:

Ответы:

№1 не должны

№2 должны

Документ:

Структурная единица:

Номер: 301236

Вопрос: *Каким условиям, наряду с наличием соответствующего свидетельства о допуске к работам, которые оказывают влияние на безопасность объектов капитального строительства, должна отвечать специализированная организация по монтажу с применением сварки подъемно-транспортного оборудования?*

Рисунок:

Ответы:

№1 Иметь лицензию Минтранса России на погрузочно-разгрузочные работы в морских портах

№2 Получить специальное разрешение Ростехнадзора на монтаж грузоподъемных кранов

№3 Должна иметь технические условия, содержащие указания о применяемых металлах и сварочных материалах, способах контроля качества сварки, нормах браковки сварных соединений и порядке приемки отдельных узлов и готовых изделий

№4 Иметь Сертификат соответствия системы менеджмента качества монтажных работ требования ГОСТ Р ИСО 9001

Документ: 10-382-00

Структурная единица: 3.2.3

Номер: 301238

Вопрос: *При каком положении поворотной части портального крана должен быть обеспечен безопасный вход с лестницы портала на площадку, расположенную вокруг оголовка портала?*

Рисунок:

Ответы:

№1 При положении стрелы вдоль рельсового пути

№2 При положении стрелы поперек рельсового пути

№3 При любом положении поворотной части крана

Документ:

Структурная единица:

Номер: 301240

Вопрос: *Какие требования, перечисленные ниже, предъявляются к тормозам механизмов передвижения и поворота портальных кранов?*

Рисунок:

Ответы:

№1 Тормоза механизма поворота портальных кранов должны быть нормально закрытого типа, автоматически размыкающимися при включении привода

№2 На портальных кранах, механизм передвижения которых оборудован управляемым тормозом нормально открытого типа, должен устанавливаться стояночный тормоз

№3 На механизмах поворота портальных кранов допускается устанавливать управляемые тормоза нормально открытого типа

№4 Тормоза на механизме передвижения портальных кранов должны соответствовать установленным

нормам

Документ: ПБ 10-382-00

Структурная единица: 2.4.11

Номер: 301242

Вопрос: *Какие требования, перечисленные ниже, не распространяются на портальные краны:*

Рисунок:

Ответы:

№1 Краны, у которых подвод электроэнергии производится при помощи гибкого кабеля должны быть снабжены кабельным барабаном для автоматического наматывания (сматывания) питающего кабеля

№2 Для подачи напряжения на главные троллеи или гибкий кабель должен быть установлен выключатель в доступном для отключения месте

№3 У кранов допускается применение открытой кабины со сплошным ограждением на высоту не менее 1000 мм от пола. При этом верхнее перекрытие может не устраиваться

№4 По окончании работы крана кабина управления должна быть заперта, а кран укреплен всеми имеющимися на нем противоугонными устройствами

Документ: ПБ 10-382-00

Структурная единица: 2.4.11

Номер: 301244

Вопрос: *Пересечение пути портального крана с железнодорожными путями должно выполняться:*

Рисунок:

Ответы:

№1 По согласованию с органами государственного надзора, после разработки мероприятий по предупреждению столкновения работающих кранов с подвижным составом

№2 По проекту, разработанному специализированной организацией и согласованному с владельцами крана и железнодорожных путей

№3 По наряду-допуску, определяющему меры безопасности, предупреждающие столкновение крана с подвижным составом

№4 По проекту производства работ кранами (ППРк)

Документ: ПБ 10-382-00

Структурная единица: 8.8

Номер: 301246

Вопрос: *Какие стропы, из числа изображенных ниже, могут применяться при монтаже кранов:*

Рисунок:

Ответы:

№1 1СК, 1СК с 2 крюками, 2СК , 3СК, 4СК, СКП (УСК-1)

№2 1СК, 1СК с 2 крюками, 2СК , 3СК, 4СК, СКП (УСК-1), 3СТ, УСЦ2, СТП

№3 4СК, СКП (УСК-1), 3СТ

№4 2СК , 3СК, 4СК, СКП (УСК-1), 3СТ

№5 1СК, 1СК с 2 крюками, 2СК , 3СК, 4СК, 1СЦ, 2СЦ, 3СЦ, 4СЦ, 1СТ, 2СТ, 3СТ, 4СТ

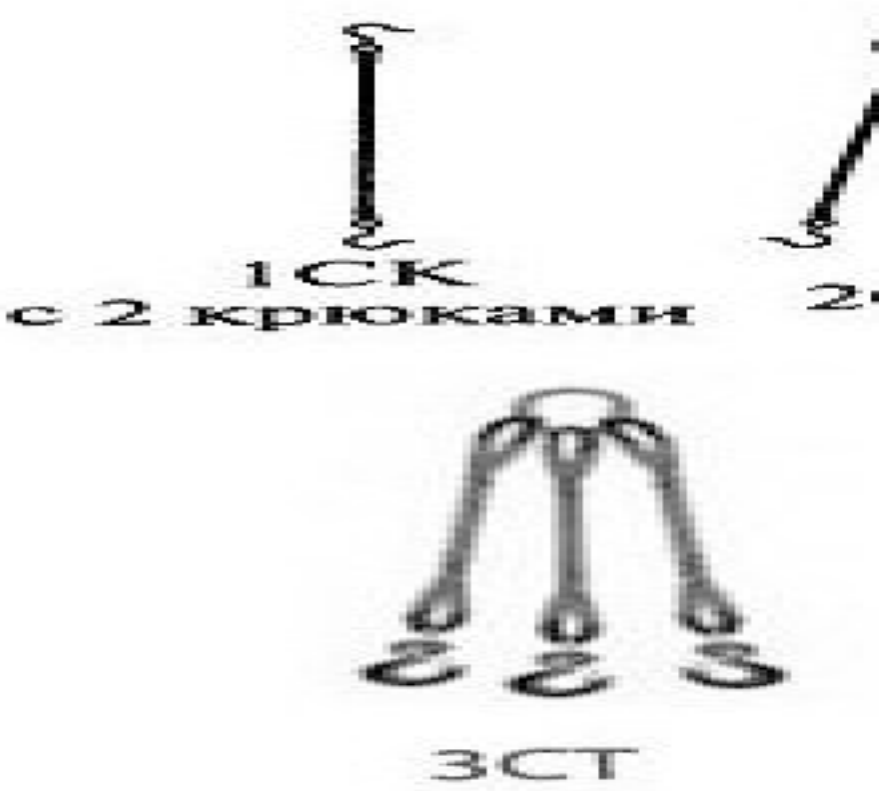

№6 все вышеперечисленные варианты

Документ: РД 22-28-37-02

Структурная единица: п. 12.3.

Номер: 301248

Вопрос: *Какие меры следует принимать при обнаружении при контроле дефектных участков сварных швов металлоконструкций крана*

Рисунок:

Ответы:

№1 удалить их механическим способом и переварить

№2 усилить конструкцию введением дополнительных жестких связей

№3 скрыть дефекты

Документ: ПБ 10-382-00

Структурная единица: п. 3.5.8

Номер: 301250

Вопрос: *Какие меры следует принимать при обнаружении при контроле дефектных участков сварных швов металлоконструкций крана*

Рисунок:

Ответы:

№1 удалить их механическим способом и переварить

№2 усилить конструкцию введением дополнительных жестких связей

№3 скрыть дефекты

Документ: ПБ 10-382-00

Структурная единица: п. 3.5.8

Номер: 301258

Вопрос: *Открытые для доступа атмосферных осадков полости металлоконструкций мостовых и козловых электрических кранов, направленные вдоль движения:*

Рисунок:

Ответы:

№1 Должны иметь дренажные уклоны

№2 Могут не иметь дренажных уклонов

Документ: ГОСТ 27584-88

Структурная единица: П 2.3.1

Номер: 301256

Вопрос: *На приведенной схеме изображен способ завоза на рельсовый путь крана в мобильном исполнении при движении тягача сбоку пути, с переездом основания крана через пути. В каких случаях можно использовать этот метод?*

Рисунок:

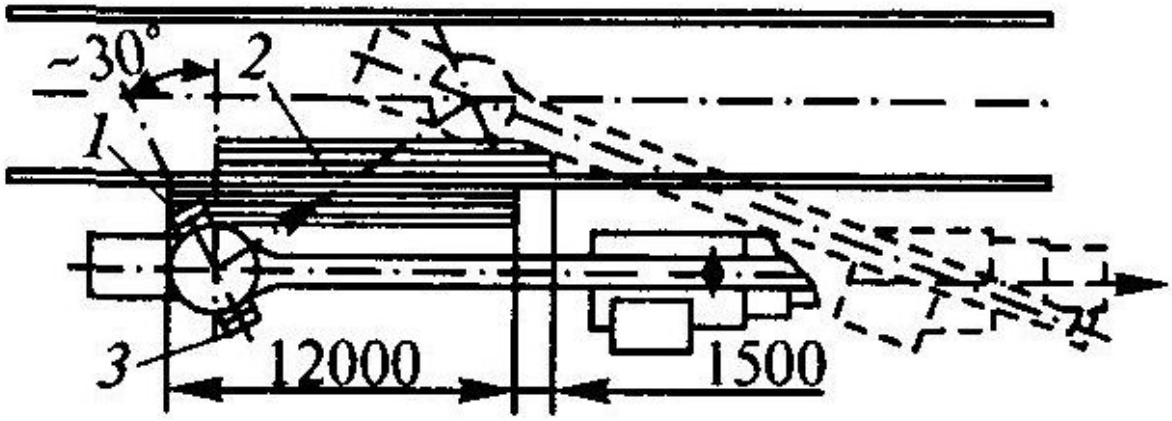

Ответы:

№1 При возможности управления опорной частью крана с помощью безопасной рукоятки

№2 Когда имеется достаточно места перед торцевой частью пути (со стороны заезда) и отсутствует возможность сквозного проезда

№3 При наличии дороги для автотранспорта сбоку рельсового пути

№4 Когда монтажная площадка ограничена по ширине, но имеется сквозной проезд для автопоезда (тягача)

№5 При устройстве пандусов в месте проезда колес подкатных тележек через ближнюю рельсовую нить

№6 В случаях, перечисленных в пунктах 1, 4

№7 В случаях, перечисленных в пунктах 1, 3, 5

№8 В случаях, перечисленных в пунктах 1, 2, 5

Документ: РД 22-28-37-02

Структурная единица: п.7.2.5

Номер: 301260

Вопрос: *Проверять соответствие съемных грузозахватных приспособлений массе и характеру груза, их исправность и наличие на них клейм или бирок с указанием грузоподъемности, даты испытания и номера обязан:*

Рисунок:

Ответы:

№1 Машинист

№2 Стропальщик

№3 Совместно

Документ: МДС 12-49.2009

Структурная единица: Раздел 1. Профессии, связанные с выполнением строительных, монтажных и ремонтно-строительных работ», Приложение А

Номер: 301257

Вопрос: *Какие требования из указанных ниже предъявляются к устройству посадочных площадок, предназначенных для доступа и обслуживанию крана?*

Рисунок:

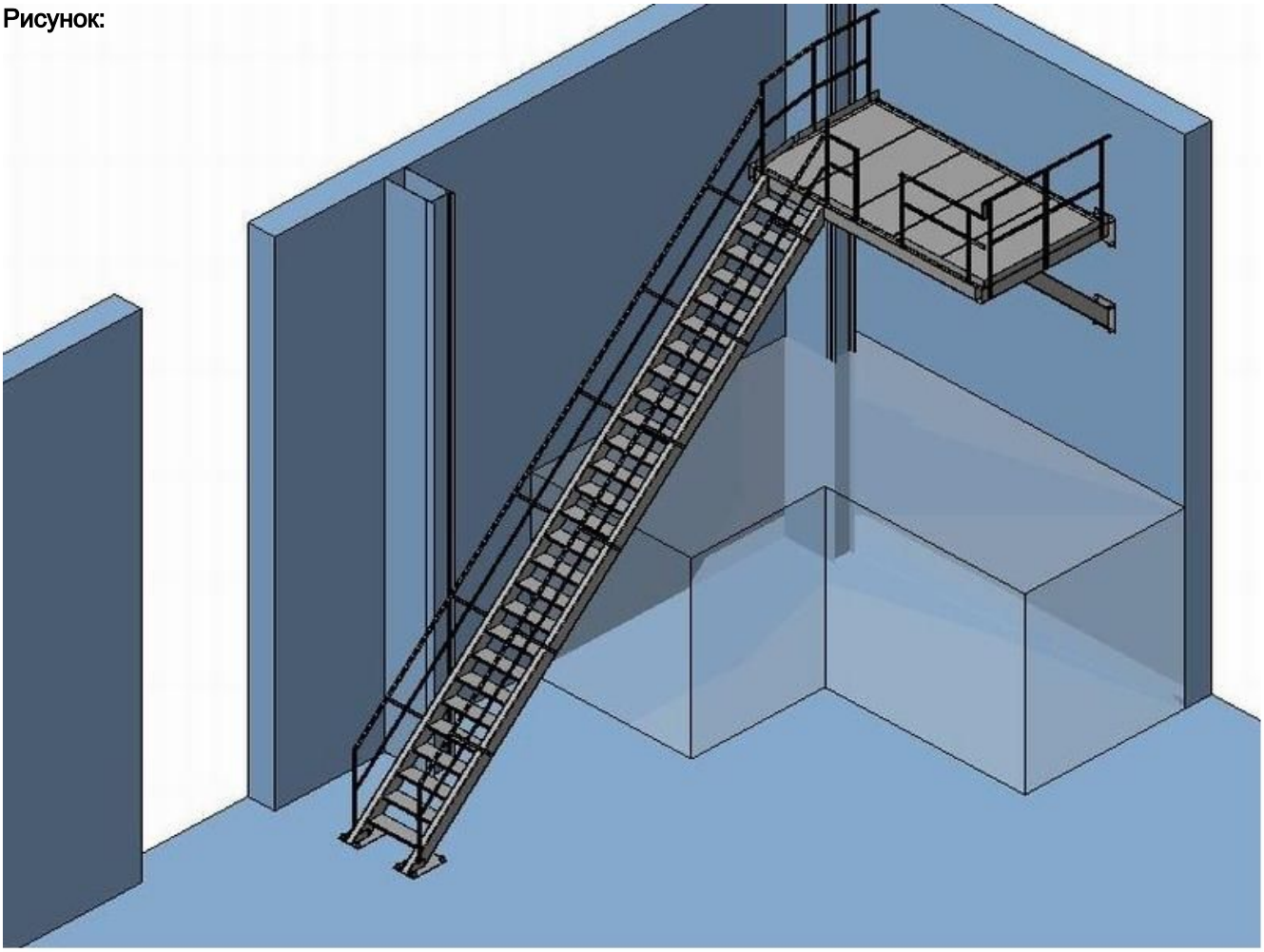

Ответы:

№1 Стойки на посадочной площадке, к которым крепятся перила, расположенные на высоте более 1м от ее настила, должны отстоять от кабины на расстоянии не менее 400мм
№2 Зазор между посадочной площадкой и порогом двери кабины при остановке крана возле площадки должен быть не менее 60мм и не более 120мм.
№3 Допускается устройство посадочной площадки ниже уровня пола кабины, но не более 200мм в случае, если при расположении площадки не может быть выдержан габарит (1800мм) по высоте
№4 При устройстве посадочной площадки в конце кранового пути ниже уровня пола кабины, допускается наезд кабины на посадочную площадку, но не более, чем на 700мм при полностью сжатых буферах крана
№5 Зазор по вертикали между нижней частью кабины и посадочной площадкой, при наезде кабины на нее, должен быть не более 100мм, а расстояние между ограждением площадки и кабиной со стороны входа в нее (при полностью сжатых буферах крана) должно быть в пределах 650-700мм
№6 Ремонтные площадки должны обеспечивать удобный и безопасный доступ к механизмам и электрооборудованию
Документ: ПБ 10-382-00
Структурная единица: п. 2.17.12

Номер: 301264
Вопрос: *При стыковке частей двутавровых пролетных балок однобалочного подвесного крана, допускаются уступы в горизонтальной и вертикальной плоскости по нижней полке двутавра не более:*
Рисунок:
Ответы:
№1 1 мм
№2 2 мм
№3 3 мм
№4 4 мм
Документ: ГОСТ 7890-93
Структурная единица: п.2.4.4

Номер: 301255
Вопрос: *Какое противоугонное устройство, из числа изображенных на рисунках, не обеспечивает удерживания крана при действии ветра и подлежит замене?*
Рисунок:
Ответы:
№1 Стопор с подсоединением гибкой тяги к тупиковому упору
№2 Стопор с закладным пальцем
№3 Клещевой захват с соотношением высоты к ширине губок h/b ? 4
№4 Ручной рычажный захват
№5 Фрикционный останов
№6 Клещевой накидной захват
Документ: РД 24.090.102-01
Структурная единица: Приложение 5

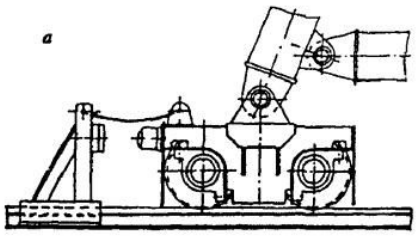

Рисунок 1
Стопор с подсоединением гибкой тяги к тупиковому упору

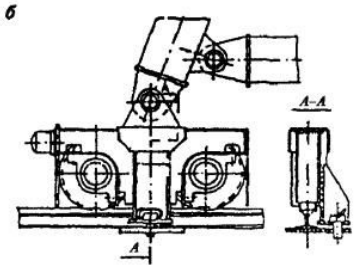

Рисунок 2
Стопор с закладным пальцем

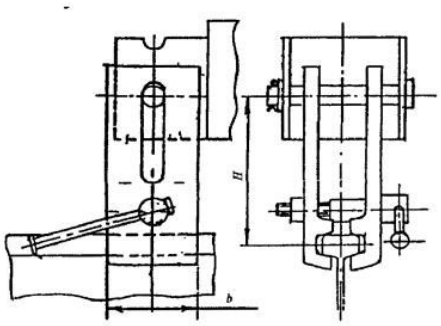

Рисунок 3
Клещевой захват с соотношением высоты к ширине губок h/b ≤ 4

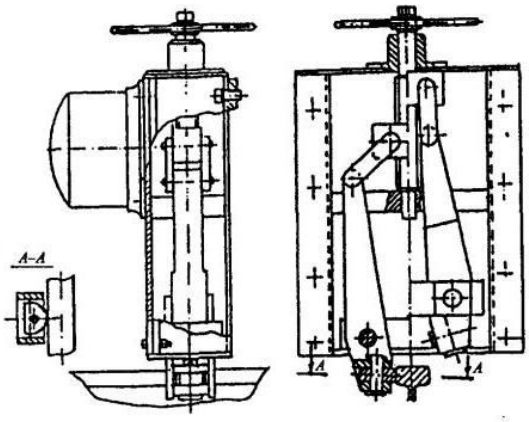

Рисунок 4
Ручной рычажный захват

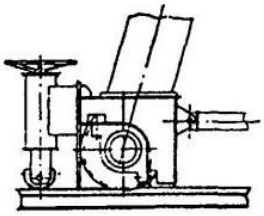

Рисунок 5
Фрикционный останов

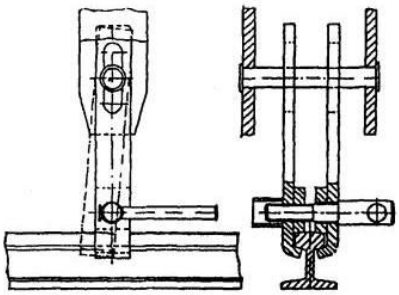

Рисунок 6
Клещевой накидной захват

Номер: 301267

Вопрос: *Шаг расположения зажимов и длина свободного конца каната за последним зажимом стального каната, используемые на кране, должны составлять не менее:*

Рисунок:

Ответы:

№1 Двух диаметров каната

№2 Трех диаметров каната

№3 Четырех диаметров каната

№4 Пяти диаметров каната

№5 Шести диаметров каната

Документ:

Структурная единица:

Номер: 301270

Вопрос: *Каково назначение специального контактного замка с ключом вводного устройства мостовых, козловых и консольных кранов*

Рисунок:

Ответы:

№1 предотвращает допуск вандалов к защитной панели

№2 включает подачу напряжения на кран

№3 предотвращает попадание влаги на защитную панель

Документ:

Структурная единица:

Номер: 301269

Вопрос: *Какой метод строповки представлен на схеме:*

Рисунок:

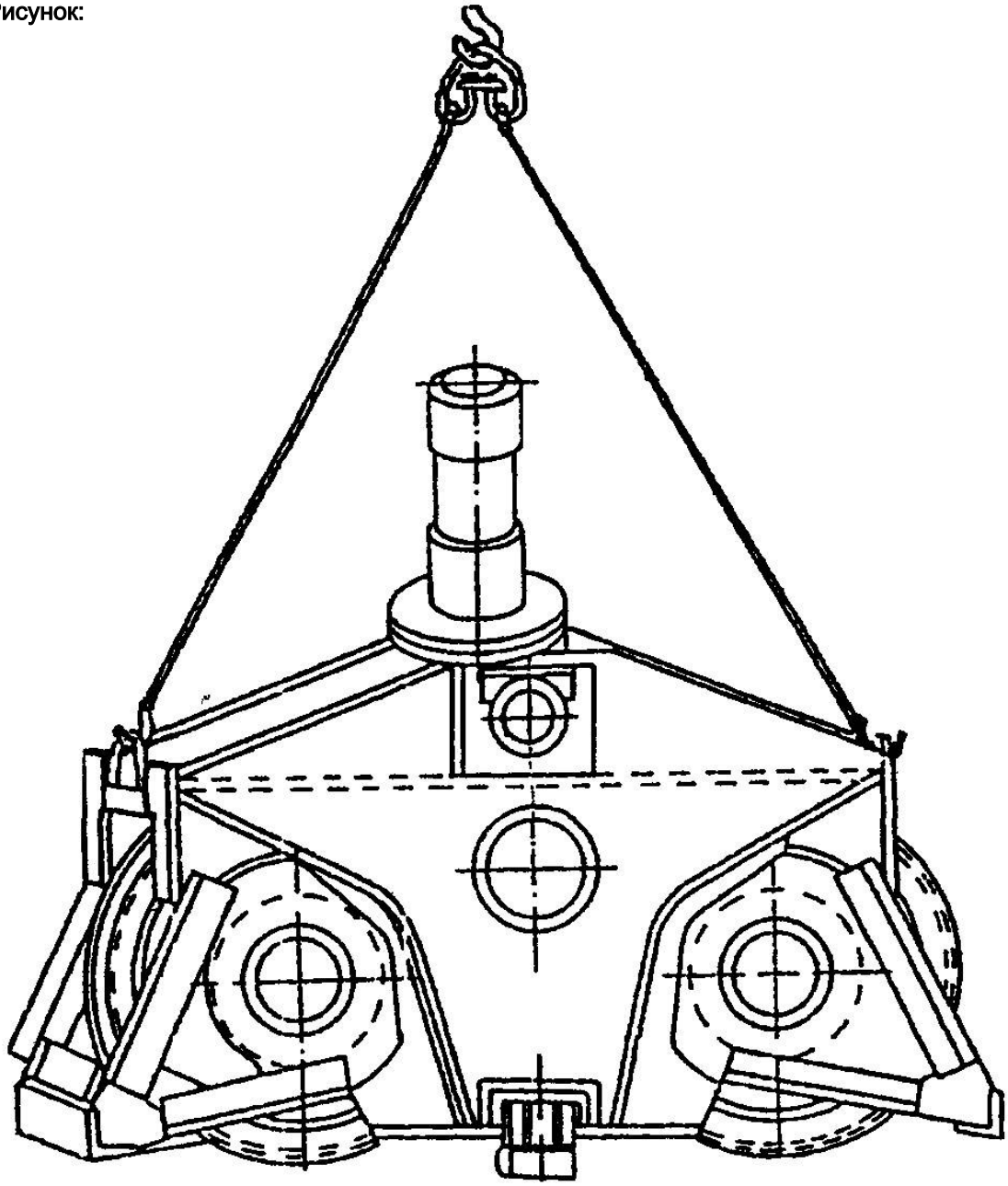

Ответы:

№1 Строповка ходовой рамы в сборе с флюгерами

№2 Строповка поворотной платформы

№3 Строповка башни крана за оголовок при снятии крана с тягача

№4 Строповка ходовой тележки

№5 Строповка механизма поворота

№6 Строповка плиты противовеса

Документ:

Структурная единица:

Номер: 301274

Вопрос: *Как осуществляется подача напряжения на электрооборудование крана от внешней сети?*

Рисунок:

Ответы:

№1 через рубильник с ручным приводом

№2 через выключатель

Документ:

Структурная единица:

Номер: 301277

Вопрос: *Какие специальные приспособления имеет выключатель для подачи напряжения на главные троллеи или гибкий кабель*

Рисунок:

Ответы:

№1 никаких

№2 приспособление для запирания его в отключенном положении

№3 приспособление для изменения силы тока в кабелях

Документ:

Структурная единица:

Номер: 301279

Вопрос: *Должна ли кабина крана и машинное помещение оборудоваться электрическим освещением, а для кранов, работающих на открытом воздухе, также и отоплением*

Рисунок:

Ответы:

№1 да, обязательно

№2 по желанию крановщика

№3 всё зависит от модели и конструкции крана

Документ:

Структурная единица:

Номер: 301281

Вопрос: *Каков принцип включения и выключения прожекторов, установленных на башенных кранах для освещения строительной площадки*

Рисунок:

Ответы:

№1 должны включаться собственными выключателями, установленными в кабине и в нижней части крана

№2 выключатели устанавливаются на строительной площадке и в прорабской

№3 включаются и выключаются синхронно работе крана

Документ:

Структурная единица:

Номер: 301283

Вопрос: *Как осуществляется питание электрической цепи освещения и сигнального прибора грузоподъемного крана*

Рисунок:

Ответы:

№1 последовательно

№2 параллельно

№3 до вводного устройства и с собственными выключателями

Документ: ПБ 10-382-00

Структурная единица: п. 2.10.7

Номер: 301285

Вопрос: *Каково максимальное напряжение в ремонтном освещении кранов*

Рисунок:

Ответы:

№1 220 В

№2 42 В

№3 36 В

Документ: ПБ 10-382-00

Структурная единица: п. 2.10.8

Номер: 301287

Вопрос: *Как осуществляется питание электрической цепи ремонтного освещения крана*

Рисунок:

Ответы:

№1 от трансформатора, установленного на кране

№2 от аккумулятора, установленного на кране

№3 от городской сети

№4 от трансформатора и от аккумулятора, установленных на кране

№5 от трансформатора, установленного на кране и от городской сети

Документ: ПБ 10-382-00

Структурная единица: п. 2.10.8

Номер: 301289

Вопрос: *Должен ли заземляться грузозахватный орган штыревого крана и корпуса электрооборудования, находящиеся по условиям технологического процесса под напряжением*

Рисунок:

Ответы:

№1 да

№2 нет

№3 это не принципиально, возможны оба случая

Документ: ПБ 10-382-00

Структурная единица: п. 2.10.9

Номер: 301291

Вопрос: *Реконструкция и ремонт кранов должны производиться по проекту и техническим условиям, разработанным*

Рисунок:

Ответы:

№1 предприятиями-изготовителями

№2 специализированными организациями

№3 предприятиями-изготовителями или специализированными организациями

Документ: ПБ 10-382-00

Структурная единица: п. 3.2.2

Номер: 301293

Вопрос: *Полный монтаж крана должен производиться:*

Рисунок:

Ответы:

№1 После перевозки крана на новый объект

№2 После проведения капитального или капитально-восстановительного ремонта, проводимого с разборкой крана на узлы

Документ: РД 22-28-37-02

Структурная единица: п. 4.3.1.

Номер: 301295

Вопрос: *В чём отличие портальных кранов, у которых подвод электроэнергии производится при помощи гибкого кабеля*

Рисунок:

Ответы:

№1 отличия в конструктивной схеме крана

№2 при работе таких кранов используется другая мощность тока

№3 такие краны должны быть снабжены кабельным барабаном для автоматического наматывания (сматывания) питающего кабеля

Документ:

Структурная единица:

Номер: 301297

Вопрос: *Технические условия для организации, производящей монтаж кранов с применением сварки, содержат*

Рисунок:

Ответы:

№1 указания о применяемых металлах и сварочных материалах

№2 способы контроля качества сварки

№3 нормы браковки сварных соединений и порядок приемки отдельных узлов и готовых изделий

№4 порядок оформления эксплуатационной документации

№5 все вышеперечисленное

Документ:

Структурная единица:

Номер: 301299

Вопрос: *Метод маркировки, применяемый для сварных соединений при монтаже крана*

Рисунок:

Ответы:

№1 не должен ухудшать качество изделий

№2 должен производиться наиболее простым способом

Документ:

Структурная единица:

Номер: 301302

Вопрос: *Допускается при монтаже крана производить сварку в помещениях или на открытом воздухе при*

Рисунок:

Ответы:

№1 при условиях, исключающих влияние неблагоприятных атмосферных условий на качество сварных соединений

№2 по специальной технологии при условии защиты мест сварки от атмосферных осадков и ветра

№3 все вышеперечисленное

Документ: ПБ 10-382-00

Структурная единица: п. 3.4.7

Номер: 301301

Вопрос: *Необходимость термической обработки сварных соединений при монтаже крана устанавливается;*

Рисунок:

Ответы:

№1 техническими условиями на монтаж крана

№2 заводом-изготовителем

Документ: ПБ 10-382-00

Структурная единица: п. 3.4.12

Номер: 301305

Вопрос: *Сварщики, выдержавшие испытания в установленном порядке в процессе монтажа крана могут допускаться*

Рисунок:

Ответы:

№1 к сварке и прихватке элементов расчетных металлоконструкций

№2 приварке площадок, перил и лестниц на кране

№3 к сварке и прихватке элементов расчетных металлоконструкций и приварке площадок, перил и лестниц на кране

Документ: ПБ 10-382-00

Структурная единица: п. 3.4.2

Номер: 301307

Вопрос: *Как должен осуществляться контроль качества сварных соединений, проводимый при изготовлении, реконструкции, ремонте, монтаже кранов службой контроля продукции (ОТК)*

Рисунок:

Ответы:

№1 внешним осмотром и измерениями

№2 механическими испытаниями

№3 методами неразрушающего контроля

№4 верны все представленные ответы

Документ:

Структурная единица:

Номер: 301309

Вопрос: *При монтаже крана какова должна быть минимальная зона очистки поверхности сварного шва и прилегающих к нему элементов по обе стороны шва перед внешним осмотром*

Рисунок:

Ответы:

№1 10 мм

№2 20 мм

№3 30 мм

№4 40 мм

№5 50 мм

Документ: ПБ 10-382-00

Структурная единица: п. 3.5.3

Номер: 301311

Вопрос: *Возможность и порядок производства сварочных работ при монтаже крана при температуре ниже 0 °С устанавливаются*

Рисунок:

Ответы:

№1 нормативными документами

№2 заводом изготовителем

Документ:

Структурная единица:

Номер: 301313

Вопрос: *Для выявления каких наружных дефектов проводится осмотр и измерение сварных соединений*

Рисунок:

Ответы:

№1 непараллельности или неперпендикулярности осей соединяемых элементов

№2 смещения кромок соединяемых элементов

№3 отступления размеров и формы швов от чертежей (по высоте, катету и ширине шва, по равномерности усиления и т.п

№4 трещин всех видов и направлений

№5 наплывов, подрезов, прожогов, незаваренных кратеров, непроваров, пористости и других технологических дефектов

№6 верны все представленные ответы

Документ: ПБ 10-382-00

Структурная единица: п. 3.5.3

Номер: 301315

Вопрос: *В процессе монтажа крана, при любом методе контроля суммарная длина контролируемых участков сварных соединений устанавливается нормативными документами и должна составлять не менее*

Рисунок:

Ответы:

№1 50% от длины стыка - на каждом стыке растянутого пояса коробчатой или решетчатой металлоконструкции

№2 25% от длины стыка - для всех остальных стыковых соединений

№3 25% от длины шва - для других видов сварных соединений, указанных в рабочих документах

№4 верны все представленные ответы

Документ: ПБ 10-382-00

Структурная единица: п. 3.5.4

Номер: 301317

Вопрос: *Какие дефекты допускаются в сварных соединениях металлоконструкций крана, браковочные признаки которых превышают величины, указанные в нормативных документах*

Рисунок:

Ответы:

№1 трещины всех видов и направлений, расположенные в металле шва, по линии сплавления и в околошовной зоне основного металла, в том числе микротрещины, выявляемые при микроскопическом исследовании

№2 непровары (несплавления), расположенные на поверхности по сечению сварного соединения

№3 поры, расположенные в виде сплошной сетки

№4 незаваренные кратеры

№5 прожоги и подплавления основного металла (при стыковой контактной сварке труб

№6 смещения кромок выше нормы, предусмотренной чертежами

№7 все вышеперечисленные запрещены

Документ:

Структурная единица:

Номер: 301319

Вопрос: *Каким документом подтверждается готовность платформы подъемной для инвалидов к вводу в эксплуатацию*

Рисунок:

Ответы:

№1 актом технической готовности платформы подъемной для инвалидов

№2 сертификатом технического состояния платформы подъемной для инвалидов

№3 свидетельством готовности платформы подъемной для инвалидов к вводу в эксплуатацию

№4 актом приемки платформы подъемной для инвалидов в эксплуатацию

Документ: ПБ 10-403-01

Структурная единица: п. 10.3

Номер: 301321

Вопрос: *При включении ловителей пол платформы подъемной для инвалидов не должен отклоняться от горизонтального положения более чем:*

Рисунок:

Ответы:

№1 2,5 градуса

№2 5 градусов

№3 7,5 градуса

№4 10 градусов

Документ: ПБ 10-403-01

Структурная единица: п. 5.7.3

Номер: 301322

Вопрос: *Каким должно быть расстояние пола платформы подъёмной для инвалидов с наклонным перемещением от пола посадочной площадки на остановках*

Рисунок:

Ответы:

№1 не должно превышать 200 мм

№2 не должно превышать 180 мм

№3 не должно превышать 140 мм

№4 не должно превышать 70 мм

Документ: ПБ 10-403-01

Структурная единица: п. 6.15.4

Номер: 301324

Вопрос: *Испытание тормозной системы платформы подъемной для инвалидов должно выполняться посредством отключения питания электродвигателя и тормоза при:*

Рисунок:

Ответы:

№1 движущейся вниз с номинальной скоростью платформе подъемной , в которой размещен груз массой, на 25% превышающей грузоподъемность платформы подъемной

№2 движущейся вниз со скоростью, превышающую на 15 % номинальную скорость платформы подъемной

№3 движущейся вниз со скоростью, превышающую на 15 % номинальную скорость, платформе подъемной , в которой размещен груз массой, на 25% превышающей грузоподъемность платформы подъемной

Документ: ПБ 10-403-01

Структурная единица: п. 11.7.7

Номер: 301327

Вопрос: *В каком месте должна быть приложена нагрузка при проверки срабатывания поверхности безопасности грузонесущего устройства платформы подъемной для инвалидов*

Рисунок:

Ответы:

№1 в двух диаметрально противоположных точках краев этой поверхности

№2 в центре поверхности безопасности

№3 оба ответа

Документ: ПБ 10-403-01

Структурная единица: п. 4.16

Номер: 301329

Вопрос: *В каком месте необходимо приложить нагрузку для проверки срабатывания поверхности безопасности грузонесущего устройства платформы подъемной для инвалидов*

Рисунок:

Ответы:

№1 В двух диаметрально противоположных точках с краев этой поверхности

№2 В четырех диаметрально противоположных точках с краев этой поверхности

№3 В центре поверхности безопасности

№4 В двух диаметрально противоположных точках с краев этой поверхности и в центре поверхности безопасности

Документ:

Структурная единица:

Номер: 301331

Вопрос: *Гарантированный зазор между конструкцией грузонесущего устройства, поверхностями и предметами, не относящимися к конструкции платформы подъемной для инвалидов должен быть:*

Рисунок:

Ответы:

№1 не менее 10 мм

№2 не менее 20 мм

№3 не менее 30 мм

№4 не менее 40 мм

№5 не менее 50 мм

Документ:

Структурная единица:

Номер: 301333

Вопрос: *Какая допускается минимальная высота ограждения платформы подъемной для инвалидов с вертикальным перемещением с огражденной шахтой.*

Рисунок:

Ответы:

№1 не менее 2,0 м - при установке в жилых, общественных и промышленных зданиях и не менее 1,5 м - для установки в малоэтажном строительстве

№2 не менее 1,5 м - для установки в малоэтажном строительстве и не менее 1,1 м - для частных жилых зданий, принадлежащих одной семье

№3 не менее 1,5 м - для установки в малоэтажном строительстве

№4 не менее 2,0 м - при установке в жилых, общественных и промышленных зданиях и не менее 1,1 м - для частных жилых зданий, принадлежащих одной семье

Документ: ПБ 10-403-01

Структурная единица: п. 4.16

Номер: 301335

Вопрос: *Какой должна быть высота ограждения платформы подъемной для инвалидов с вертикальным перемещением с огражденной шахтой*

Рисунок:

Ответы:

№1 не менее 2 м.- при установке в жилых, общественных и промышленных зданиях

№2 не менее 2 м.- при установке в жилых, общественных и промышленных зданиях, а также в частных жилых зданиях, принадлежащих одной семье

№3 не менее 1.1 м.- при установке в частных жилых зданиях, принадлежащих одной семье

№4 ответы 1 и 3

Документ: ПБ 10-403-01

Структурная единица: п. 5.10.9.5

Номер: 301337

Вопрос: *Какой допустимый перекос уровня пола грузоподъемного устройства с грузом платформы подъемной для инвалидов при рабочих режимах при посадке на ловители и упоры.*

Рисунок:

Ответы:

№1 5 градусов - у грузонесущих устройств , рассчитанных на перевозку пользователей стоя или в кресле-коляске

№2 10 градусов - в положении стоя

№3 10 градусов - в положении сидя

№4 5 градусов - у грузонесущих устройств , рассчитанных на перевозку пользователей стоя или в кресле-коляске и 10 градусов - в положении сидя

Документ: ПБ 10-403-01

Структурная единица: п. 4.14

Номер: 301339

Вопрос: *Каким должен быть минимальный зазор между конструкцией грузонесущего устройства платформы подъемной для инвалидов и внешними поверхностями и предметами.*

Рисунок:

Ответы:

№1 не менее 40 мм

№2 не более 50 мм

№3 не менее 20 мм

№4 не менее 50 мм

Документ:

Структурная единица:

Номер: 301341

Вопрос: *Укажите максимальный допустимый угол наклона от горизонтали пола платформы подъемной для инвалидов при срабатывании ловителей*

Рисунок:

Ответы:

№1 не более 5 град

№2 не более 10 град

№3 не должен отклоняться от горизонтали

Документ:

Структурная единица:

Номер: 301343

Вопрос: *Какое допускается расстояние пола платформы подъемной для инвалидов от уровня пола посадочной площадки на остановках*

Рисунок:

Ответы:

№1 не более 50 мм

№2 не более 35 мм

№3 не более 100 мм

№4 не более 200 мм

Документ:

Структурная единица:

Номер: 301347

Вопрос: *В каком из перечисленных случаев не требуется разрешения на ввод эскалатора в эксплуатацию?*

Рисунок:

Ответы:

№1 Для вновь установленного, модернизированного эскалатора (пассажирского конвейера).

№2 Для эскалатора (пассажирского конвейера), прошедшего капитальный ремонт.

№3 По окончании срока работы, установленного при техническом освидетельствовании.

№4 при изменении владельца эскалатора (пассажирского конвейера).

Документ:

Структурная единица:

Номер: 301349

Вопрос: *Какая из нижеперечисленных организаций должна создавать комиссию по приемке вновь смонтированного эскалатора (пассажирского конвейера)?*

Рисунок:

Ответы:

№1 Организация-заказчик.

№2 Предприятие- владелец эскалатора (пассажирского конвейера).

№3 Специализированная организация смонтировавшая эскалатор (пассажирский конвейер).

№4 Предприятие-изготовитель (поставщик) эскалатора (пассажирского конвейера).

№5 Генподрядная организация, выполнившая строительные работы.

Документ: ПБ 10-77-94

Структурная единица: см. п.10.2.2

Номер: 301351

Вопрос: *Какой документ должна составить комиссия осуществляющая приемку вновь смонтированного эскалатора (пассажирского конвейера)?*

Рисунок:

Ответы:

№1 Акт технической готовности эскалатора (пассажирского конвейера) к эксплуатации.

№2 Акт приемки эскалатора (пассажирского конвейера).

№3 Акт, подтверждающий готовность эскалатора (пассажирского конвейера) к эксплуатации.

№4 Акт, подтверждающий готовность владельца обеспечить эксплуатацию эскалатора (пассажирского конвейера).

№5 Акт, подтверждающий компетентность специализированной организации по техническому обслуживанию эскалатора (пассажирского конвейера).

Документ: ПБ 10-77-94

Структурная единица: см. п.10.2.5

Номер: 301353

Вопрос: *Требуется ли получение лицензии на проведение монтажа эскалаторов (пассажирских конвейеров)?*

Рисунок:

Ответы:

№1 Требуется

№2 Не требуется

Документ: ФЗ №153

Структурная единица: см.ст.6

Номер: 301355

Вопрос: *Каким должно быть расстояние между внешнем краем поручня эскалатора и стеной (колонной)*

Рисунок:

Ответы:

№1 120мм

№2 150мм

№3 100мм

№4 80мм

№5 110мм

№6 90мм

Документ: РД 10-172-97

Структурная единица: см п.5.3.1

Номер: 301357

Вопрос: *Какой должна быть глубина свободной площади перед входом на поэтажный эскалатор и выходом с него?*

Рисунок:

Ответы:

№1 1,0м

№2 1,5м

№3 2,0м

№4 3,0м

№5 2,5м

Документ: РД 10-172-97

Структурная единица: см. п.3.2.1

Номер: 301359

Вопрос: *При каком условии может быть уменьшена глубина свободной площади перед входом на эскалатор и сходом с него до 2м?*

Рисунок:

Ответы:

№1 При увеличении ширины ее до 2м.

№2 При уменьшении номинальной скорости эскалатора до 0,5м/с.

№3 При уменьшении угла наклона эскалатора до 30?.

№4 При ширине ступеней эскалатора 600мм.

№5 При ширине площади, соответствующей двойному расстоянию между осями поручней.

Документ: РД 10-172-97

Структурная единица: п.3.2.1

Номер: 301361

Вопрос: *Каким должно быть расстояние между поручнями эскалаторов, расположенных параллельно или в перекрестных направлениях?*

Рисунок:

Ответы:

№1 100мм

№2 150мм

№3 160мм

№4 120мм

№5 110мм

Документ:

Структурная единица:

Номер: 301363

Вопрос: *Какой из нижеперечисленных документов не требуется представлять владельцу при окончании монтажа поэтажного эскалатора?*

Рисунок:

Ответы:

№1 Протокол осмотра и проверки элементов заземления (зануления) оборудования эскалатора, включая балюстраду, выполненную из металлических листов.

№2 Протокол проверки сопротивления изоляции силового электрооборудования, цепей управления и сигнализации.

№3 Акт технической готовности эскалатора.

№4 Протокол маркшейдерских замеров установки направляющих лестничного полотна.

№5 Акт на скрытые работы.

Документ: ПБ 10-77-94

Структурная единица: п.10.2.1

Номер: 301365

Вопрос: *Какой должна быть минимальная высота свободного пространства над ступенями эскалатора?*

Рисунок:

Ответы:

№1 2000мм

№2 2100мм

№3 2200мм

№4 2300мм

№5 2400мм

№6 2500мм

Документ: РД 10-172-97

Структурная единица: п.3.2.3

Номер: 301367

Вопрос: *Какому значению должно соответствовать сопротивление изоляции между проводниками и между проводником и землей для силовых цепей и цепей безопасности эскалатора?*

Рисунок:

Ответы:

№1 0,50 мОм

№2 0,38 мОм

№3 0,22 мОм

№4 0,66 мОм

Документ:

Структурная единица:

Номер: 301369

Вопрос: *Назовите условия проведения обкатки вновь смонтированного поэтажного эскалатора.*

Рисунок:

Ответы:

№1 12 часов непрерывной работы без нагрузки, по 6 часов в каждом направлении.

№2 48 часов непрерывной работы без нагрузки, по 24 часа в каждом направлении

№3 24 часа непрерывной работы без нагрузки, по 12 часов в каждом направлении

Документ: ПБ 10-77-94

Структурная единица: п.9.2

Номер: 301371

Вопрос: *Допускается ли в проводной и натяжной станциях эскалатора устанавливать оборудование и прокладывать коммуникации не относящиеся к эксплуатации эскалатора?*

Рисунок:

Ответы:

№1 Допускается

№2 Не допускается

Документ:

Структурная единица:

Номер: 301373

Вопрос: *Что должно быть указано на элементах (грузах) противовеса и балласта строительного подъемника (лебедки)?*

Рисунок:

Ответы:

№1 Размеры элементов.

№2 Конфигурация каркаса (основания), в который необходимо загружать элементы.

№3 Фактическая масса элемента противовеса и балласта.

№4 Суммарная масса противовеса и балласта.

Документ:

Структурная единица:

Номер: 301375

Вопрос: *Требуется ли получение лицензии на проведение монтажа строительных подъемников?*

Рисунок:

Ответы:

№1 Требуется

№2 Не требуется

Документ: ФЗ 153

Структурная единица: см.ст.6

Номер: 301376

Вопрос: *Допускается ли крепление мачты подъемника выполнять растяжками из стального каната?*

Рисунок:

Ответы:

№1 Допускается

№2 Не допускается

Документ:

Структурная единица:

Номер: 301379

Вопрос: *Допускается ли применение смешанного управления у строительных подъемников?*

Рисунок:

Ответы:

№1 Допускается

№2 Не допускается

Документ:

Структурная единица:

Номер: 301381

Вопрос: *Допускается ли применять стальные канаты типа Г для грузопассажирских строительных подъемников?*

Рисунок:

Ответы:

№1 Допускается

№2 Не допускается

Документ:

Структурная единица:

Номер: 301383

Вопрос: *Какую массу должен иметь противовес строительного подъемника с реечным механизмом подъема и с барабанной лебедкой?*

Рисунок:

Ответы:

№1 Масса противовеса строительного подъемника с реечным механизмом подъема и с барабанной лебедкой не должна превышать массу кабины и подвесного кабеля длиной, равной максимальной высоте подъема.

№2 Масса противовеса строительного подъемника с реечным механизмом подъема и с барабанной лебедкой должна уравновешивать массу порожней кабины и 50% грузоподъемности.

№3 Масса противовеса строительного подъемника с реечным механизмом подъема и с барабанной лебедкой должна уравновешивать массу порожней кабины и 25% полезного груза.

Документ:

Структурная единица:

Номер: 301385

Вопрос: *Допускается ли при монтаже подъемников сращивание тяговых стальных какнатов?*

Рисунок:

Ответы:

№1 Допускается

№2 Не допускается

Документ:

Структурная единица:

Номер: 301387

Вопрос: *Какой должна приниматься масса балласта предназначенного для пригрузки свободно установленных стоящих лебедок?*

Рисунок:

Ответы:

№1 Масса балласта должна приниматься из условия обеспечения устойчивости лебедки при двойной рабочей нагрузки.

№2 Масса балласта должна приниматься равной суммарной массе лебедки и рабочей нагрузки.

№3 Масса балласта, предназначенного для пригрузки свободно стоящей лебедки должна приниматься в соответствии с проектом производства работ.

№4 Масса балласта, предназначенного для пригрузки свободно стоящей лебедки должна приниматься в соответствии с массой поднимаемого груза.

Документ:

Структурная единица:

Номер: 301389

Вопрос: *Какую массу должен иметь противовес строительного подъемника оборудованного лебедкой с канатоведущим шкивом?*

Рисунок:

Ответы:

№1 Масса противовеса строительных подъемников оборудованных лебедкой с канатоведущим шкивом должна применяться равной 100% от массы кабины плюс 50% от грузоподъемности.

№2 Масса противовеса строительных подъемников определяется в зависимости от массы транспортируемых грузов.

№3 Масса противовеса строительных подъемников зависит от его грузоподъемности и количества лиц, сопровождающих груз.

Документ:

Структурная единица:

Номер: 301391

Вопрос: *Разрешается устройство крепления мачты строительного подъемника из синтетических или хлопчатобумажных канатов?*

Рисунок:

Ответы:

№1 Разрешается

№2 Не разрешается

Документ:

Структурная единица:

Номер: 301393

Вопрос: *Требуется ли ограждать зону нахождения платформы грузового строительного подъемника на нижней погрузочной площадке?*

Рисунок:

Ответы:

№1 Требуется

№2 Не требуется

Документ:

Структурная единица:

Номер: 301395

Вопрос: *Допускается ли применение гибких (из стального каната) направляющих противовеса грузового строительного подъемника?*

Рисунок:

Ответы:

№1 Допускается

№2 Не допускается

Документ:

Структурная единица:

Номер: 301397

Вопрос: *Допускается ли применять стальные канаты типа Г (грузовые) для грузовых строительных подъемников?*

Рисунок:

Ответы:

№1 Не допускается

№2 Допускается

Документ:

Структурная единица:

Номер: 301399

Вопрос: *Какая мера безопасности от поражения электрическим током должна быть выполнена при монтаже строительного подъемника?*

Рисунок:

Ответы:

№1 Для заземления (зануления) металлического каркаса кабины необходимо использовать жилу подходящего к нему подвесного кабеля.

№2 Не рекомендуется в качестве заземляющих проводников использовать экранирующие оболочки и несущие стальные сердечники подвесного кабеля, а также стальные тяговые канаты кабины.

№3 Заземление выносного пульта управления в металлическом корпусе должно выполнятся жилой подходящего к нему кабеля.

Документ:

Структурная единица:

Номер: 301401

Вопрос: *Какая мера безопасности от поражения электрическим током должна быть выполнена при монтаже строительного подъемника?*

Рисунок:

Ответы:

№1 На строительных подъемниках в качестве дополнительной защитной меры должно быть выполнено повторное заземление нулевого провода.

№2 На строительных подъемниках для понижения напряжения и предупреждения поражения электрическим током применяется автотрансформаторы или потенциометры.

№3 На строительных подъемниках для обеспечения безопасности от поражения электрическим током достаточно заземления нулевой точки источника питания.

Документ:

Структурная единица:

Номер: 301403

Вопрос: *Какое из нижеперечисленных требований к электроснабжению строительного подъемника не регламентировано ПУиБЭСП?*

Рисунок:

Ответы:

№1 Напряжение питания силовых цепей должно быть не выше 380 В переменного тока частоты 50гц

№2 Напряжение питания цепей управления, освещения и сигнализации должно быть не выше 220 В переменного тока.

№3 Напряжение цепи питания переносных ламп освещения должно быть не выше 42 В.

№4 Не допускается для питания цепей управления, освещения и сигнализации использование фазы и нулевого провода питающей сети.

Документ:

Структурная единица:

Номер: 301405

Вопрос: *Какие меры необходимо предпринять для обеспечения безопасности процесса загрузки подъемника с открытой платформой.*

Рисунок:

Ответы:

№1 Необходимо установить крышу из профнастила на платформу подъемника на высотой не менее 2,5 м.

№2 Над местом загрузки на высоте 2,5—5 м должен быть установлен защитный двойной настил из досок толщиной не менее 40 мм.

№3 Над местом загрузки на высоте 2,5—5 м должен быть установлено сетчатый защитный навес из металлической сетки с ячейкой не более 50х50 мм.

Документ:

Структурная единица: