Номер: 360383

Вопрос: *Допускаемые отклонения поверхности основания под кровлю из штучных материалов по горизонтали (при проверке двухметровой рейкой)*

Рисунок:

Ответы:

№1 ±5 мм

№2 ±10 мм

№3 ±15 мм

№4 ±2 мм

№5 ±20 мм

№6 ±4 мм

Документ: СНиП 3.04.01- 87

Структурная единица: п. 2.43, табл. 4

Номер: 360382

Вопрос: *При устройстве деревянной обрешетки под кровлю из штучных материалов стыки обрешетки следует располагать вразбежку*

Рисунок:

Ответы:

№1 да

№2 нет

Документ:

Структурная единица:

Номер: 360385

Вопрос: *Допускаемые отклонения плоскости основания под кровлю из штучных материалов от заданного уклона*

Рисунок:

Ответы:

№1 0.2%

№2 0.1%

№3 0.4%

№4 0.5%

№5 не более 100 мм

№6 не более 150 мм

№7 не более 200 мм

№8 не более 120 мм

Документ: СНиП 3.04.01- 87

Структурная единица: п. 2.43, табл. 4

Номер: 360386

Вопрос: *Для проведения контроля отклонений поверхности оснований под кровлю из штучных материалов следует выполнять*

Рисунок:

Ответы:

№1 5 измерений

№2 4 измерения

№3 не менее 5 измерений

№4 не менее 4 измерений

№5 не менее 3 измерений

Документ:

Структурная единица:

Номер: 360384

Вопрос: *Допускаемые отклонения поверхности основания под кровлю из штучных материалов по вертикали (при проверке двухметровой рейкой)*

Рисунок:

Ответы:

№1 -5 мм

№2 +10 мм

№3 -10 мм

№4 + 15 мм

№5 + 5 мм

№6 - 4 мм

Документ: СНиП 3.04.01- 87

Структурная единица: п. 2.43, табл. 4

Номер: 360459

Вопрос: *Допускаемое отклонение поверхности основания безрулонной кровли вдоль уклона и на горизонтальной поверхности … мм*

Рисунок:

Ответы:

№1 ± 5 мм

№2 ± 10 мм

№3 ± 15 мм

№4 ± 3 мм

№5 ± 4 мм

Документ: СНиП 3.04.01- 87

Структурная единица: п. 2.6, табл. 2

Номер: 360458

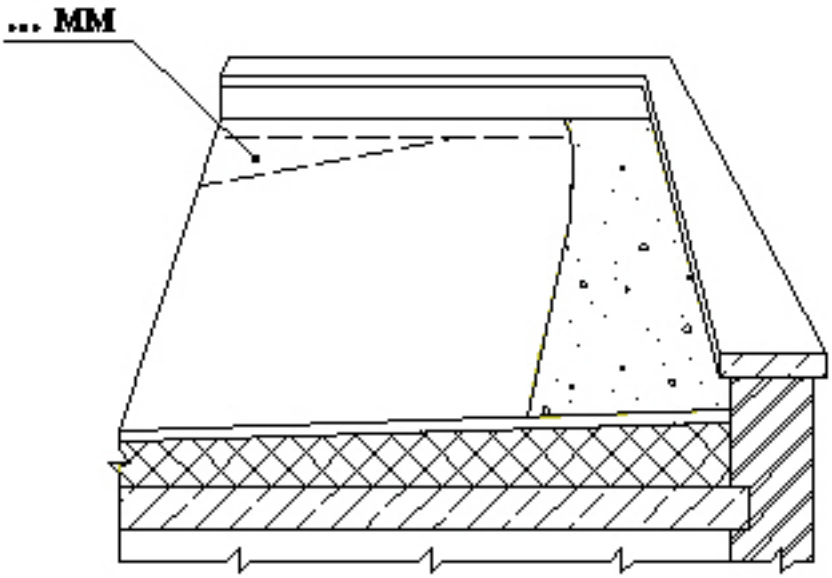

Вопрос: *Допускаемая влажность цементно-песчаных оснований при устройстве кровли из эмульсионно-битумных составов … %*

Рисунок:

-

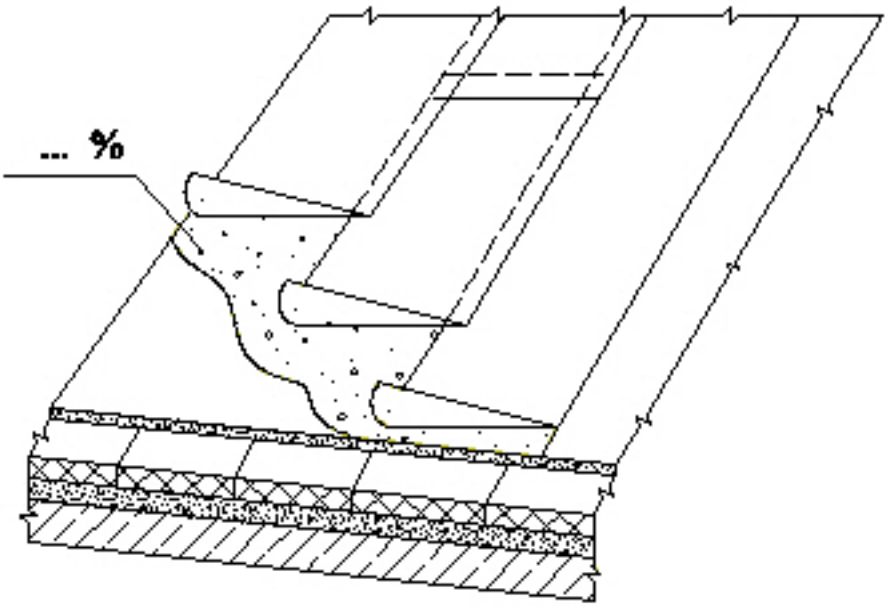

Ответы:

№1 4%

№2 5%

№3 6%

№4 7%

Документ: СНиП 3.04.01- 87

Структурная единица: табл. 3

Номер: 360460

Вопрос: *Допускаемое отклонение поверхности основания безрулонной кровли вдоль уклона и на горизонтальной поверхности … мм*

Рисунок:

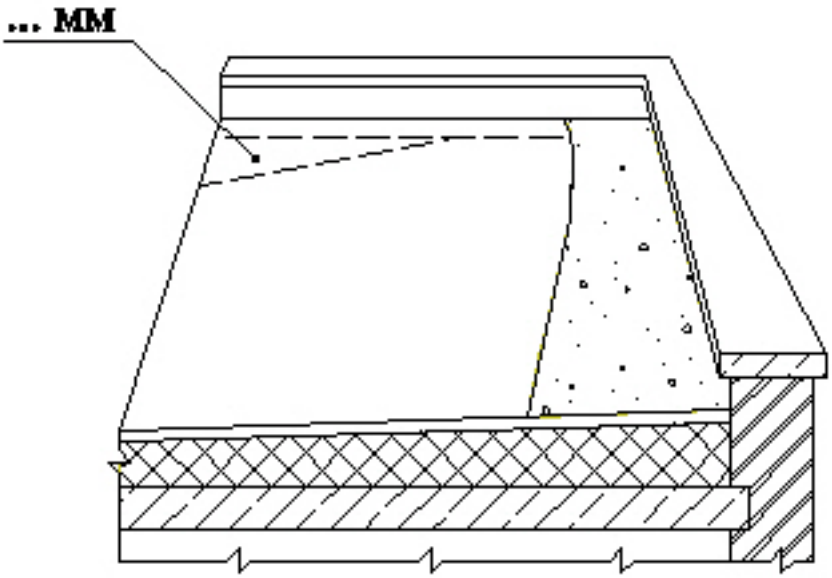

Ответы:

№1 ± 5 мм

№2 ± 10 мм

№3 ± 15 мм

№4 ± 3 мм

№5 ± 4 мм

Документ: СНиП 3.04.01- 87

Структурная единица: п. 2.6, табл. 2

Номер: 360457

Вопрос: *Допускаемая влажность бетонных оснований при устройстве кровли из полимерных составов … %*

Рисунок:

-

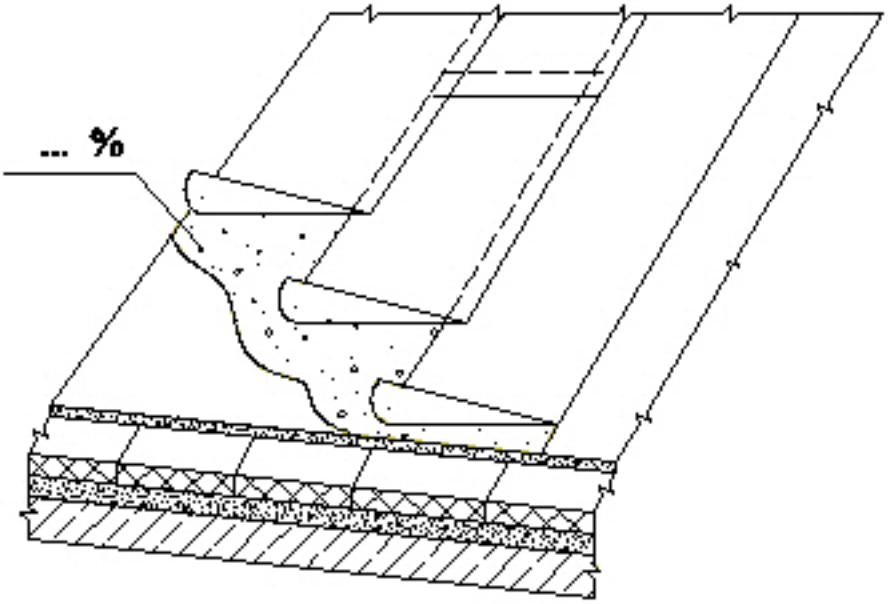

Ответы:

№1 4%

№2 5%

№3 3%

№4 6%

Документ: СНиП 3.04.01- 87

Структурная единица: табл. 3

Номер: 360456

Вопрос: *Допускаемое число неровностей (плавного очертания протяженностью не более 150 мм) на площади поверхности 4 м? не более … шт*

Рисунок:

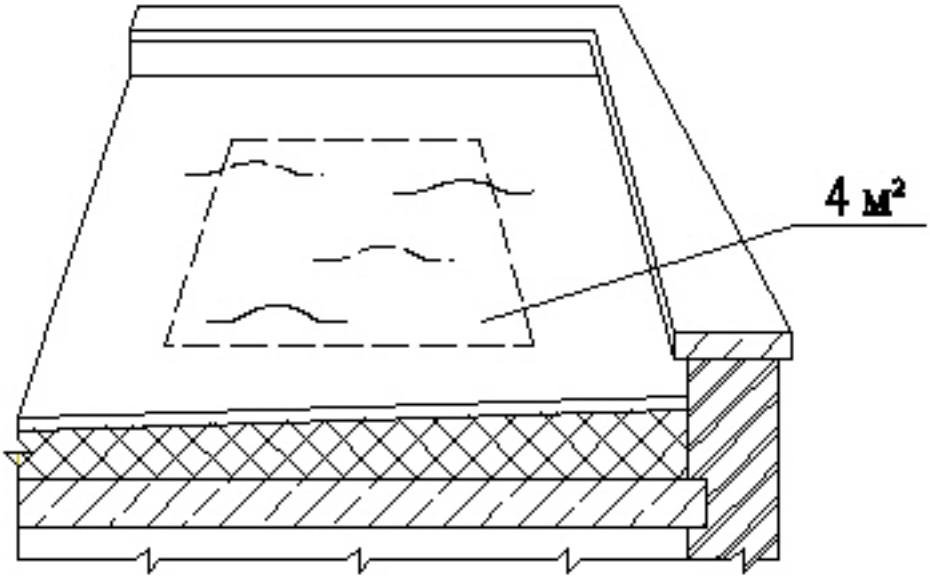

Ответы:

№1 6

№2 3

№3 2

№4 5

Документ:

Структурная единица:

Номер: 360455

Вопрос: *Допускаемое отклонение по влажности основания при подготовке основания для кровли перед нанесением грунтовки не должна превышать для бетонных … %; гипсовых и гипсово-песчаных … %*

Рисунок:

Ответы:

№1 4 %; 5 %

№2 3%; 4%

№3 2%; 4%

№4 4%; 6%

№5 6%; 4%

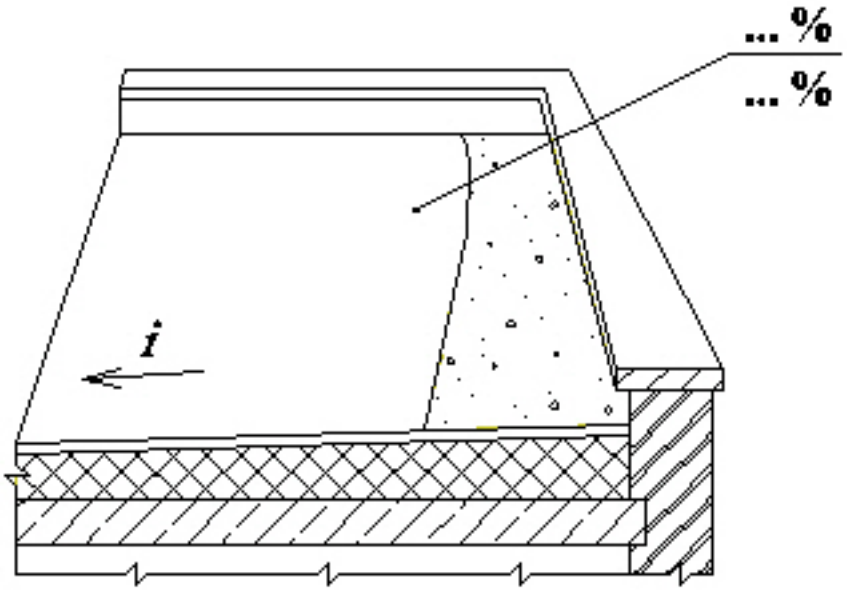

Документ: СНиП 3.04.01- 87

Структурная единица: п. 2.7, табл. 3

Номер: 360438

Вопрос: *При подготовке оснований и нижележащих элементов изоляции допускаемое отклонение плоскости элемента от заданного уклона (по всей поверхности) не более …%*

Рисунок:

Ответы:

№1 0.2

№2 0.4

№3 0.5

№4 0.8

Документ: СНиП 3.04.01- 87

Структурная единица: табл. 2

Номер: 360439

Вопрос: *Допускаемое отклонение поверхности основания рулонной кровли вдоль уклона и на горизонтальной поверхности … мм*

Рисунок:

Ответы:

№1 ± 5 мм

№2 ± 10 мм

№3 ± 15 мм

№4 ± 3 мм

№5 ± 4 мм

Документ: СНиП 3.04.01- 87

Структурная единица: п. 2.6, табл. 2

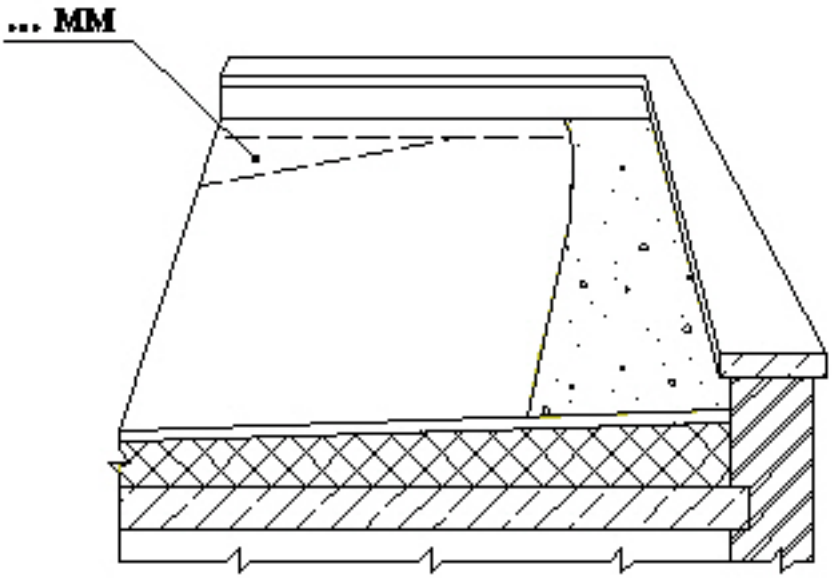

Номер: 360437

Вопрос: *Температурно-усадочные швы в стяжках и стыки между плитами покрытий необходимо*

Рисунок:

Ответы:

№1 перекрывать полосами рулонного материала шириной до 150 мм

№2 приклеивать с одной стороны шва (стыка)

№3 приклеивать с двух сторон шва (стыка)

№4 перекрывать полосами рулонного материала шириной до 100 мм

№5 перекрывать полосами рулонного материала шириной до 200 мм

Документ:

Структурная единица:

Номер: 360440

Вопрос: *Допускаемое отклонение поверхности основания рулонной кровли поперек уклона и на горизонтальной поверхности … мм*

Рисунок:

Ответы:

№1 ± 10 мм

№2 ± 5 мм

№3 ± 15 мм

№4 ± 20 мм

№5 ± 4 мм

Документ: СНиП 3.04.01- 87

Структурная единица: п. 2.6, табл. 2

Номер: 360441

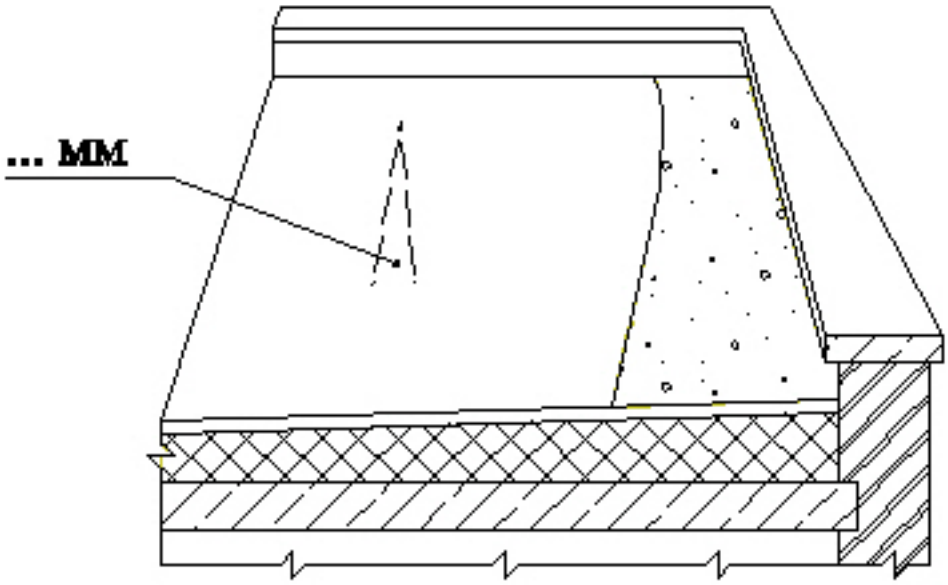

Вопрос: *Допускаемое отклонение плоскости элемента от заданного уклона (по всей поверхности) при подготовке основания для кровли … %*

Рисунок:

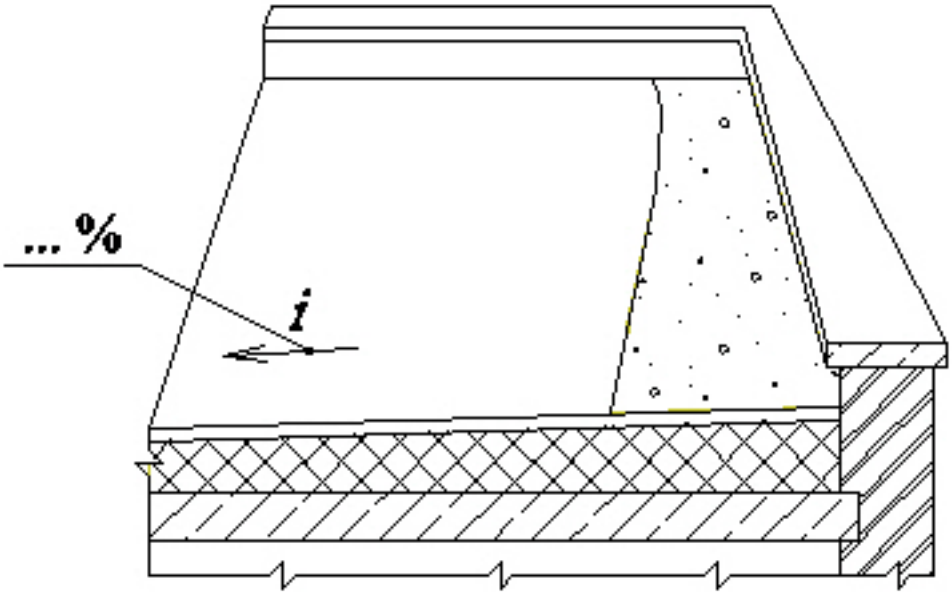

Ответы:

№1 0,2 %

№2 0,5 %

№3 0,1 %

№4 2 %

№5 1 %

№6 1,5 %

Документ: СНиП 3.04.01- 87

Структурная единица: п. 2.6, табл. 2

Номер: 360442

Вопрос: *Влажность основания при подготовке основания для кровли перед нанесением грунтовки не должна превышать для бетонных … %; цементно-песчаных … %*

Рисунок:

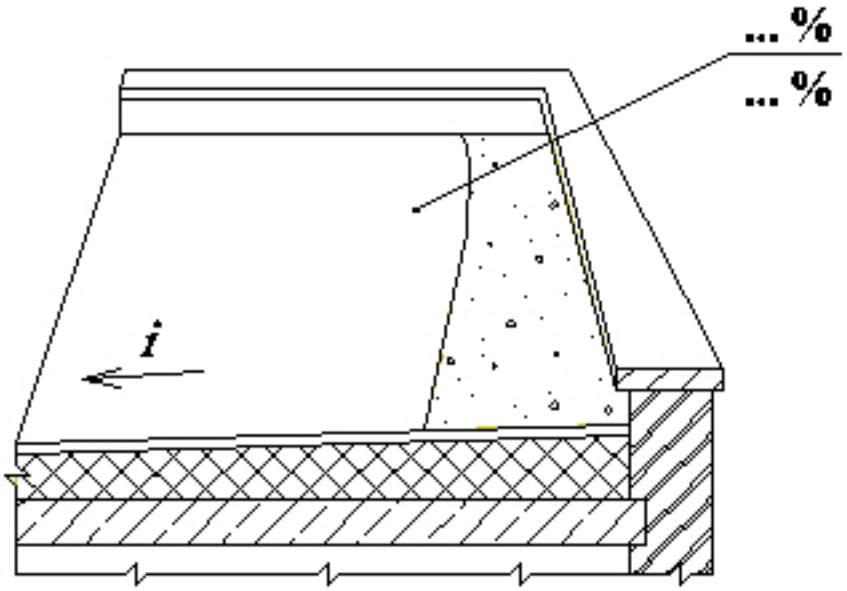

Ответы:

№1 4 %; 5 %

№2 3%; 4%

№3 2%; 4%

№4 4%; 6%

№5 6%; 4%

Документ: СНиП 3.04.01- 87

Структурная единица: п. 2.7, табл. 3

Номер: 360443

Вопрос: *Предельное отклонение ... % толщины грунтовки для кровли из наплавляемых материалов*

Рисунок:

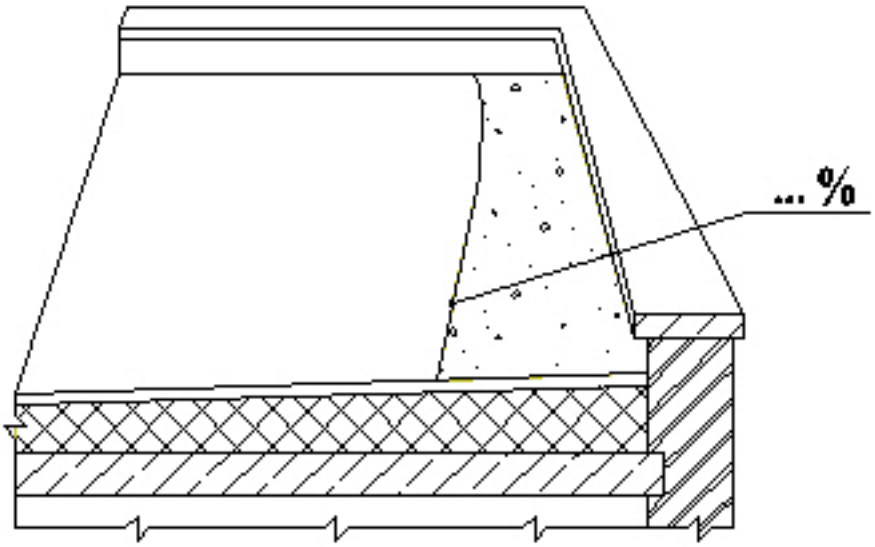

Ответы:

№1 5 %

№2 10 %

№3 2 %

№4 15%

№5 8%

Документ:

Структурная единица:

Номер: 360444

Вопрос: *Допускаемая влажность бетонного основания при устройстве изоляции и кровель из рулонных материалов … %*

Рисунок:

-

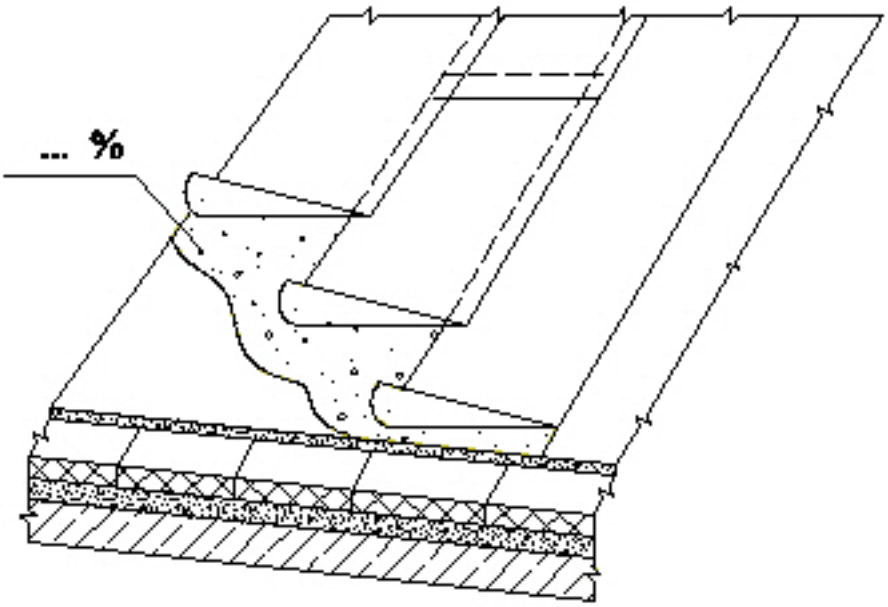

Ответы:

№1 3%

№2 5%

№3 2%

№4 4%

№5 8%

Документ: СНиП 3.04.01- 87

Структурная единица: п. 2.7, табл. 3

Номер: 360471

Вопрос: *Температура варки и разогрева битумных мастик не должна быть выше … °С*

Рисунок:

Ответы:

№1 120 °С

№2 140 °С

№3 160 °С

№4 180 °C

№5 200 °C

№6 220 °C

Документ: СНиП 12-04-2002

Структурная единица: п. 12.3.1

Номер: 360472

Вопрос: *Котлы для варки и разогрева битумных мастик должны быть оборудованы*

Рисунок:

Ответы:

№1 приборами для замера температуры мастик

№2 плотно закрывающимися крышками

№3 вытяжным вентилятором

№4 циркуляционным насосом

№5 мембранами разрывными

№6 запорной арматурой

Документ: СНиП 12-04-2002

Структурная единица: п. 12.3.1

Номер: 360477

Вопрос: *Не допускается выполнение кровельных работ во время*

Рисунок:

Ответы:

№1 гололеда

№2 тумана, исключающего видимость в пределах фронта работ

№3 тумана, исключающего видимость в пределах захватки

№4 грозы

№5 ветра со скоростью 15 м/с и более

№6 ветра со скоростью 10 м/с и более

Документ: СНиП 12-04-2002

Структурная единица: п. 13.3.2

Номер: 360475

Вопрос: *При приготовлении праймера, состоящего из растворителя и битума, температура битума в момент приготовления не должна превышать … °C*

Рисунок:

Ответы:

№1 60 °C

№2 70 °C

№3 80 °C

№4 90 °C

№5 100 °C

№6 120 °C

Документ: СНиП 12-04-2002

Структурная единица: п. 12.3.4

Номер: 360473

Вопрос: *Заполнение битумного котла допускается не более … его вместимости*

Рисунок:

Ответы:

№1 1/2

№2 2/3

№3 3/4

№4 4/5

№5 3/5

№6 1/3

Документ: СНиП 12-04-2002

Структурная единица: п. 12.3.2

Номер: 360476

Вопрос: *При выполнении работ с применением горячего битума несколькими рабочими звеньями расстояние между ними должно быть не менее … м*

Рисунок:

Ответы:

№1 5 м

№2 10 м

№3 15 м

№4 20 м

№5 30 м

Документ: СНиП 12-04-2002

Структурная единица: п. 12.3.5

Номер: 360481

Вопрос: *Места производства кровельных работ, выполняемых газопламенным способом, должны быть обеспечены не менее чем … эвакуационными выходами*

Рисунок:

Ответы:

№1 двумя

№2 тремя

Документ:

Структурная единица:

Номер: 360478

Вопрос: *При каком уклоне крыш необходимо устраивать специальные площадки для тележек с газовыми баллонами*

Рисунок:

Ответы:

№1 более 25%

№2 более 15%

№3 более 10%

№4 более 30%

Документ: СНиП 12-04-2002

Структурная единица: п. 13.3.5

Номер: 360479

Вопрос: *При выполнении кровельных работ газопламенным способом расстояние от горелок по горизонтали до отдельных баллонов должно быть не менее … м*

Рисунок:

Ответы:

№1 5 м

№2 10 м

Документ: СНиП 12-04-2002

Структурная единица: п. 13.3.5

Номер: 360474

Вопрос: *При приготовлении праймера, состоящего из растворителя и битума, вливать растворитель в битум*

Рисунок:

Ответы:

№1 разрешается

№2 запрещается

Документ: СНиП 12-04-2002

Структурная единица: п. 12.3.4

Номер: 360480

Вопрос: *При выполнении кровельных работ газопламенным способом расстояние от горелок по горизонтали до групп баллонов с газом должно быть не менее … м*

Рисунок:

Ответы:

№1 5 м

№2 10 м

№3 15 м

№4 3 м

Документ: СНиП 12-04-2002

Структурная единица: п. 13.3.5

Номер: 360390

Вопрос: *При каких опасных и вредных производственных факторов, при выполнении кровельных работ по устройству металлической или асбестоцементной кровли необходимо предусматривать мероприятия по предупреждению воздействия на работников?*

Рисунок:

Ответы:

№1 расположение рабочего места вблизи перепада по высоте 1,3 м и более

№2 повышенная загазованность воздуха рабочей зоны

№3 острые кромки, заусенцы и шероховатость на поверхностях оборудования, материалов

№4 повышенное напряжение в электрической цепи, замыкание которой может пройти через тело человека

№5 подвижные части производственного оборудования

№6 передвигающиеся изделия, заготовки, материалы

№7 повышенная запыленность воздуха рабочей зоны

№8 падение вышерасположенных материалов, конструкций и инструмента

Документ:

Структурная единица:

Номер: 360389

Вопрос: *Использовать пожарные лестницы для подъема на кровлю*

Рисунок:

Ответы:

№1 запрещается

№2 разрешается

Документ: СНиП 12-04-2002

Структурная единица: п. 13.2.1

Номер: 360392

Вопрос: *К зонам постоянно действующих опасных производственных факторов относятся*

Рисунок:

Ответы:

№1 места вблизи от неизолированных токоведущих частей электроустановок

№2 места вблизи от неогражденных перепадов по высоте 1,3 м и более

№3 места, где возможно превышение предельно допустимых концентраций вредных веществ в воздухе рабочей зоны

№4 участки территории вблизи строящегося здания (сооружения)

№5 этажи (ярусы) зданий и сооружений в одной захватке, над которыми происходит монтаж (демонтаж) конструкций или оборудования

№6 зоны перемещения машин, оборудования или их частей, рабочих органов

№7 места, над которыми происходит перемещение грузов кранами

Документ: СНиП 12-03-2001

Структурная единица: п. 4.9

Номер: 360391

Вопрос: *Выполнение кровельных работ по установке (подвеске) готовых водосточных желобов, воронок, труб разрешается осуществлять с применением приставных лестниц*

Рисунок:

Ответы:

№1 да

№2 нет

Документ:

Структурная единица:

Номер: 360393

Вопрос: *Заготовка элементов и деталей кровель непосредственно на крыше*

Рисунок:

Ответы:

№1 допускается

№2 не допускается

Документ:

Структурная единица:

Номер: 360448

Вопрос: *При выполнении кровельных работ по устройству мягкой кровли из рулонных материалов и металлической или асбестоцементной кровли необходимо предусматривать мероприятия по предупреждению воздействия на работников следующих опасных и вредных производственных факторов, связанных с характером работы*

Рисунок:

Ответы:

№1 расположение рабочего места вблизи перепада по высоте 1,3 м и более

№2 повышенная загазованность воздуха рабочей зоны

№3 острые кромки, заусенцы и шероховатость на поверхностях оборудования, материалов

№4 повышенное напряжение в электрической цепи, замыкание которой может пройти через тело человека

№5 подвижные части производственного оборудования

№6 передвигающиеся изделия, заготовки, материалы

№7 повышенная запыленность воздуха рабочей зоны

№8 падение вышерасположенных материалов, конструкций и инструмента

Документ: СНиП 12-04-2002

Структурная единица: п. 13.1.1

Номер: 360450

Вопрос: *Применять трапы необходимо для прохода работников, выполняющих работы на крыше*

Рисунок:

Ответы:

№1 с уклоном более 20%

№2 с уклоном более 10%

№3 с уклоном более 30%

№4 с уклоном более 15%

№5 не рассчитанных на нагрузки от веса работающих, в зависимости от уклона

№6 не рассчитанных на нагрузки от веса работающих не зависимо от уклона

Документ:

Структурная единица:

Номер: 360446

Вопрос: *Применять предохранительные пояса необходимо при выполнении работ на крыше с уклоном более*

Рисунок:

Ответы:

№1 5°

№2 10°

№3 15°

№4 20°

№5 30°

Документ: СНиП 12-04-2002

Структурная единица: п. 13.2.4

Номер: 360447

Вопрос: *Обязательно ли применять предохранительные пояса при выполнении работ на крыше с уклоном не более 20°*

Рисунок:

Ответы:

№1 да

№2 нет

Документ: СНиП 12-04-2002

Структурная единица: п. 13.2.4

Номер: 360445

Вопрос: *Ширина трапа для прохода работников, выполняющих работы на крыше, принимается не менее … м*

Рисунок:

Ответы:

№1 0,2 м

№2 0,25 м

№3 0,3 м

№4 0,4 м

№5 0,5 м

Документ: СНиП 12-04-2002

Структурная единица: п. 13.2.3

Номер: 360449

Вопрос: *При выполнении кровельных работ газопламенным способом расстояние от горелок по горизонтали до газопроводов должно быть не менее … м*

Рисунок:

Ответы:

№1 3 м

№2 5 м

№3 10 м

№4 15 м

Документ: СНиП 12-04-2002

Структурная единица: п. 13.3.5

Номер: 360451

Вопрос: *Места производства кровельных работ, выполняемых газопламенным способом, должны быть обеспечены не менее чем … эвакуационными выходами*

Рисунок:

Ответы:

№1 двумя

№2 тремя

Документ:

Структурная единица:

Номер: 360453

Вопрос: *При устройстве кровли из полимерных составов типа «Кровлелит» и «Вента» их необходимо наносить агрегатами высокого давления, обеспечивающими плотность, равномерную толщину покрытия и прочность сцепления покрытия с основанием не менее … МПа*

Рисунок:

Ответы:

№1 0,5 МПа

№2 1,5 МПа

№3 1,0 МПа

№4 0,4 МПа

Документ:

Структурная единица:

Номер: 360452

Вопрос: *Кровельные мастики должны быть водонепроницаемыми при испытании в течение не менее … часов при давлении не менее …*

Рисунок:

Ответы:

№1 72 ч

№2 48 ч

№3 24 ч

№4 96 ч

№5 0,002 МПа (0,02 кгс/см?)

№6 0,004 МПа (0,04 кгс/см?)

№7 0,005 МПа (0,05 кгс/см?)

№8 0,001 МПа (0,01 кгс/см?)

Документ: ГОСТ 30693-2000

Структурная единица: п. 4.1.7

Номер: 360454

Вопрос: *При применении холодных асфальтовых эмульсионных мастик подача и нанесение составов должны осуществляться агрегатами с винтовыми насосами (механического действия), обеспечивающими прочность сцепления покрытия с основанием не менее … МПа*

Рисунок:

Ответы:

№1 0,4 МПа

№2 0,5 МПа

№3 0,8 МПа

№4 1,0 МПа

Документ: СНиП 3.04.01- 87

Структурная единица: п.2.25

Номер: 360387

Вопрос: *При приемке готовой кровли из штучных материалов необходимо проверять*

Рисунок:

Ответы:

№1 отсутствие видимых просветов в покрытии при осмотре кровли из чердачных помещений

№2 отсутствие отколов и трещин (в асбестоцементных и герметичных плоских и волнистых листах)

№3 прочное соединение звеньев водосточных труб между собой

№4 наличие промазки двойных лежачих фальцев в соединениях металлических картин на покрытии с уклоном менее 30°

№5 качество зачеканки

№6 отсутствие провисания слоев и неплотностей прилегания к основанию

Документ: СНиП 3.04.01- 87

Структурная единица: п. 2.46, табл. 7

Номер: 360388

Вопрос: *При приемке готовой кровли из штучных материалов застой воды на поверхности кровли*

Рисунок:

Ответы:

№1 допускается

№2 не допускается

№3 допускается до 10% от площади кровли

№4 допускается до 5% от площади кровли

Документ:

Структурная единица:

Номер: 360396

Вопрос: *При устройстве изоляции и кровель из рулонных материалов наклейка по ширине полотнищ нижних слоев кровли крыш с уклоном более 1,5% производится внахлестку на … мм*

Рисунок:

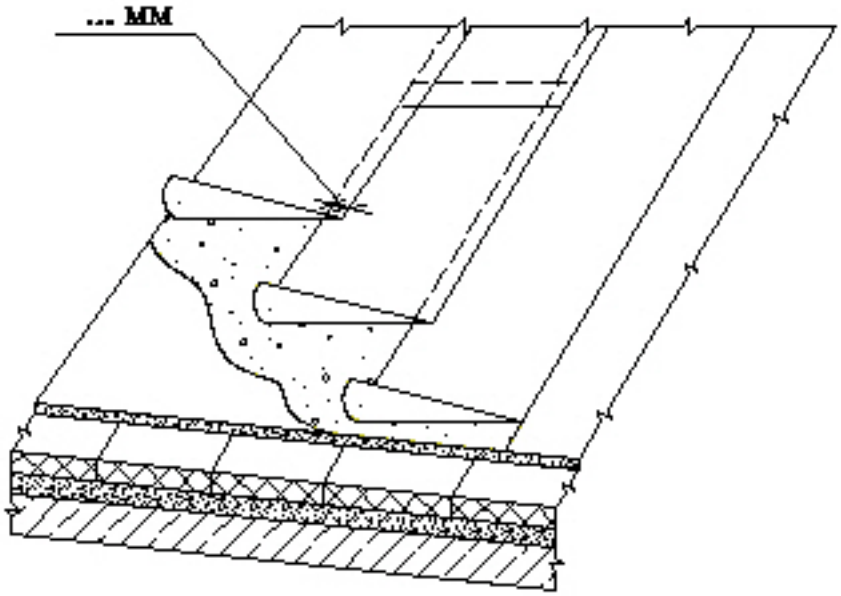

Ответы:

№1 70 мм

№2 100 мм

№3 60 мм

№4 50 мм

№5 10 мм

Документ: СНиП 3.04.01- 87

Структурная единица: п. 2.17

Номер: 360398

Вопрос: *При наклейке полотнищ кровельного ковра вдоль ската крыши верхняя часть полотнища нижнего слоя должна перекрывать противоположный скат не менее чем на ... мм*

Рисунок:

Ответы:

№1 500

№2 600

№3 800

№4 1000

№5 1200

№6 1500

Документ: СНиП 3.04.01- 87

Структурная единица: п. 2.21

Номер: 360394

Вопрос: *Прочность приклейки кровельного ковра из рулонных материалов с заранее наплавляемым в заводских условиях мастичным слоем должна составлять не менее ... МПа*

Рисунок:

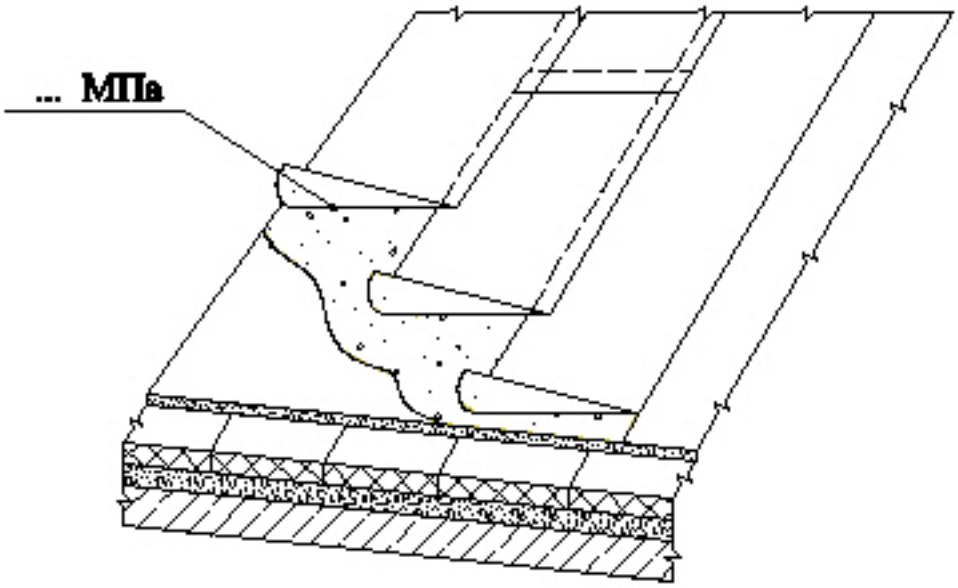

Ответы:

№1 0.5

№2 0.6

№3 0.7

№4 1.0

№5 1.5

Документ:

Структурная единица:

Номер: 360399

Вопрос: *При устройстве защитного гравийного покрытия на кровельный ковер необходимо наносить горячую мастику сплошным слоем*

Рисунок:

Ответы:

№1 толщиной 2-3 мм

№2 толщиной 4-5 мм

№3 толщиной 3-4 мм

№4 шириной 2 м

№5 шириной 1.5 м

№6 шириной 1.0 м

Документ: СНиП 3.04.01- 87

Структурная единица: п. 2.22

Номер: 360400

Вопрос: *Защитное гравийное покрытие на кровельный ковер должно устраиваться слоями толщиной ... мм*

Рисунок:

Ответы:

№1 5-10

№2 10-15

№3 15-20

№4 3-4

№5 4-8

№6 8-12

Документ: СНиП 3.04.01- 87

Структурная единица: п. 2.22

Номер: 360397

Вопрос: *Прочность сцепления с основанием и между собой кровельного ковра при устройстве изоляции и кровель из рулонных материалов по сплошной мастичной клеящей прослойке эмульсионных составов - не менее … МПа*

Рисунок:

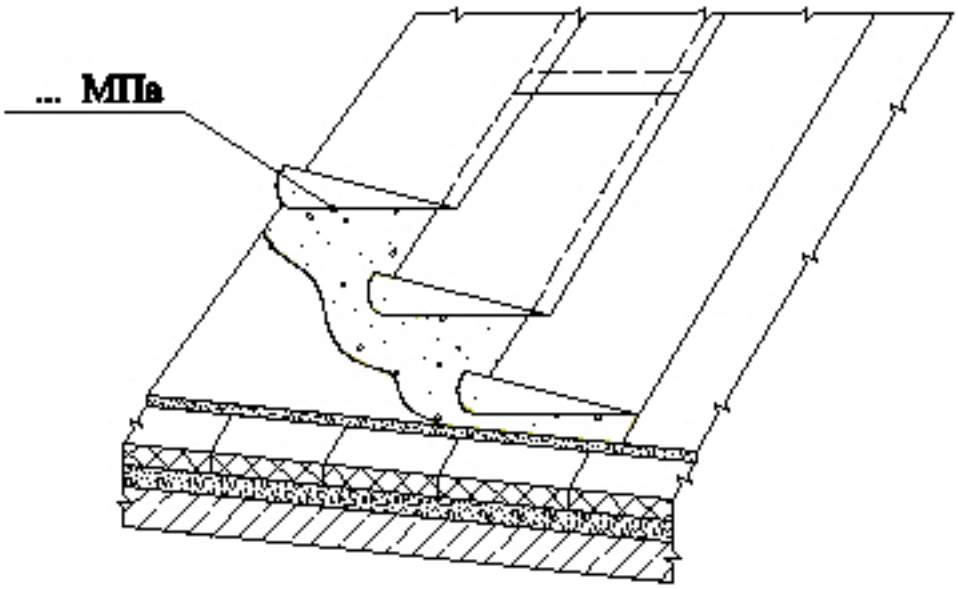

Ответы:

№1 0,5 МПа

№2 1,0МПа

№3 1,5 МПа

№4 0,1 МПа

№5 0,2 МПа

Документ:

Структурная единица:

Номер: 360402

Вопрос: *Предельные отклонения температуры нанесения горячих битумных мастик*

Рисунок:

Ответы:

№1 +10 °С

№2 +15 °С

№3 +20 °С

№4 ±10 °С

№5 ±15 °С

№6 ±20 °С

Документ: СНиП 3.04.01- 87

Структурная единица: табл. 3

Номер: 360403

Вопрос: *Толщина слоя горячих битумных мастик при наклейке рулонного ковра … мм*

Рисунок:

Ответы:

№1 1

№2 2

№3 3

№4 4

Документ: СНиП 3.04.01- 87

Структурная единица: табл. 3

Номер: 360401

Вопрос: *Предельные отклонения температуры нанесения горячих битумных мастик*

Рисунок:

Ответы:

№1 +10 °С

№2 +15 °С

№3 +20 °С

№4 ±10 °С

№5 ±15 °С

№6 ±20 °С

Документ: СНиП 3.04.01- 87

Структурная единица: табл. 3

Номер: 360404

Вопрос: *Толщина слоя холодных битумных мастик при наклейке рулонного ковра … мм*

Рисунок:

Ответы:

№1 0.5

№2 0.6

№3 0.8

№4 1.0

Документ: СНиП 3.04.01- 87

Структурная единица: табл. 3

Номер: 360395

Вопрос: *При устройстве изоляции и кровель из рулонных материалов наклейка полотнища производится внахлестку на … мм*

Рисунок:

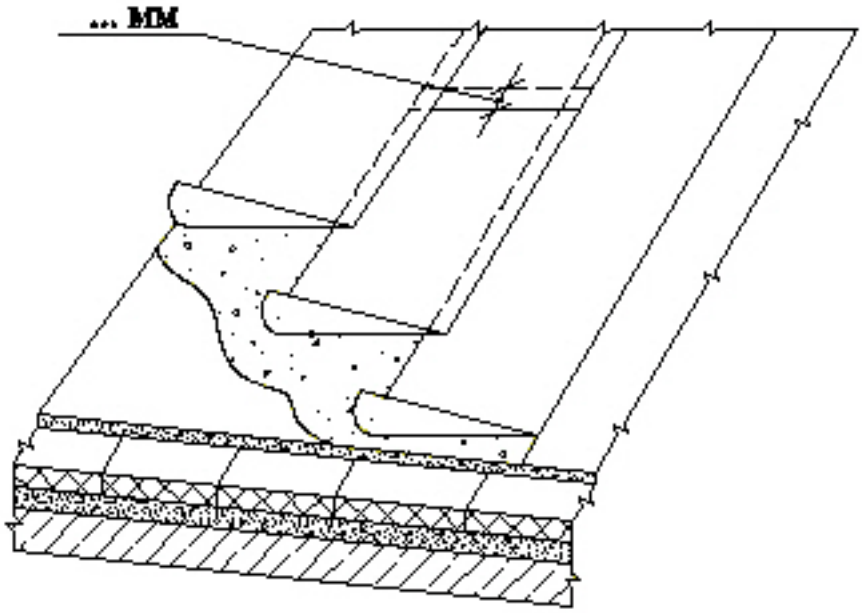

Ответы:

№1 100 мм

№2 200 мм

№3 60 мм

№4 50 мм

№5 10 мм

Документ:

Структурная единица:

Номер: 360414

Вопрос: *Рулонные кровельные материалы перед применением должны быть предварительно раскатаны с целью устранения волн; для работ при отрицательной температуре воздуха их следует*

Рисунок:

Ответы:

№1 выдержать не менее 15 ч

№2 выдержать не менее 20 ч

№3 выдержать не менее 24 ч

№4 при температуре не ниже плюс 15 °С

№5 при температуре не ниже плюс 5 °С

№6 при температуре не ниже плюс 10 °С

Документ: МДС 12-33.2007

Структурная единица: п.3.8

Номер: 360405

Вопрос: *Для контроля толщины нанесения слоя мастик при наклейке рулонного ковра производятся*

Рисунок:

Ответы:

№1 не менее 5 измерений

№2 не менее 8 измерений

№3 не менее 10 измерений

№4 на каждые 70-100 м2

№5 на каждые 50-70 м2

№6 на каждые 100-120 м2

Документ: СНиП 3.04.01- 87

Структурная единица: табл. 3

Номер: 360408

Вопрос: *При устройстве кровли из полимерных и эмульсионно-битумных составов толщина одного слоя изоляции из эмульсий должна составлять 2 мм*

Рисунок:

Ответы:

№1 да

№2 нет

Документ: СНиП 3.04.01- 87

Структурная единица: табл. 3

Номер: 360407

Вопрос: *Толщина одного слоя изоляции из холодных асфальтовых мастик составляет … мм*

Рисунок:

Ответы:

№1 5

№2 6

№3 7

№4 8

№5 10

Документ: СНиП 3.04.01- 87

Структурная единица: табл. 3

Номер: 360409

Вопрос: *При подготовке оснований рулонной кровли допускаемое отклонение поверхности вдоль уклона и на горизонтальной поверхности должно составлять не более … мм*

Рисунок:

Ответы:

№1 ± 5 мм

№2 ± 7 мм

№3 ± 2 мм

№4 ± 8 мм

№5 + 10 мм

№6 + 4 мм

Документ:

Структурная единица:

Номер: 360412

Вопрос: *При подготовке оснований и нижележащих элементов изоляции число неровностей (плавного очертания протяженностью не более 150 мм) на площади поверхности должно быть не более*

Рисунок:

Ответы:

№1 1

№2 2

№3 3

№4 4

Документ: СНиП 3.04.01- 87

Структурная единица: табл. 2

Номер: 360406

Вопрос: *Толщина одного слоя изоляции из цементных растворов составляет … мм*

Рисунок:

Ответы:

№1 5

№2 6

№3 8

№4 10

№5 15

Документ: СНиП 3.04.01- 87

Структурная единица: табл. 3

Номер: 360410

Вопрос: *При подготовке оснований рулонной кровли допускаемое отклонение поверхности поперек уклона должно составлять не более … мм*

Рисунок:

Ответы:

№1 ± 10 мм

№2 ± 5 мм

№3 ± 15 мм

№4 ± 8 мм

№5 ± 4 мм

№6 ± 2 мм

Документ: СНиП 3.04.01- 87

Структурная единица: табл. 2

Номер: 360413

Вопрос: *При устройстве рулонной кровли прочность сцепления с основанием и между собой кровельного ковра по сплошной мастичной клеящей прослойке эмульсионных составов не менее … МПа*

Рисунок:

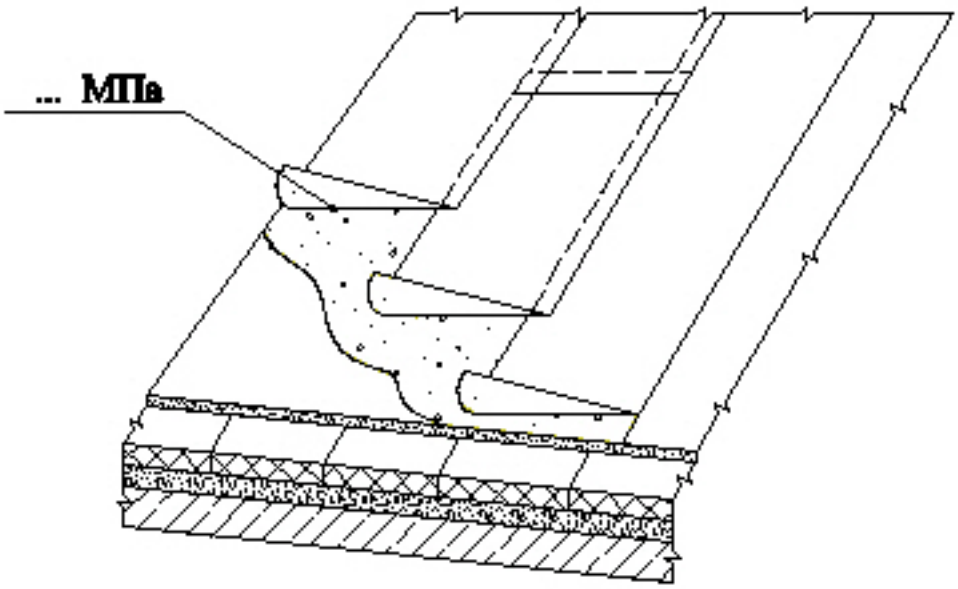

Ответы:

№1 0,5 МПа

№2 1.0 МПа

№3 1,5 МПа

№4 0,75 МПа

Документ: СНиП 3.04.01- 87

Структурная единица: табл. 7

Номер: 360411

Вопрос: *Отклонение плоскости кровли от заданного уклона (по всей площади) не более … %*

Рисунок:

Ответы:

№1 0,2 %

№2 0,1 %

№3 0,4 %

№4 0,5 %

Документ:

Структурная единица:

Номер: 360436

Вопрос: *В местах перепадов высот на пониженных участках кровель (при наружном неорганизованном водостоке) следует предусматривать защитный слой шириной не менее ... м*

Рисунок:

Ответы:

№1 0.5

№2 0.75

№3 1.0

№4 1.5

№5 1.75

№6 2.0

Документ: СНиП II-26-76

Структурная единица: п.2.28

Номер: 360435

Вопрос: *В местах примыкания рулонной кровли к конструкциям круглого сечения следует устанавливать на несущие плиты стальные патрубки высотой не менее ... мм*

Рисунок:

Ответы:

№1 200

№2 250

№3 300

№4 350

№5 400

Документ: МДС 12-33.2007

Структурная единица: п.5.16

Номер: 360434

Вопрос: *В местах примыкания рулонной кровли к парапетам последующие слои основного кровельного ковра должны перекрывать вертикальные поверхности на высоту ... мм*

Рисунок:

Ответы:

№1 100

№2 150

№3 200

№4 250

№5 300

Документ: МДС 12-33.2007

Структурная единица: п.5.15

Номер: 360416

Вопрос: *Полотнища рулонов наклеивают в направлении от пониженных участков к повышенным и располагают их по длине перпендикулярно стоку воды при уклоне крыш до ...%*

Рисунок:

Ответы:

№1 10

№2 15

№3 20

№4 25

№5 30

Документ: МДС 12-33.2007

Структурная единица: п.5.5

Номер: 360417

Вопрос: *Полотнища рулонов наклеивают в направлении от повышенных участков к пониженным и располагают их по длине в направлении стока воды при уклоне крыш более ...%*

Рисунок:

Ответы:

№1 10

№2 15

№3 20

№4 25

№5 30

Документ: МДС 12-33.2007

Структурная единица: п.5.5

Номер: 360418

Вопрос: *Полотнища рулонов наклеивают в направлении от пониженных участков к повышенным и располагают их по длине в направлении стока воды при уклоне крыш более ...%*

Рисунок:

Ответы:

№1 10

№2 15

№3 20

№4 25

№5 30

Документ: МДС 12-33.2007

Структурная единица: п.5.5

Номер: 360415

Вопрос: *При устройстве кровли из рулонных материалов в примыканиях к вертикальным элементам здания необходимо устраивать переходные наклонные бортики (с закруглениями) под углом ... и высотой не менее ... мм*

Рисунок:

Ответы:

№1 100 мм

№2 50 мм

№3 150 мм

№4 45°

№5 30°

№6 60°

Документ: МДС 12-33.2007

Структурная единица: п.3.6

Номер: 360419

Вопрос: *Перехлестная наклейка полотнищ в основных и дополнительных слоях*

Рисунок:

Ответы:

№1 допускается

№2 не допускается

Документ: МДС 12-33.2007

Структурная единица: п.5.5

Номер: 360421

Вопрос: *Величина нахлёстки по ширине полотнищ в нижних слоях кровли с уклоном менее 2,5% принимается в размере … мм*

Рисунок:

Ответы:

№1 70 мм

№2 80 мм

№3 90 мм

№4 не менее 90 мм

№5 не менее 100 мм

Документ: МДС 12-33.2007

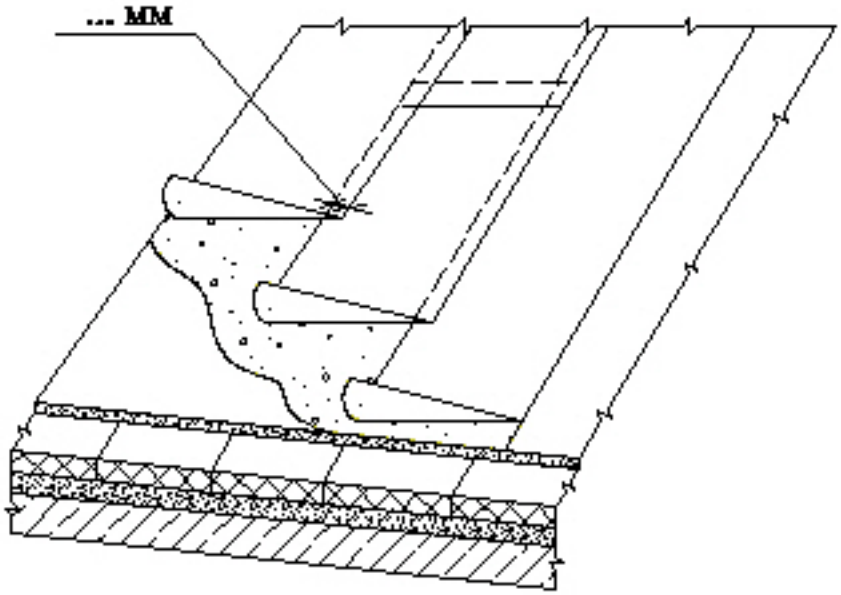

Структурная единица: п.5.6

Номер: 360424

Вопрос: *Величина нахлёстки по ширине полотнищ в верхнем слое кровли с уклоном 2,5% и более принимается в размере 70 мм*

Рисунок:

Ответы:

№1 да

№2 нет

Документ: МДС 12-33.2007

Структурная единица: п.5.6.

Номер: 360422

Вопрос: *Величина нахлёстки по длине полотнищ в кровлях с уклоном менее 2,5 % принимается в размере … мм*

Рисунок:

Ответы:

№1 70 мм

№2 80 мм

№3 60 мм

№4 не менее 70 мм

№5 не менее 100 мм

Документ:

Структурная единица:

Номер: 360420

Вопрос: *Величина нахлёстки по ширине полотнищ в нижних слоях кровли с уклоном 2,5% и более принимается в размере … мм*

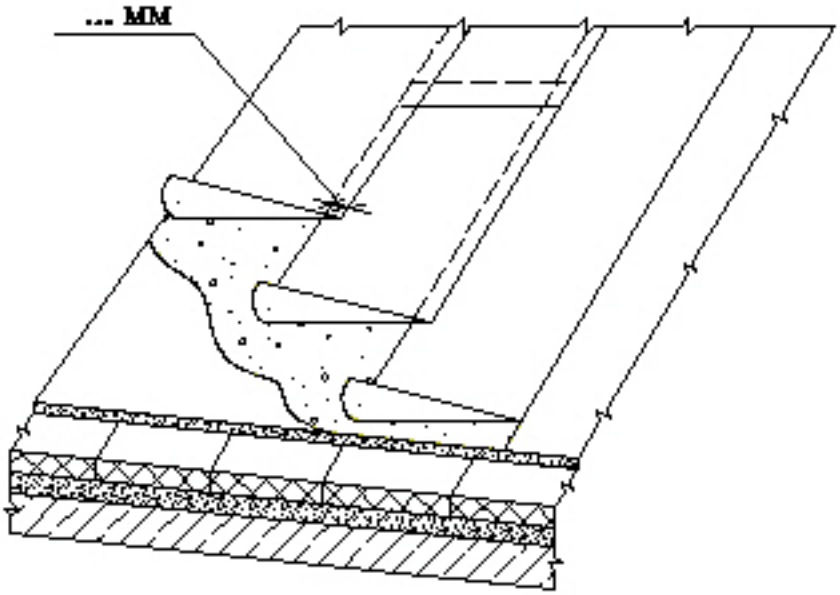

Рисунок:

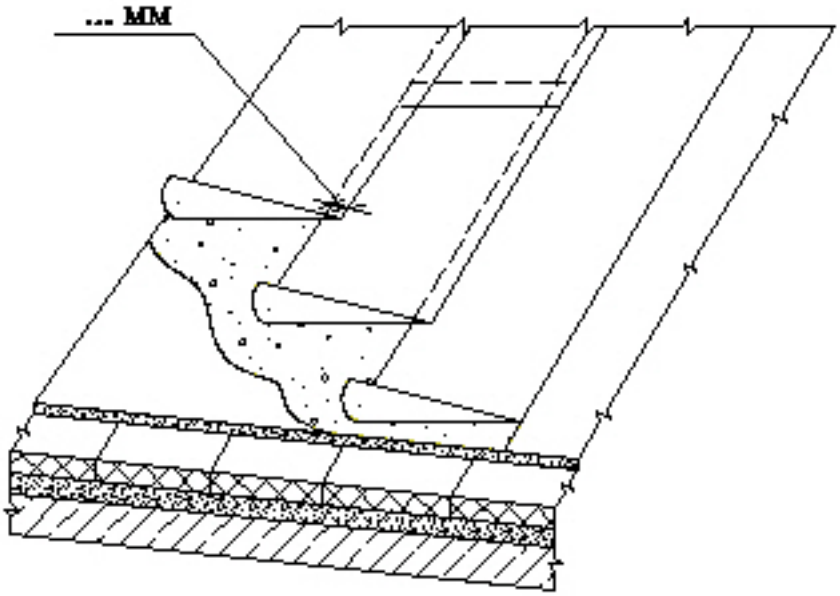

Ответы:

№1 70 мм

№2 80 мм

№3 100 мм

№4 не менее 80 мм

№5 не менее 100 мм

Документ: МДС 12-33.2007

Структурная единица: п.5.6

Номер: 360423

Вопрос: *Величина нахлёстки по ширине полотнищ в верхнем слое кровли с уклоном 2,5% и более принимается в размере … мм*

Рисунок:

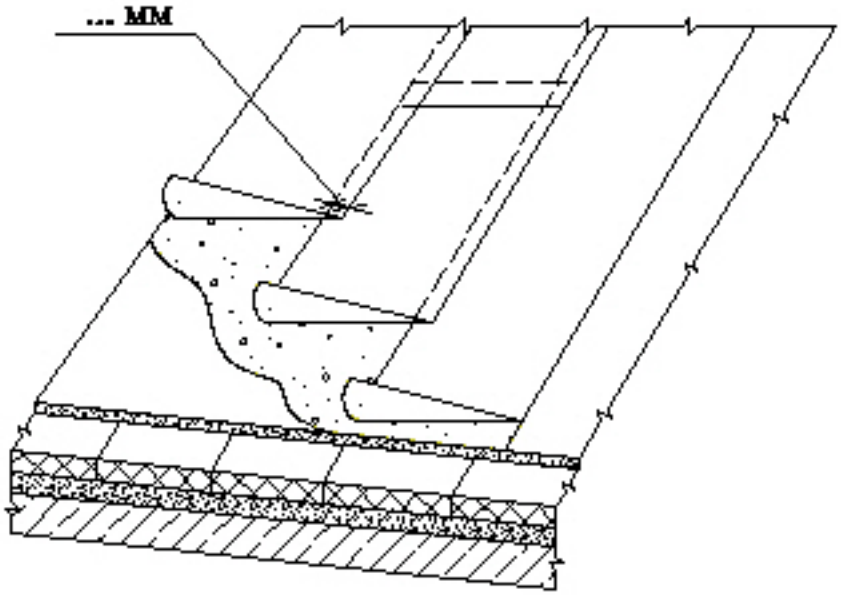

Ответы:

№1 70 мм

№2 80 мм

№3 100 мм

№4 не менее 70 мм

№5 не менее 90 мм

Документ: МДС 12-33.2007

Структурная единица: п.5.6

Номер: 360426

Вопрос: *Термопластичные рулонные материалы наклеивают мастиками*

Рисунок:

Ответы:

№1 на основе битума

№2 на основе растворителя

№3 на водной основе

№4 на лаковой основе

№5 на основе эпоксидных смол

Документ:

Структурная единица:

Номер: 360425

Вопрос: *Расстояние между стыками по длине полотнищ в смежных слоях должно быть не менее … мм*

Рисунок:

Ответы:

№1 100 мм

№2 150 мм

№3 200 мм

№4 250 мм

№5 300 мм

№6 350 мм

№7 400 мм

Документ: МДС 12-33.2007

Структурная единица: п.5.6

Номер: 360427

Вопрос: *Термопластичные рулонные материалы наклеивают мастиками на основе битума*

Рисунок:

Ответы:

№1 да

№2 нет

Документ:

Структурная единица:

Номер: 360428

Вопрос: *Ендовы на участках с водосточными воронками до укладки основного кровельного ковра необходимо усиливать устройством ... дополнительных рулонных слоев*

Рисунок:

Ответы:

№1 двух-трёх

№2 одного-двух

Документ:

Структурная единица:

Номер: 360431

Вопрос: *Дополнительный кровельный ковер должен заводиться на верхнюю грань стены при высоте парапета до ... мм*

Рисунок:

Ответы:

№1 450

№2 500

№3 600

№4 300

№5 350

Документ: МДС 12-33.2007

Структурная единица: п.5.15

Номер: 360429

Вопрос: *Усилие выдергивания полимерных фиксаторов, предназначенных для механического крепления полотнищ, должно составлять не менее ... кгс*

Рисунок:

Ответы:

№1 55

№2 50

№3 60

№4 75

№5 100

№6 40

Документ: МДС 12-33.2007

Структурная единица: п.5.21

Номер: 360433

Вопрос: *В местах примыкания рулонной кровли к парапетам основной кровельный ковер в основании должен перекрывать вертикальные поверхности на высоту ... мм*

Рисунок:

Ответы:

№1 100

№2 150

№3 200

№4 250

№5 300

Документ: МДС 12-33.2007

Структурная единица: п.5.15

Номер: 360430

Вопрос: *Расстояние между полимерными фиксаторами, предназначенных для механического крепления полотнищ, принимается от 200 до ... мм по расчету в зависимости от ветровой нагрузки*

Рисунок:

Ответы:

№1 500

№2 600

№3 400

№4 800

Документ: МДС 12-33.2007

Структурная единица: п.5.21

Номер: 360432

Вопрос: *В местах примыкания рулонной кровли к парапетам дополнительные слои должны перекрывать вертикальные поверхности на высоту не менее ... мм*

Рисунок:

Ответы:

№1 150

№2 200

№3 250

№4 300

№5 400

Документ: МДС 12-33.2007

Структурная единица: п.5.15

Номер: 360348

Вопрос: *Средневолнистые асбестоцементные листы необходимо укладывать по отношению к листам предыдущего ряда*

Рисунок:

Ответы:

№1 со смещением на одну волну

№2 со смещением на две волны

№3 без смещения

Документ:

Структурная единица:

Номер: 360345

Вопрос: *Асбестоцементные листы УВ и ВУ следует крепить к обрешетке*

Рисунок:

Ответы:

№1 шиферными гвоздями с оцинкованной шляпкой

№2 винтами со специальными захватками

№3 двумя гвоздями и противоветровой кнопкой

№4 тремя гвоздями и противоветровой кнопкой

Документ: СНиП 3.04.01- 87

Структурная единица: п.2.42

Номер: 360344

Вопрос: *Асбестоцементные листы типа ВО и СВ следует крепить к обрешетке*

Рисунок:

Ответы:

№1 шиферными гвоздями с оцинкованной шляпкой

№2 винтами со специальными захватками

№3 двумя гвоздями и противоветровой кнопкой

№4 тремя гвоздями и противоветровой кнопкой

Документ: СНиП 3.04.01- 87

Структурная единица: п.2.42

Номер: 360346

Вопрос: *Плоские асбестоцементные листы следует крепить к обрешетке*

Рисунок:

Ответы:

№1 шиферными гвоздями с оцинкованной шляпкой

№2 винтами со специальными захватками

№3 двумя гвоздями и противоветровой кнопкой

№4 тремя гвоздями и противоветровой кнопкой

Документ: СНиП 3.04.01- 87

Структурная единица: п.2.42

Номер: 360347

Вопрос: *Асбестоцементные листы волнистые обыкновенного профиля необходимо укладывать по отношению к листам предыдущего ряда*

Рисунок:

Ответы:

№1 со смещением на одну волну

№2 со смещением на две волны

№3 без смещения

Документ:

Структурная единица:

Номер: 360350

Вопрос: *Асбестоцементные листы унифицированного профиля необходимо укладывать по отношению к листам предыдущего ряда*

Рисунок:

Ответы:

№1 со смещением на одну волну

№2 со смещением на две волны

№3 без смещения

Документ: СНиП 3.04.01- 87

Структурная единица: п.2.41

Номер: 360353

Вопрос: *При укладке асбестоцементных листов СВ без смещения , в местах стыка четырех листов следует производить обрезку углов с зазором между стыкуемыми углами*

Рисунок:

Ответы:

№1 3-4 мм

№2 5-6 мм

№3 7-8 мм

№4 8-10 мм

№5 10-12 мм

Документ: СНиП 3.04.01- 87

Структурная единица: п.2.41

Номер: 360352

Вопрос: *При укладке асбестоцементных листов ВО без смещения , в местах стыка четырех листов следует производить обрезку углов с зазором между стыкуемыми углами*

Рисунок:

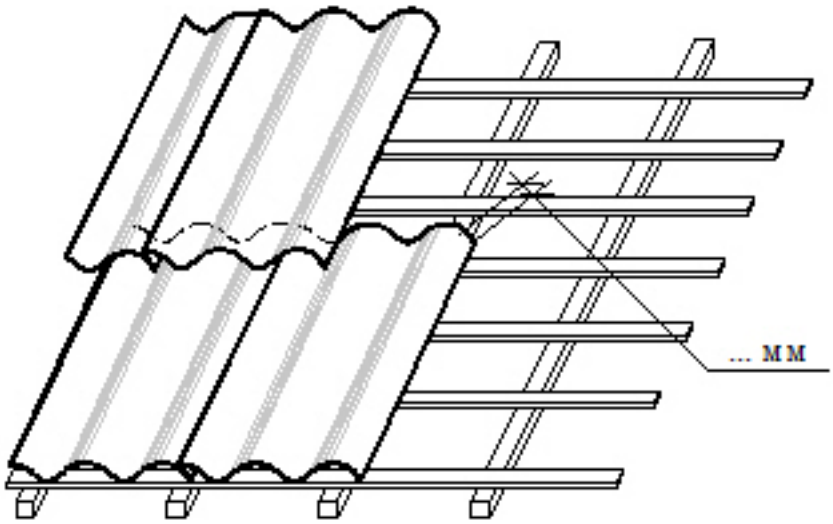

Ответы:

№1 3-4 мм

№2 5-6 мм

№3 7-8 мм

№4 8-10 мм

Документ: СНиП 3.04.01- 87

Структурная единица: п.2.41

Номер: 360354

Вопрос: *При укладке асбестоцементных листов УВ без смещения , в местах стыка четырех листов следует производить обрезку углов с зазором между стыкуемыми углами*

Рисунок:

Ответы:

№1 3-4 мм

№2 5-6 мм

№3 7-8 мм

№4 8-10 мм

№5 10-12 мм

Документ: СНиП 3.04.01- 87

Структурная единица: п.2.41

Номер: 360351

Вопрос: *При укладке асбестоцементных листов без смещения , в местах стыка четырех листов следует производить обрезку углов*

Рисунок:

Ответы:

№1 двух средних листов

№2 трех листов

№3 четырех листов

Документ:

Структурная единица:

Номер: 360349

Вопрос: *Асбестоцементные листы усиленного профиля необходимо укладывать по отношению к листам предыдущего ряда*

Рисунок:

Ответы:

№1 со смещением на одну волну

№2 со смещением на две волны

№3 без смещения

Документ: СНиП 3.04.01- 87

Структурная единица: п.2.41

Номер: 360358

Вопрос: *Разрешается ли устройство кровли, с уклоном более 10%, из асбестоцементных листов*

Рисунок:

Ответы:

№1 да

№2 нет

Документ:

Структурная единица:

Номер: 360355

Вопрос: *При устройстве кровель из штучных материалов, а именно укладке листов ВУ без смещения на волну, в местах стыка четырех листов следует производить обрезку углов двух средних листов с зазором между стыкуемыми углами*

Рисунок:

Ответы:

№1 8-10 мм

№2 5-6 мм

№3 6-7 мм

№4 1-2 мм

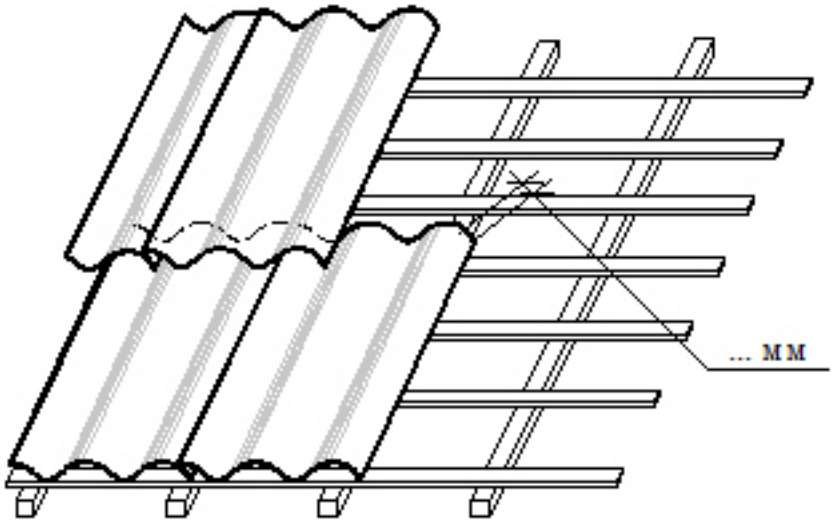

№5 3-4 мм

Документ: СНиП 3.04.01- 87

Структурная единица: п.2.41

Номер: 360356

Вопрос: *Разрешается ли устройство кровли, с уклоном 5%, из волнистых асбестоцементных листов*

Рисунок:

Ответы:

№1 да

№2 нет

Документ: МДС 12-33.2007

Структурная единица: п. 6.2

Номер: 360362

Вопрос: *При устройстве кровли из асбестоцементных листов, в местах примыкания к разжелобку листы должны заходить за кромку лотка не менее чем на*

Рисунок:

Ответы:

№1 100 мм

№2 120 мм

№3 150 мм

№4 160 мм

№5 175 мм

№6 200 мм

Документ: МДС 12-33.2007

Структурная единица: п. 6.4

Номер: 360357

Вопрос: *Разрешается ли устройство кровли, с уклоном менее 10%, из плоских асбестоцементных листов*

Рисунок:

Ответы:

№1 да

№2 нет

Документ:

Структурная единица:

Номер: 360359

Вопрос: *При устройстве кровель из асбестоцементных волнистых листов обыкновенного профиля (длиной 2000 мм типа ВО) каждый вышележащий ряд вдоль ската должен напускаться на нижележащий на*

Рисунок:

Ответы:

№1 120-140 мм

№2 100-120 мм

№3 140-160 мм

№4 не менее 100 мм

№5 не менее 150 мм

№6 не менее 200 мм

Документ: МДС 12-33.2007

Структурная единица: п. 6.4

Номер: 360361

Вопрос: *При устройстве кровли из асбестоцементных листов, в направлении поперек ската, листы укладывают с напуском*

Рисунок:

Ответы:

№1 по направлению господствующих ветров

№2 против направления господствующих ветров

№3 независимо от направления ветров

Документ: МДС 12-33.2007

Структурная единица: п. 6.4

Номер: 360363

Вопрос: *Величина карнизного свеса первого ряда листов принимается:*

а) для волнистых листов на крышах с неорганизованным водостоком;

б) с подвесными желобами;

в) для плоских листов.

Рисунок:

Ответы:

№1 а) 100 мм

№2 б) 50 мм

№3 в) 30 мм

№4 в) 40 мм

№5 а) 120 мм

№6 б) 60 мм

Документ:

Структурная единица:

Номер: 360364

Вопрос: *Асбестоцементные волнистые листы обыкновенного профиля допускается укладывать без смещения по отношению к листам предыдущего ряда*

Рисунок:

Ответы:

№1 да

№2 нет

Документ: МДС 12-33.2007

Структурная единица: п. 6.6

Номер: 360360

Вопрос: *При устройстве кровель из асбестоцементных волнистых листов унифицированного профиля (длиной 1750 и 2000 мм типа УВ) каждый вышележащий ряд вдоль ската должен напускаться на нижележащий на*

Рисунок:

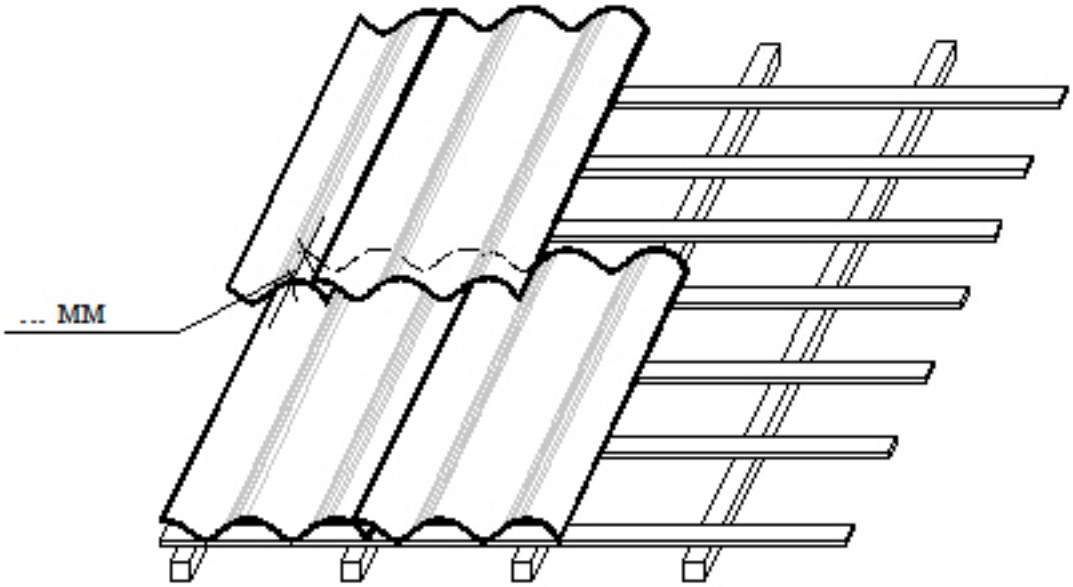

Ответы:

№1 200 мм

№2 100-120 мм

№3 150 мм

№4 140-160 мм

№5 не менее 100 мм

№6 не менее 160 мм

Документ: МДС 12-33.2007

Структурная единица: п. 6.4

Номер: 360367

Вопрос: *Общая высота штабеля из транспортных пакетов плоских асбестоцементных листов не должна превышать*

Рисунок:

Ответы:

№1 1.5 м

№2 2.0 м

№3 2.5 м

№4 3.0 м

№5 3.5 м

Документ: ГОСТ 18124-95

Структурная единица: п. 8.2.3

Номер: 360368

Вопрос: *Общая высота штабеля из стоп плоских асбестоцементных листов не должна превышать*

Рисунок:

Ответы:

№1 1.5 м

№2 2.0 м

№3 2.5 м

№4 3.0 м

№5 3.5 м

Документ: ГОСТ 18124-95

Структурная единица: п. 8.2.3

Номер: 360365

Вопрос: *Разжелобки, карнизы, ребра скатов и коньки необходимо накрывать фасонными деталями с напуском*

Рисунок:

Ответы:

№1 100 мм

№2 120 мм

№3 150 мм

№4 200 мм

№5 не менее 200 мм

№6 не менее 250 мм

Документ: МДС 12-33.2007

Структурная единица: п. 6.9

Номер: 360366

Вопрос: *Требования по устройству кровель из волнистых пластмассовых листов аналогичны требованиям по устройству кровель из волнистых асбестоцементных листов*

Рисунок:

Ответы:

№1 да

№2 нет

Документ:

Структурная единица:

Номер: 360369

Вопрос: *При устройстве кровель с уклоном не менее 10% из штучных материалов, а именно асбестоцементных волнистых листов унифицированного профиля УВ-7,5-1750; УВ-7,5-2000; УВ-7,5-2500; УВ-6-1750; УВ-6-2000 (ГОСТ 16233-77) с герметизацией продольных и поперечных соединений между листами, расчетный пролет между опорами листов должен быть*

Рисунок:

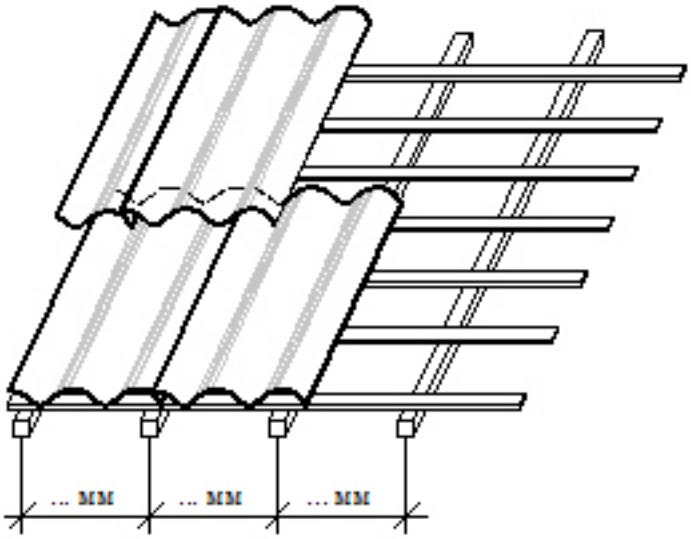

Ответы:

№1 не более 1500 мм

№2 1600 мм

№3 1400 мм

№4 1000 мм

№5 не более 1000 мм

№6 не более 1200 мм

Документ: СНиП II-26-76

Структурная единица: п. 4*

Номер: 360462

Вопрос: *Разжижение мастичного слоя органическими растворителями должно производиться при температуре воздуха не ниже …°С*

Рисунок:

Ответы:

№1 -5 °С

№2 0 °С

№3 +5 °С

№4 +8 °С

№5 +10 °С

Документ:

Структурная единица:

Номер: 360465

Вопрос: *Толщина одного слоя изоляции из эмульсий составляет … мм*

Рисунок:

Ответы:

№1 2 мм

№2 3 мм

№3 4 мм

№4 5 мм

Документ: СНиП 3.04.01- 87

Структурная единица: табл. 3

Номер: 360463

Вопрос: *Температура при нанесении горячих дегтевых мастик … °С*

Рисунок:

Ответы:

№1 120 °С

№2 130 °С

№3 140 °С

№4 150 °С

№5 160 °С

Документ: СНиП 3.04.01- 87

Структурная единица: табл. 3

Номер: 360464

Вопрос: *Толщина одного слоя изоляции из эмульсий составляет … мм*

Рисунок:

Ответы:

№1 2 мм

№2 3 мм

№3 4 мм

№4 5 мм

Документ: СНиП 3.04.01- 87

Структурная единица: табл. 3

Номер: 360466

Вопрос: *Температура при нанесении горячих битумных мастик … °С*

Рисунок:

Ответы:

№1 150 °С

№2 160 °С

№3 170 °С

№4 180 °С

№5 200 °С

Документ: СНиП 3.04.01- 87

Структурная единица: табл. 3

Номер: 360469

Вопрос: *Может ли толщина наносимого слоя мастики превышать 3 мм*

Рисунок:

Ответы:

№1 да

№2 нет

Документ:

Структурная единица:

Номер: 360461

Вопрос: *Мастичные кровли из битумных, битумно-полимерных, битумно-резиновых и полимерных мастик по ГОСТ 30693-2000 применяют на крышах с уклоном до … %*

Рисунок:

Ответы:

№1 15%

№2 25%

№3 30%

№4 45%

Документ: МДС 12-33.2007

Структурная единица: п.9.1

Номер: 360467

Вопрос: *Разрешается ли применение мастичной кровли из битумных, битумно-полимерных, битумно-резиновых и полимерных мастик по ГОСТ 30693-2000 на крышах с уклоном 15°*

Рисунок:

Ответы:

№1 да

№2 нет

Документ: МДС 12-33.2007

Структурная единица: п.9.1

Номер: 360468

Вопрос: *Разрешается ли применение мастичной кровли из битумных, битумно-полимерных, битумно-резиновых и полимерных мастик по ГОСТ 30693-2000 на крышах с уклоном 10°*

Рисунок:

Ответы:

№1 да

№2 нет

Документ:

Структурная единица:

Номер: 360470

Вопрос: *Армирующую прослойка для устройства мастичной кровли расстилают с продольной и поперечной нахлесткой равной … мм*

Рисунок:

Ответы:

№1 100 мм

№2 150 мм

№3 200 мм

№4 80 мм

Документ:

Структурная единица:

Номер: 360380

Вопрос: *Лежачий фальц должен выполняться одинарным при уклонах крыш*

Рисунок:

Ответы:

№1 более 10°

№2 более 20°

№3 более 30°

№4 более 40°

Документ: СНиП 3.04.01- 87

Структурная единица: п. 2.45

Номер: 360371

Вопрос: *Кровельные работы из волнистых (гофрированных) оцинкованных металлических листов следует выполнять при уклонах*

Рисунок:

Ответы:

№1 не более 15%

№2 10%

№3 не менее 10%

№4 не менее 30%

№5 5%

Документ: МДС 12-33.2007

Структурная единица: п. 7.1

Номер: 360370

Вопрос: *Кровельные работы по устройству металлических кровель с листами следует выполнять при уклонах*

Рисунок:

Ответы:

№1 15%

№2 10%

№3 20%

№4 не менее 10%

№5 не менее 30%

№6 не менее 40%

Документ:

Структурная единица:

Номер: 360372

Вопрос: *Крепление картин производят Т-образными кляммерами через … мм и не менее … на картину*

Рисунок:

Ответы:

№1 700 мм

№2 600 мм

№3 800 мм

№4 500 мм

№5 не менее двух на картину

№6 не менее трех на картину

№7 не менее четырех на картину

Документ: МДС 12-33.2007

Структурная единица: п. 7.3

Номер: 360374

Вопрос: *Парапеты (стены) и брандмауэры, а также вентиляционные шахты высотой более 0,5 м должны быть покрыты по вертикальной поверхности металлическими картинами с загнутыми кромками шириной*

Рисунок:

Ответы:

№1 50 мм

№2 60 мм

№3 70 мм

№4 80 мм

№5 100 мм

№6 120 мм

Документ: МДС 12-33.2007

Структурная единица: п.7.9

Номер: 360377

Вопрос: *Величина отгибов картин для устройства стоячих фальцев*

Рисунок:

Ответы:

№1 15 мм

№2 17 мм

№3 20 мм

№4 25 мм

№5 30 мм

№6 35 мм

Документ: СНиП 3.04.01- 87

Структурная единица: п. 2.45

Номер: 360373

Вопрос: *Фронтонные свесы должны выступать от обрешетки*

Рисунок:

Ответы:

№1 на 40-50 мм

№2 на 20-30 мм

№3 на 50-60 мм

№4 на 60-70 мм

Документ: МДС 12-33.2007

Структурная единица: п.7.7

Номер: 360375

Вопрос: *Покрытия поясков, сандриков, подоконных отливов следует выполнять из заготовленных картин, ширина которых должна быть больше ширины откоса на*

Рисунок:

Ответы:

№1 85-95 мм

№2 75-85 мм

№3 95-105 мм

№4 90-100 мм

№5 80-90 мм

Документ: МДС 12-33.2007

Структурная единица: п.7.15

Номер: 360376

Вопрос: *Величина отгибов картин для устройства лежачих фальцев*

Рисунок:

Ответы:

№1 15 мм

№2 17 мм

№3 20 мм

№4 25 мм

№5 30 мм

№6 35 мм

Документ: СНиП 3.04.01- 87

Структурная единица: п. 2.45

Номер: 360378

Вопрос: *При устройстве металлических кровель соединение картин, располагаемых вдоль стока воды, необходимо осуществлять (кроме ребер, скатов и коньков)*

Рисунок:

Ответы:

№1 лежачими фальцами

№2 стоячими фальцами

Документ: СНиП 3.04.01- 87

Структурная единица: п. 2.45

Номер: 360379

Вопрос: *Лежачий фальц должен выполняться двойным и промазываться суриковой замазкой при уклонах крыш*

Рисунок:

Ответы:

№1 менее 10°

№2 менее 15°

№3 менее 20°

№4 менее 25°

№5 менее 30°

№6 менее 40°

Документ: СНиП 3.04.01- 87

Структурная единица: п. 2.45

Номер: 360381

Вопрос: *Карнизный свес под металлическую кровлю необходимо устраивать по сплошному настилу обрешетки*

Рисунок:

Ответы:

№1 да

№2 нет

Документ:

Структурная единица: