Номер: 360328

Вопрос: *Обязательно ли при устройстве теплоизоляции в несколько слоев швы плит необходимо устраивать вразбежку*

Рисунок:

Ответы:

№1 Да

№2 Нет

№3 Допускается один под другим

Документ: СНиП 3.04.01- 87

Структурная единица: п.2.36

Номер: 360325

Вопрос: *Монтаж теплоизоляционных конструкций и покровных оболочек следует вести в направлении*

Рисунок:

Ответы:

№1 Противоположном уклону

№2 уклона

№3 в любом

Документ: СНиП 3.04.01- 87

Структурная единица: п.2.33

Номер: 360326

Вопрос: *Монтаж теплоизоляционных конструкций и покровных оболочек на вертикальных плоскостях следует вести*

Рисунок:

Ответы:

№1 Снизу вверх

№2 Сверху вниз

№3 В любом направлении

Документ: СНиП 3.04.01- 87

Структурная единица: п.2.33

Номер: 360327

Вопрос: *При устройстве теплоизоляции из жестких изделий, укладываемых насухо, между изделиями и изолируемой поверхностью должен быть обеспечен зазор не более*

Рисунок:

Ответы:

№1 1 - 2 мм

№2 1,5 - 0,5 мм

№3 3 - 10 мм

Документ: СНиП 3.04.01- 87

Структурная единица: п.2.34

Номер: 360329

Вопрос: *Укажите количество контрольных измерений в смену при устройстве покрытий изоляцией, дисперсно-армированной стекловолокном*

Рисунок:

Ответы:

№1 Не менее 16

№2 Не более 8

№3 до 10

Документ: СНиП 3.04.01- 87

Структурная единица: п.2.3

Номер: 360331

Вопрос: *Что является правовой основой технического регулирования в области пожарной безопасности*

Рисунок:

Ответы:

№1 общепризнанные принципы и нормы международного права, международные договоры Российской Федерации

№2 Федеральный закон "О пожарной безопасности"

№3 Федеральный закон "О техническом регулировании",

№4 Конституция Российской Федерации, общепризнанные принципы и нормы международного права, международные договоры Российской Федерации, Федеральный закон "О техническом регулировании", Федеральный закон "О пожарной безопасности" и настоящий Федеральный закон, в соответствии с которыми разрабатываются и принимаются нормативные правовые акты Российской Федерации, регулирующие вопросы обеспечения пожарной безопасности объектов защиты (продукции).

Документ: №123-ФЗ

Структурная единица: Статья 3.

Номер: 360332

Вопрос: *Перечислите основные классы пожарной безопасности строительных конструкций*

Рисунок:

Ответы:

№1 не пожароопасные и пожароопасные

№2 мало пожароопасные и пожароопасные

№3 не пожароопасные (К0); мало пожароопасные (К1); умеренно пожароопасные (К2); пожароопасные (К3)

Документ: №123-ФЗ

Структурная единица: Статья 36. п.1

Номер: 360330

Вопрос: *Укажите максимальную толщину высохшего покрытия (огнезащитное покрытие ВПД, наносимое в условиях строительной площадки на строительные конструкции из древесины и материалы на ее основе с целью снижения их возгораемости (горючести)*

Рисунок:

Ответы:

№1 Толщина высохшего покрытия должна быть не менее 0,2 мм.

№2 Толщина высохшего покрытия должна быть не менее 0,4 мм.

№3 Толщина высохшего покрытия должна быть не более 0,2 мм.

Документ: ГОСТ 25130-82

Структурная единица: П.1.4

Номер: 360333

Вопрос: *В отношении каких объектов защиты составляется Декларация пожарной безопасности*

Рисунок:

Ответы:

№1 Декларация пожарной безопасности составляется в отношении объектов защиты, для которых законодательством Российской Федерации о градостроительной деятельности предусмотрено проведение государственной экспертизы проектной

№2 Декларация пожарной безопасности не составляется в отношении объектов защиты, для которых законодательством Российской Федерации о градостроительной деятельности предусмотрено проведение негосударственной экспертизы проектной

№3 Декларация пожарной безопасности составляется в отношении объектов защиты, подлежащих экспертизе

Документ: №123-ФЗ

Структурная единица: Статья 64

Номер: 360335

Вопрос: *Укажите основные требования к применению огнезащитных составов(ОС), которые прошли в установленном порядке сертификацию и полностью соответствуют требованиям технической документации*

Рисунок:

Ответы:

№1 К применению допускаются огнезащитные составы(ОС), которые прошли в установленном порядке сертификацию и полностью соответствуют требованиям технической документации

№2 Слой пенополиуретановой изоляции

№3 Все слои

№4 Система ОДК- объединенного дистанционного контроля увлажнения

№5 Трубопровод

Документ: ГОСТ Р53292-2009

Структурная единица: П.5.2.

Номер: 360336

Вопрос: *Какова предельная температура применения вспучивающегося огнезащитного покрытия ВПМ-2?*

Рисунок:

Ответы:

№1 не более 35 °С

№2 не более 25 °С

№3 не менее 35 °С

Документ: ГОСТ 25131-82

Структурная единица: п.1.1.

Номер: 360334

Вопрос: *Как устанавливается предел огнестойкости строительных конструкций по времени (в минутах) от начала огневого испытания при стандартном температурном режиме до наступления одного из нормируемых для данной конструкции предельных состояний по огнестойкости*

Рисунок:

Ответы:

№1 Предел огнестойкости устанавливается по времени (в минутах) от начала огневого испытания при стандартном температурном режиме до наступления одного из нормируемых для данной конструкции предельных состояний по огнестойкости

№2 Пределом огнестойкости является наступление одного из нормируемых для данной конструкции предельных состояний по огнестойкости

№3 Пределом огнестойкости считается время появления открытого пламени на конструкции

Документ: СП 2.13130.2009

Структурная единица: п.5.2.1.

Номер: 360337

Вопрос: *Каково предельное значение а применения вспучивающегося огнезащитного покрытия ВПМ-2 при относительной влажности воздуха?*

Рисунок:

Ответы:

№1 не более 60 %

№2 не менее 60 %

№3 не более 80 %

Документ: ГОСТ 25131-82

Структурная единица: п.1.1.

Номер: 360338

Вопрос: *Каково предельное значение толщины высохшего вспучивающегося огнезащитного покрытия ВПМ-2?*

Рисунок:

Ответы:

№1 не менее 3,5 мм

№2 не менее 2,5 мм

№3 не более 3,5 мм

Документ: ГОСТ 25131-82

Структурная единица: п.1.4.

Номер: 360339

Вопрос: *Какова минимальная толщина фосфатного огнезащитного покрытия по древесине?*

Рисунок:

Ответы:

№1 0,6 - 0,8 мм

№2 0,2 - 0,4 мм

№3 0,3 - 0,6 мм

Документ: ГОСТ 23790-79

Структурная единица: П.1.4

Номер: 360340

Вопрос: *Какое минимальное количество конструкций от каждой партии должно подвергаться контролю при проверке толщины покрытия?*

Рисунок:

Ответы:

№1 не менее 10 конструкций от каждой партии

№2 не менее 3 конструкций от каждой партии

№3 не менее 5 конструкций от каждой партии

Документ: ГОСТ 23790-79

Структурная единица: П.1.4

Номер: 360341

Вопрос: *Укажите минимальную ширину противопожарных поясов при применении комбинированных покрытий с пенополистиролом (верхний слой)*

Рисунок:

Ответы:

№1 не менее 6 м

№2 не менее 3 м

№3 не более 12 м

Документ: РЕКОМЕНДАЦИИ МЧС

Структурная единица: П.7з

Номер: 360343

Вопрос: *Какой параметр является основным при определении предельного состояния конструкций при испытании их на огнестойкость?*

Рисунок:

Ответы:

№1 Величина пролета конструкций

№2 Расчетная высота сечения конструкции

ОПРЕДЕЛЕНИЕ ПРЕДЕЛЬНОГО СОСТОЯНИЯ КОНСТРУКЦИЙ ПО ПОТЕРЕ НЕСУЩЕЙ СПОСОБНОСТИ В ЗАВИСИМОСТИ ОТ ДЕФОРМАЦИЙ

1 Для изгибаемых конструкций следует считать, что предельное состояние наступило, если:

- прогиб достиг величины $L/20$ или
- скорость нарастания деформаций достигла

$$L^2/(9000\ h)\ \text{см/мин},$$

где L - пролет, см;

h - расчетная высота сечения конструкции, см.

2 Для вертикальных конструкций предельным состоянием следует считать условие, когда вертикальная деформация достигает $L/100$

или скорость нарастания вертикальных деформаций достигает 10 мм/мин для образцов высотой (3±0,5) м.

№3 Вид нагрузки

№4 Вид конструкции (изгибаемые горизонтальные и вертикальные элементы)

Документ: ГОСТ 30247.1-94

Структурная единица: ПРИЛОЖЕНИЕ А(обязательное)

Номер: 360342

Вопрос: *От какого параметра зависит назначение Группы горючести материалов?*

Рисунок:

Таблица 1 - Группы горючести

Группа горючести материалов	Параметры горючести			
	Температура дымовых газов T,°С	Степень повреждения по длине S_L, %	Степень повреждения по массе S_m, %	Продолжительность самостоятельного горения $t_{с.г}$, с
Г1	≤135	≤65	≤20	0
Г2	≤235	≤85	≤50	≤30
Г3	≤450	>85	≤50	≤300
Г4	>450	>85	>50	>300
Примечание - Для материалов групп горючести Г1 - Г3 не допускается образование горящих капель расплава при испытании				

Ответы:

№1 Температура дымовых газов

№2 Степень повреждения по длине

№3 Вид строительного материала

№4 Условия эксплуатации строительного материала в конструкции

№5 Продолжительность самостоятельного горения

№6 Материалы следует относить к определенной группе горючести при условии соответствия всех значений параметров, установленных таблицей 1 для этой группы.

Документ: ГОСТ 30244-94

Структурная единица: П. 5.3

Номер: 360230

Вопрос: *Укажите в каких пределах лежат минимальные допустимые температуры окружающего воздуха при нанесении защитных покрытий из разных материалов*

Рисунок:

Ответы:

№1 10-25 С?

№2 5-25 С?

№3 10-15 С?

Документ: СНиП 3.04.01- 87

Структурная единица: п.3.2

Номер: 360231

Вопрос: *На какие группы подразделяются лакокрасочные покрытия в соответствии с их защитными свойствами*

Рисунок:

Ответы:

№1 на четыре группы (защитные свойства групп покрытий повышаются от первой к четвертой).

№2 на 2

№3 на 3

Документ: СНиП 2.03.11-85

Структурная единица: п.2.32

Номер: 360233

Вопрос: *При воздействии каких агрессивных сред. следует применять лакокрасочные толстослойные (мастичные) покрытия*

Рисунок:

Ответы:

№1 при действии жидких сред, при непосредственном контакте покрытия с твердой агрессивной средой

№2 при действии жидких сред

№3 при непосредственном контакте покрытия с аэрозолями

Документ: СНиП 2.03.11-85

Структурная единица: п.2.31

Номер: 360232

Вопрос: *При воздействии каких агрессивных сред. следует применять пленочные лакокрасочные покрытия*

Рисунок:

Ответы:

№1 при действии газообразных и твердых сред (аэрозоли)

№2 при действии жидких сред

№3 при непосредственном контакте покрытия с твердой агрессивной средой

Документ: СНиП 2.03.11-85

Структурная единица: п.2.31

Номер: 360234

Вопрос: *К какой группе покрытий по степени антикоррозионной защиты относятся масляные эмали*

Рисунок:

Ответы:

№1 группа №1

№2 группа №2

№3 группа №3

Документ: СНиП 2.03.11-85

Структурная единица: приложение №3.

Номер: 360235

Вопрос: *К какой группе покрытий по степени антикоррозионной защиты относятся Полимерцементные краски ПВАЦ, СВМЦ на основе поливинилацетатной дисперсии*

Рисунок:

Ответы:

№1 группа №1

№2 группа №2

№3 группа №3

Документ: СНиП 2.03.11-85

Структурная единица: приложение №3.

Номер:

Вопрос: *Оказывает ли влияние категория требований к трещиностойкости и предельно допустимая ширина непродолжительного и продолжительного раскрытия трещин на выбор лакокрасочных защитных покрытий*

Рисунок:

Ответы:

№1 Да, оказывает. Чем ниже категория требований к трещиностойкости бетона, тем выше группа лакокрасочного защитного покрытия

№2 Не оказывает влияния

№3 Влияние оказывает вид агрессивной среды

№4 Влияние оказывает W бетона и вид агрессивной среды

№5 Степень агрессивности среды зависит от ее вида

№6 Данный параметр не имеет значения для выбора лакокрасочного покрытия

Таблица 11

Степень агрессивного воздействия среды по табл. 4, 7, 8*	Требования к железобетонным конструкциям при воздействии жидких агрессивных сред						
	категория требований к трещиностойкости и предельно допустимая ширина непродолжительного и продолжительного раскрытия трещин[1], мм, в зависимости от группы арматурной стали (см. табл. 9)			толщина защитного слоя не менее, мм	марки по водонепроницаемости бетона, не менее, в зависимости от группы арматурной стали (см. табл. 9)		
	I	II	III		I	II	III
Слабоагрессивная	3 / 0,2(0,15)	3 / 0,15(0,10)	2 / 0,1	20	W4	W6	W6
Среднеагрессивная	3 / 0,15(0,1)	3 / 0,1(0,05)	1 / –	30	W6	W6	W6
Сильноагрессивная	3** / 0,15(0,1)	2 / 0,05	Не допускается к применению	30	W6	W6	-

[1] Над чертой - категория требований к трещиностойкости, под чертой - допустимая ширина непродолжительного и продолжительного (в скобках) раскрытия трещин.

* Степень агрессивности жидкой среды по табл. 8 следует учитывать только для сырой и сернистой нефти и сернистого мазута.

** Сталь класса Ат-IIIС не допускается к применению.

Примечание. Требования данной таблицы не распространяются на проектирование железобетонных труб для подземных трубопроводов.

Документ: 1

Структурная единица: таблица 8

Номер: 360237

Вопрос: *Назовите основной критерий выбора защитного лакокрасочного покрытия для строительных конструкций складов минеральных удобрений .*

Рисунок:

Ответы:

№1 определяется видами минеральных удобрений, подлежащих хранению и условиями их храпения. При смешанном хранении удобрений агрессивность определяется по наиболее агрессивному виду. Группа защитных покрытий определяется степенью агрессивного воздействия среды на конструкции.

№2 При смешанном хранении удобрений агрессивность определяется по наиболее агрессивному виду

№3 Группа защитных покрытий определяется степенью агрессивного воздействия среды на конструкции

№4 Вид бетона

№5 Вид строительного материала конструкции

№6 Влажность хранения удобрений

Документ: Рекомендации

Структурная единица: п4.1., Т.2

Номер:

Вопрос: *Каковы основные критерии безотказной работы ограждающих конструкций из легких бетонов в агрессивных средах*

Таблица 2

Оценка агрессивного воздействия удобрений при контакте их со строительными конструкциями из разных материалов

Наименование удобрений	Зона влажности	Степень агрессивного воздействия* на конструкции из						
		цементного бетона, асбесто-цемента	железобетона	армоце-мента	дерева	углеро-дистой стали	кирпича	
							глиняного	силикат-ного
1. Азотные удобрения								
Сульфат аммония	Сухая	Слабая	Средняя	Средняя	Неагрес-сивная	Средняя	Слабая	Слабая
Сульфат аммония - натрия	Нормальная	Средняя	»	Сильная	Слабая	Сильная	»	Средняя
Селитра аммиачная*	Влажная	Сильная	Сильная	»	Средняя	»	Средняя	Сильная
Селитра натриевая*	Сухая	Слабая	Слабая	Слабая	Не приме-няется	Слабая	Неагрес-сивная	Слабая
Селитра калиевая*	Нормальная	»	Средняя	Средняя		Средняя	Слабая	»
Селитра кальциевая*	Влажная	Средняя	»	Сильная		»	Средняя	Средняя
Карбамид (мочевина)	Сухая	Слабая	Слабая	Слабая	Неагрес-сивная	Слабая	Неагрес-сивная	Неагрес-сивная
	Нормальная	»	Средняя	Средняя	Слабая	Средняя	Слабая	Слабая
	Влажная	Средняя	Сильная	Сильная	Средняя	Сильная	Средняя	Средняя

Рисунок:

Таблица 12

Степень агрессивного воздействия среды в помещении	Требования к защите ограждающих конструкций	
	из легких бетонов (плотной и поризованной структур)	из ячеистых бетонов автоклавного твердения на цементном или смешанном вяжущем
Слабоагрессивная	Применение конструкций допускается при наличии изолирующего слоя из тяжелого или легкого конструкционного бетона со стороны воздействия агрессивной среды	Применение конструкций допускается при защите арматуры специальными покрытиями и поверхности бетона пароизолирующим лакокрасочным покрытием
Среднеагрессивная	Применение конструкций допускается при наличии изолирующего слоя из тяжелого или легкого конструкционного бетона с лакокрасочным покрытием со стороны воздействия агрессивной среды	Не допускается к применению
Сильноагрессивная	Не допускается к применению	То же

Ответы:

№1 Степень агрессивности среды

№2 Структура бетона.

№3 Наличие лакокрасочной защиты арматуры и закладных деталей

№4 Способ твердения бетона

№5 Легкие бетоны не применяются в агрессивных средах

№6 Вид бетона не имеет значения для выбора лакокрасочного покрытия

Документ: 1

Структурная единица: таблица 12

Номер: 360236

Вопрос: *К какой группе покрытий по степени антикоррозионной защиты относятся эмали на основе перхлорвиниловых и на сополимерах винилхлорида*

Рисунок:

Ответы:

№1 группа №4

№2 группа №2

№3 группа №3

Документ: СНиП 2.03.11-85

Структурная единица: приложение №3.

Номер: 360238

Вопрос: *Назовите основной критерий выбора защитного лакокрасочного покрытия для подземных бетонных конструкций складов минеральных удобрений*

Рисунок:

Ответы:

№1 Определяется степенью агрессивности среды и видом цемента

№2 При смешанном хранении удобрений агрессивность определяется по наиболее агрессивному виду

№3 Группа защитных покрытий определяется степенью агрессивного воздействия среды на конструкции

№4 Вид цемента

№5 степень агрессивной среды

№6 Влажность хранения удобрений

Документ: Рекомендации

Структурная единица: Т.8

Номер: 360217

Вопрос: *Укажите в каких пределах лежат минимальные допустимые температуры окружающего воздуха при нанесении защитных покрытий из разных материалов*

Рисунок:

Ответы:

№1 10-25 градусов Цельсия

№2 5-25 градусов Цельсия

№3 10-15 градусов Цельсия

Документ: СНиП 3.04.01- 87

Таблица 8

Защита боковой поверхности подземных конструкций

Степень агрессивного воздействия	Вид цемента	№ варианта	Наименование защитного покрытия*
Средняя (растворы минеральных удобрений, грунтовые воды: неагрессивные, слабо- и среднеагрессивные)	Сульфатостойкие: портландцемент, портландцемент с минеральными добавками, шлакопортландцемент, пуццолановый портландцемент	1	Битумные
	Портландцемент и шлакопортландцемент	1 2	Битумно-кукерсольно-латексные Битумно-латексные
Сильная (растворы минеральных удобрений; грунтовые сильноагрессивные воды)	Сульфатостойкие: портландцемент, портландцемент с минеральными добавками, шлакопортландцемент, пуццолановый портландцемент	1 2 3 4	Битумно-латексные Перхлорвиниловые Полиуретановые Битумно-эпоксидные
	Портландцемент и шлакопортландцемент	1 2 3 4 5 6 7 8	Перхлорвиниловые Полиуретановые Битумно-эпоксидные Каменноугольно-эпоксидные Эпоксидные Битумно-наиритовые Оклеенные - битумные рулонные материалы (гидроизол, бризол, изол) с защитной прижимной стенкой Оклеенные - химически стойкие пленочные материалы (полиэтилен, полиизобутилен, поливинилхлорид) или армированные стеклотканью

* Варианты защиты даны по степени возрастания коррозионной стойкости.

Структурная единица: п.3.2

Номер: 360240

Вопрос: *Назовите участников строительства, имеющих право оценки состояния защитного покрытия*

Рисунок:

Ответы:

№1 Строительная лаборатория

№2 специализированная электротехническая лаборатория

№3 Подрядная организация

№4 Заказчик

№5 строительная лаборатория заказчика

№6 стороны договора. представитель авторского надзора. специализированная строительная лаборатория

Документ: ГОСТ Р 51164-98

Структурная единица: Т.1

Форма Д.1
Все графы обязательны к выполнению

_____
наименование принимающей организации

АКТ
оценки состояния покрытия законченного строительством (эксплуатируемого) участка трубопровода

Наименование трубопровода _____
Участок трубопровода (начало, км _____, конец, км _____,
протяженность, м _____)
Диаметр трубы, м _____, толщина стенки, мм _____
Конструкция защитного покрытия _____
Среднее удельное электрическое сопротивление грунта (ρ), Ом _____
Требуемое сопротивление изоляции $R_{из}$, Ом · м^2 _____
Дата начала _____ и окончания _____ засыпки
Сопротивление растеканию трубопровода $R_р$, Ом · м^2 _____
Продольное сопротивление $R_т$, Ом/м _____
Место подключения источника постоянного тока, км _____
Напряжение на выходе источника V, В _____

Время измерения	Потенциал трубопровода, В, по медно-сульфатному электроду сравнения		
	Естественная разность потенциалов	При выключенном источнике катодной поляризации	Смещение потенциала

Состояние изоляционного покрытия участка трубопровода _____
_____
соответствует, не соответствует требуемому значению

_____
должность лиц, проводивших определение личная подпись расшифровка подписи

_____
дата

Номер: 360239

Вопрос: *Назовите основной критерий выбора толщины защитного лакокрасочного покрытия для строящихся и реконструируемых трубопроводов*

Рисунок:

Ответы:

№1 Условия нанесения покрытия

№2 Температура эксплуатации

№3 Диаметр труб

№4 Вид пленкообразующего лакокрасочного покрытия

№5 степень агрессивной среды

№6 Влажность и агрессивность грунта

Документ: ГОСТ Р 51164-98

Структурная единица: Т.1

Номер: 360220

Таблица 1 - Конструкция защитных покрытий строящихся и реконструируемых трубопроводов

Условия нанесения покрытия[1)]	Номер конструкции	Конструкция (структура) защитного покрытия	Толщина защитного покрытия, мм, не менее, для труб диаметром, мм, не более				Максимальная температура эксплуатации, К (°С)[2)]
			273	530	820	1420	
Защитные покрытия усиленного типа							
Заводское или базовое	1	Трехслойное полимерное[3)]: грунтовка на основе термореактивных смол; термоплавкий полимерный подслой; защитный слой на основе экструдированного полиолефина	2,0	2,2	2,5	3,0	333 (60)
Заводское или базовое	2	Двухслойное полимерное[3)]: термоплавкий полимерный подслой; защитный слой на основе экструдированного полиолефина	2,0	2,2	2,5	3,0	333 (60)
Заводское, базовое или трассовое	3	На основе полиуретановых смол	1,5	2,0	2,0	2,0	353 (80)
Заводское или базовое	4	На основе эпоксидных красок	0,35			-	353 (80)

Вопрос: *При воздействии каких агрессивных сред следует применять лакокрасочные толстослойные (мастичные) покрытия*

Рисунок:

Ответы:

№1 при действии жидких сред, при непосредственном контакте покрытия с твердой агрессивной средой

№2 при действии жидких сред

№3 при непосредственном контакте покрытия с аэрозолями

Документ: СНиП 2.03.11-85

Структурная единица: п.2.31

Номер: 360219

Вопрос: *При воздействии каких агрессивных сред. следует применять пленочные лакокрасочные покрытия*

Рисунок:

Ответы:

№1 при действии газообразных и твердых сред (аэрозоли)

№2 при действии жидких сред

№3 при непосредственном контакте покрытия с твердой агрессивной средой

Документ: СНиП 2.03.11-85

Структурная единица: п.2.31

Номер: 360218

Вопрос: *На какие группы подразделяются лакокрасочные покрытия в соответствии с их защитными свойствами*

Рисунок:

Ответы:

№1 на четыре группы (защитные свойства групп покрытий повышаются от первой к четвертой).

№2 на 2

№3 на 3

Документ: СНиП 2.03.11-85

Структурная единица: п.2.32

Номер: 360221

Вопрос: *К какой группе покрытий по степени антикоррозионной защиты относятся масляные эмали*

Рисунок:

Ответы:

№1 группа №1

№2 группа №2

№3 группа №3

Документ: СНиП 2.03.11-85

Структурная единица: приложение №3.

Номер: 360223

Вопрос: *К какой группе покрытий по степени антикоррозионной защиты относятся эмали на основе перхлорвиниловых и на сополимерах винилхлорида*

Рисунок:

Ответы:

№1 группа №4

№2 группа №2

№3 группа №3

Документ: СНиП 2.03.11-85

Структурная единица: приложение №3.

Номер: 360222

Вопрос: *К какой группе покрытий по степени антикоррозионной защиты относятся Полимерцементные краски ПВАЦ, СВМЦ на основе поливинилацетатной дисперсии*

Рисунок:

Ответы:

№1 группа №1

№2 группа №2

№3 группа №3

Документ: СНиП 2.03.11-85

Структурная единица: приложение №3.

Номер: 360224

Вопрос: *Оказывает ли влияние класс водонепроницаемости бетона (W) на оценку агрессивности жидких сред при выборе лакокрасочных защитных покрытий*

Рисунок:

Таблица 8*

Среда	Степень агрессивного воздействия жидких органических сред на бетон при марке по водонепроницаемости		
	W4	W6	W8
Масла:			
минеральные	Слабоагрессивная	Слабоагрессивная	Неагрессивная
растительные	Среднеагрессивная	Среднеагрессивная	Слабоагрессивная
животные	»	»	»
Нефть и нефтепродукты:			
сырая нефть[1]	»	»	»
сернистая нефть	»	Слабоагрессивная	»
сернистый мазут[1]	»	»	»
дизельное топливо[1]	Слабоагрессивная	»	Неагрессивная
керосин [1]	»	»	»
бензин	Неагрессивная	Неагрессивная	»
Растворители:			
предельные углеводороды (гептан, октан, декан и т.д.)	»	»	»
ароматические углеводороды (бензол, толуол, ксилол, хлорбензол и т.д.)	Слабоагрессивная	»	»
кетоны (ацетон, метилэтилкетон, диэтилкетон и т.д.)	»	Слабоагрессивная	»
Кислоты:			
водные растворы кислот (уксусная, лимонная, молочная и т.д.) концентрацией св. 0,05 г/л	Сильноагрессивная	Сильноагрессивная	Сильноагрессивная
жирные водонерастворимые кислоты (каприловая, капроновая и т.д.)	»	»	»
Спирты:			
одноатомные	Слабоагрессивная	Неагрессивная	Неагрессивная
многоатомные	Среднеагрессивная	Среднеагрессивная	Слабоагрессивная
Мономеры:			
хлорбутадиен	Сильноагрессивная	Сильноагрессивная	Среднеагрессивная
стирол	Слабоагрессивная	Слабоагрессивная	Неагрессивная
Амиды:			
карбамид (водные растворы с концентрацией от 50 до 150 г/л)	»	»	»
то же, св. 150 г/л	Среднеагрессивная	Среднеагрессивная	Слабоагрессивная
дициандиамид (водные растворы с концентрацией до 10 г/л)	Слабоагрессивная	Слабоагрессивная	»
диметилформамид (водные растворы с концентрацией от 20 до 50 г/л)	Среднеагрессивная	»	»
то же, св. 50 г/л	Сильноагрессивная	Среднеагрессивная	Среднеагрессивная
Прочие органические вещества:			
фенол (водные растворы с концентрацией до 10 г/л)	Среднеагрессивная	»	»
формальдегид (водные растворы с концентрацией от 20 до 50 г/л)	Слабоагрессивная	Слабоагрессивная	Неагрессивная
то же, св. 50 г/л	Среднеагрессивная	Среднеагрессивная	Слабоагрессивная
дихлорбутен	»	»	»
тетрагидрофуран	»	Слабоагрессивная	»
сахар (водные растворы с концентрацией св. 0,1 г/л)	Слабоагрессивная	»	Неагрессивная

Ответы:

№1 да, оказывает. Чем ниже W, тем агрессивнее среда

№2 Не оказывает влияния

№3 Влияние оказывает вид агрессивной среды

№4 Влияние оказывает W бетона и вид агрессивной среды

№5 Степень агрессивности среды зависит от ее вида

№6 Данный параметр не имеет значения для выбора лакокрасочного покрытия

Документ: СНиП 2.03.11-85

Структурная единица: таблица 8

Номер: 360229

Вопрос: *Назовите основной критерий выбора толщины защитного лакокрасочного покрытия для строящихся и реконструируемых трубопроводов*

Рисунок:

Таблица 1 - Конструкция защитных покрытий строящихся и реконструируемых трубопроводов

Условия нанесения покрытия[1]	Номер конструкции	Конструкция (структура) защитного покрытия	Толщина защитного покрытия, мм, не менее, для труб диаметром, мм, не более				Максимальная температура эксплуатации, К (°С)[2]
			273	530	820	1420	
Защитные покрытия усиленного типа							
Заводское или базовое	1	Трехслойное полимерное[3]: грунтовка на основе термореактивных смол; термоплавкий полимерный подслой; защитный слой на основе экструдированного полиолефина	2,0	2,2	2,5	3,0	333 (60)
Заводское или базовое	2	Двухслойное полимерное[3]: термоплавкий полимерный подслой; защитный слой на основе экструдированного полиолефина	2,0	2,2	2,5	3,0	333 (60)
Заводское, базовое или трассовое	3	На основе полиуретановых смол	1,5	2,0	2,0	2,0	353 (80)
Заводское или базовое	4	На основе эпоксидных красок	0,35			-	353 (80)

Ответы:

№1 Условия нанесения покрытия

№2 Температура эксплуатации

№3 Диаметр труб

№4 Вид пленкообразующего лакокрасочного покрытия

№5 степень агрессивной среды

№6 Влажность и агрессивность грунта

Документ: ГОСТ Р 51164-98

Структурная единица: Т.1

Номер: 360225

Вопрос: *Оказывает ли влияние категория требований к трещиностойкости и предельно допустимая ширина непродолжительного и продолжительного раскрытия трещин выбор лакокрасочных защитных покрытий*

Рисунок:

Ответы:

№1 Да, оказывает. Чем ниже категория требований к трещиностойкости бетона, тем выше группа лакокрасочного защитного покрытия

№2 Не оказывает влияния

№3 Влияние оказывает вид агрессивной среды

№4 Влияние оказывает W бетона и вид агрессивной среды

№5 Степень агрессивности среды зависит от ее вида

№6 Данный параметр не имеет значения для выбора лакокрасочного покрытия

Таблица 11

Степень агрессивного воздействия среды по табл. 4, 7, 8*	Требования к железобетонным конструкциям при воздействии жидких агрессивных сред						
	категория требований к трещиностойкости и предельно допустимая ширина непродолжительного и продолжительного раскрытия трещин[1], мм, в зависимости от группы арматурной стали (см. табл. 9)			толщина защитного слоя не менее, мм	марки по водонепроницаемости бетона, не менее, в зависимости от группы арматурной стали (см. табл. 9)		
	I	II	III		I	II	III
Слабоагрессивная	3 / 0,2(0,15)	3 / 0,15(0,10)	2 / 0,1	20	W4	W6	W6
Среднеагрессивная	3 / 0,15(0,1)	3 / 0,1(0,05)	1 / –	30	W6	W6	W6
Сильноагрессивная	3** / 0,15(0,1)	2 / 0,05	Не допускается к применению	30	W6	W6	-

[1] Над чертой - категория требований к трещиностойкости, под чертой - допустимая ширина непродолжительного и продолжительного (в скобках) раскрытия трещин.

* Степень агрессивности жидкой среды по табл. 8 следует учитывать только для сырой и сернистой нефти и сернистого мазута.

** Сталь класса Ат-IIIС не допускается к применению.

Примечание. Требования данной таблицы не распространяются на проектирование железобетонных труб для подземных трубопроводов.

Документ: СНиП 2.03.11-85

Структурная единица: таблица 8

Номер: 360226

Вопрос: *Каковы основные критерии безотказной работы ограждающих конструкций из легких бетонов в агрессивных средах*

Рисунок:

Таблица 12

Степень агрессивного воздействия среды в помещении	Требования к защите ограждающих конструкций	
	из легких бетонов (плотной и поризованной структур)	из ячеистых бетонов автоклавного твердения на цементном или смешанном вяжущем
Слабоагрессивная	Применение конструкций допускается при наличии изолирующего слоя из тяжелого или легкого конструкционного бетона со стороны воздействия агрессивной среды	Применение конструкций допускается при защите арматуры специальными покрытиями и поверхности бетона пароизолирующим лакокрасочным покрытием
Среднеагрессивная	Применение конструкций допускается при наличии изолирующего слоя из тяжелого или легкого конструкционного бетона с лакокрасочным покрытием со стороны воздействия агрессивной среды	Не допускается к применению
Сильноагрессивная	Не допускается к применению	То же

Ответы:

№1 Степень агрессивности среды

№2 Структура бетона

№3 Наличие лакокрасочной защиты арматуры и закладных деталей

№4 Способ твердения бетона

№5 Легкие бетоны не применяются в агрессивных средах

№6 Вид бетона не имеет значения для выбора лакокрасочного покрытия

Документ: СНиП 2.03.11-85

Структурная единица: таблица 12

Номер: 360228

Вопрос: *Назовите основной критерий выбора защитного лакокрасочного покрытия для подземных бетонных конструкций складов минеральных удобрений*

Рисунок:

Таблица 8

Защита боковой поверхности подземных конструкций

Степень агрессивного воздействия	Вид цемента	№ варианта	Наименование защитного покрытия*
Средняя (растворы минеральных удобрений, грунтовые воды: неагрессивные, слабо- и среднеагрессивные)	Сульфатостойкие: портландцемент, портландцемент с минеральными добавками, шлакопортландцемент, пуццолановый портландцемент	1	Битумные
	Портландцемент и шлакопортландцемент	1 2	Битумно-кукерсольно-латексные Битумно-латексные
Сильная (растворы минеральных удобрений; грунтовые сильноагрессивные воды)	Сульфатостойкие: портландцемент, портландцемент с минеральными добавками, шлакопортландцемент, пуццолановый портландцемент	1 2 3 4	Битумно-латексные Перхлорвиниловые Полиуретановые Битумно-эпоксидные
	Портландцемент и шлакопортландцемент	1 2 3 4 5 6 7 8	Перхлорвиниловые Полиуретановые Битумно-эпоксидные Каменноугольно-эпоксидные Эпоксидные Битумно-наиритовые Оклеенные - битумные рулонные материалы (гидроизол, бризол, изол) с защитной прижимной стенкой Оклеенные - химически стойкие пленочные материалы (полиэтилен, полиизобутилен, поливинилхлорид) или армированные стеклотканью

* Варианты защиты даны по степени возрастания коррозионной стойкости.

Ответы:

№1 Определяется степенью агрессивности среды и видом цемента

№2 При смешанном хранении удобрений агрессивность определяется по наиболее агрессивному виду

№3 Группа защитных покрытий определяется степенью агрессивного воздействия среды на конструкции

№4 Вид цемента

№5 степень агрессивной среды

№6 Влажность хранения удобрений

Документ: Рекомендации

Структурная единица: Т.8

Номер: 360227

Вопрос: *Назовите основной критерий выбора защитного лакокрасочного покрытия для строительных конструкций складов минеральных удобрений .*

Рисунок:

Таблица 2

Оценка агрессивного воздействия удобрений при контакте их со строительными конструкциями из разных материалов

Наименование удобрений	Зона влажности	Степень агрессивного воздействия* на конструкции из						
		цементного бетона, асбесто-цемента	железобетона	армоце-мента	дерева	углеро-дистой стали	кирпича	
							глиняного	силикат-ного
1. Азотные удобрения								
Сульфат аммония	Сухая	Слабая	Средняя	Средняя	Неагрес-сивная	Средняя	Слабая	Слабая
Сульфат аммония - натрия	Нормальная	Средняя	»	Сильная	Слабая	Сильная	»	Средняя
Селитра аммиачная*	Влажная	Сильная	Сильная	»	Средняя	»	Средняя	Сильная
Селитра натриевая*	Сухая	Слабая	Слабая	Слабая	Не приме-няется	Слабая	Неагрес-сивная	Слабая
Селитра калиевая*	Нормальная	»	Средняя	Средняя		Средняя	Слабая	»
Селитра кальциевая*	Влажная	Средняя	»	Сильная		»	Средняя	Средняя
Карбамид (мочевина)	Сухая	Слабая	Слабая	Слабая	Неагрес-сивная	Слабая	Неагрес-сивная	Неагрес-сивная
	Нормальная	»	Средняя	Средняя	Слабая	Средняя	Слабая	Слабая
	Влажная	Средняя	Сильная	Сильная	Средняя	Сильная	Средняя	Средняя

Ответы:

№1 определяется видами минеральных удобрений, подлежащих хранению и условиями их храпения. При смешанном хранении удобрений агрессивность определяется по наиболее агрессивному виду. Группа защитных покрытий определяется степенью агрессивного воздействия среды на конструкции.

№2 При смешанном хранении удобрений агрессивность определяется по наиболее агрессивному виду

№3 Группа защитных покрытий определяется степенью агрессивного воздействия среды на конструкции

№4 Вид бетона

№5 Вид строительного материала конструкции

№6 Влажность хранения удобрений

Документ: Рекомендации

Структурная единица: п4.1., Т.2

Номер: 360259

Вопрос: *Укажите назначение праймера в конструкция дорожной одежды мостового полотна на ортотропной плите моста*

Рисунок:

Ответы:

№1 Повышение сцепления рулонного гидроизоляционного материала к изолируемой поверхности

№2 Повышение качества подготовки поверхности под гидроизоляцию

№3 Преобразователь ржавчины

№4 Выравнивание поверхности основания

№5 В технологических целях, для сокращения потерь объемов выполненных работ при неустойчивой погоде, для предотвращения образования коррозии на металлической ортотропной плите, поверхность подготовленного металла грунтуется праймером битумно-полимерным ТехноНИКОЛЬ № 03

Документ: ИС-07-1187-02

Структурная единица: п.5.1.2.5

Номер: 360258

Вопрос: *Какова прочность приклейки рулонной гидроизоляции к основанию*

Рисунок:

Ответы:

№1 Прочность приклейки должна быть не менее 0,5 МПа.

№2 на высоту не менее 100 мм.

№3 на высоту не менее 80 мм.

Документ: МДС 12-34.2007

Структурная единица: п .4.2

Номер: 360261

Вопрос: *Укажите местоположение на представленном узле зону примыкания гидроизоляционного материала к водосточной трубке и величину нахлестки его кромок*

Рисунок:

Ответы:

№1 Вокруг трубки укладывают гидроизоляционный материал и заводят их конец в раструб трубки с нахлесткой кромок не менее 50 мм

№2 Герметик по периметру водоотводящей трубки

№3 Гидроизоляционное покрытие. примыкающее к водосточной воронке

№4 Зона примыкания водосточной трубки к слою Техноэласта МОСТ С

Документ: ИС-07-1187-02

Структурная единица: п.5.4.9

Номер: 360260

Вопрос: *Укажите способ гидроизоляции перехода с горизонтальной поверхности на вертикальную*

Рисунок:

Ответы:

№1 Выполняют переходную галтель из наплавляемого битумного шнура треугольного сечения для организации примыканий;

№2 В зоне примыкания выполняют сварной шов

№3 Зону примыкания обрабатывают герметиком

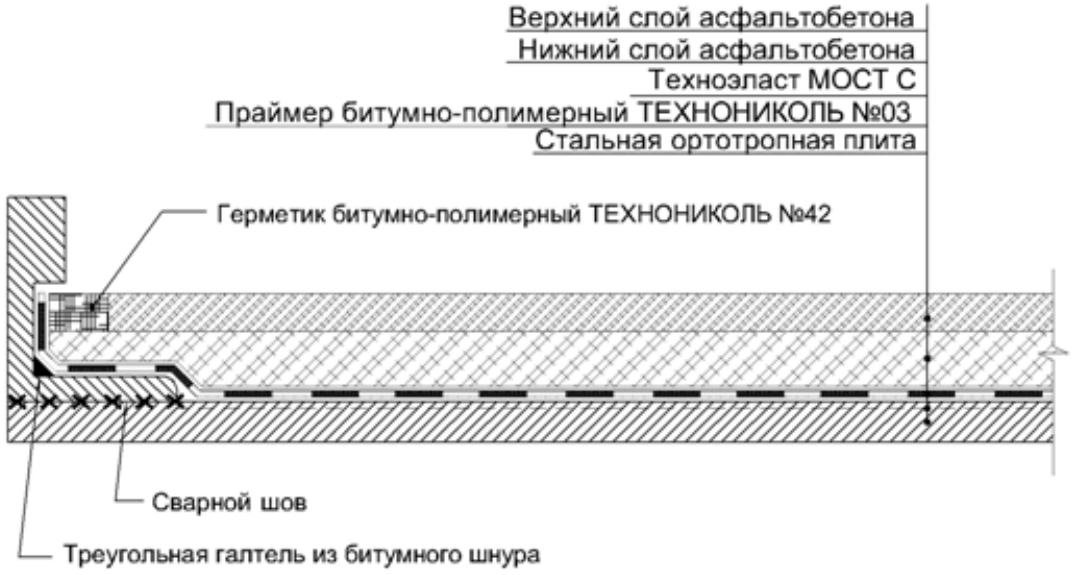

Документ: ИС-07-1187-02

Структурная единица: п.5.4.5

Номер: 360262

Вопрос: *Укажите на представленном узле дренирующего шва слой, обеспечивающий его герметизацию*

Рисунок:

Ответы:

№1 Слой горизонтальной гидроизоляции

№2 Герметик битумо-полимерный технониколь №42

№3 Гидроизоляционное покрытие, вдоль деформационного шва

№4 дренирующий канал

№5 Резиновый уплотнитель зазора

Документ: ИС-07-1187-02

Структурная единица: п.5.4.6

Номер: 360252

Вопрос: *Какие требования по влажности предъявляются к цементно-песчаным основаниям перед нанесением грунтовочных составов (кроме водных составов) при выполнении гидроизоляционных работ?*

Рисунок:

Ответы:

№1 Не должна превышать 5 %

№2 Не должна превышать 15 %

№3 не нормируется

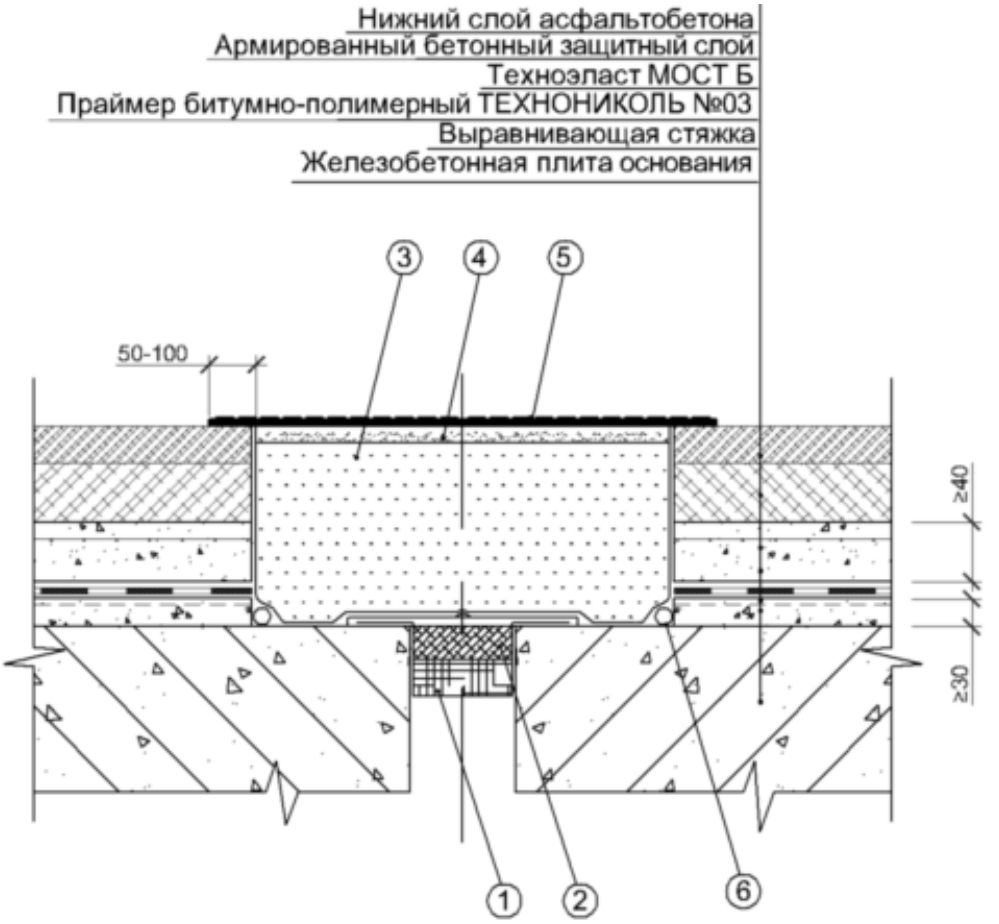

1. Резиновый уплотнитель зазора
2. Герметик битумно-полимерный ТЕХНОНИКОЛЬ №42
3. Смесь герметика битумно-полимерного ТЕХНОНИКОЛЬ №42 со щебнем
4. Смесь герметика битумно-полимерного ТЕХНОНИКОЛЬ №42 со щебнем (получают смешением в мешалке)
5. Герметик битумно-полимерный ТЕХНОНИКОЛЬ №42 с посыпкой щебнем
6. Дренажный канал

Документ: СНиП 3.04.01- 87

Структурная единица: Т.3

Номер: 360254

Вопрос: *С какой величиной нахлеста полотнищ следует производить наклейку изоляционных и кровельных ковров?*

Рисунок:

Ответы:

№1 при наклейке полотнища изоляции и кровли должны укладываться внахлестку на 100 мм

№2 при наклейке полотнища изоляции и кровли должны укладываться внахлестку на 150 мм

№3 не нормируется

Документ: СНиП 3.04.01- 87

Структурная единица: п. 2.16

Номер: 360253

Вопрос: *В каких случаях допускается перекрестная наклейка полотнищ рулонных материалов при устройстве кровельного покрытия?*

Рисунок:

Ответы:

№1 Перекрестная наклейка полотнищ изоляции и кровли не допускается

№2 Перекрестная наклейка полотнищ изоляции и кровли допускается при определенных условиях

№3 не нормируется

Документ: СНиП 3.04.01- 87

Структурная единица: п. 2.16

Номер: 360255

Вопрос: *Когда следует производить прирезку стыкуемых полотнищ линолеума и других рулонных материалов из синтетических волокон?*

Рисунок:

Ответы:

№1 Не ранее 3-х суток после основной приклейки полотнищ

№2 не ранее 2-х суток после основной приклейки полотнищ

№3 Сразу, после кладки линолеума

Документ: СНиП 3.04.01- 87

Структурная единица: п. 4.40

Номер: 360256

Вопрос: *На какую высоту заводят полосы из рулонов на вертикальные поверхности стен, фундаментов под оборудование*

Рисунок:

Ответы:

№1 на высоту не менее 150 мм.

№2 на высоту не менее 100 мм.

№3 на высоту не менее 80 мм.

Документ: 5

Структурная единица: п .4.5

Номер: 360257

Вопрос: *Укажите область применения рулонной гидроизоляции*

Рисунок:

Ответы:

№1 Этот вид гидроизоляции применяют для защиты сооружений, подверженных действию напорных до 0,5-0,6 МПа подземных вод со стороны напора (подземные части зданий и сооружений).

№2 на высоту не менее 100 мм.

№3 на высоту не менее 80 мм.

Документ: МДС 12-34.2007

Структурная единица: п .4.5

Номер: 360243

Вопрос: *С какой величиной нахлеста полотнищ следует производить наклейку изоляционных и кровельных ковров?*

Рисунок:

Ответы:

№1 при наклейке полотнища изоляции и кровли должны укладываться внахлестку на 100 мм

№2 при наклейке полотнища изоляции и кровли должны укладываться внахлестку на 150 мм

№3 не нормируется

Документ: СНиП 3.04.01- 87

Структурная единица: п. 2.16

Номер: 360244

Вопрос: *Когда следует производить прирезку стыкуемых полотнищ линолеума и других рулонных материалов из синтетических волокон?*

Рисунок:

Ответы:

№1 Не ранее 3-х суток после основной приклейки полотнищ

№2 не ранее 2-х суток после основной приклейки полотнищ

№3 Сразу, после кладки линолеума

Документ: СНиП 3.04.01- 87

Структурная единица: п. 4.40

Номер: 360242

Вопрос: *В каких случаях допускается перекрестная наклейка полотнищ рулонных материалов при устройстве кровельного покрытия?*

Рисунок:

Ответы:

№1 Перекрестная наклейка полотнищ изоляции и кровли не допускается

№2 Перекрестная наклейка полотнищ изоляции и кровли допускается при определенных условиях

№3 не нормируется

Документ: СНиП 3.04.01- 87

Структурная единица: п. 2.16

Номер: 360245

Вопрос: *На какую высоту заводят полосы из рулонов на вертикальные поверхности стен и фундаментов под оборудование*

Рисунок:

Ответы:

№1 на высоту не менее 150 мм.

№2 на высоту не менее 100 мм.

№3 на высоту не менее 80 мм.

Документ: МДС 12-34.2007

Структурная единица: п .4.5

Номер: 360248

Вопрос: *Укажите назначение праймера в конструкции дорожной одежды мостового полотна на ортотропной плите моста*

Рисунок:

Ответы:

№1 Повышение сцепления рулонного гидроизоляционного материала к изолируемой поверхности

№2 Повышение качества подготовки поверхности под гидроизоляцию

№3 Преобразователь ржавчины

№4 Выравнивание поверхности основания

№5 В технологических целях, для сокращения потерь объемов выполненных работ при неустойчивой погоде, для предотвращения образования коррозии на металлической ортотропной плите, поверхность подготовленного металла грунтуется праймером битумно-полимерным ТехноНИКОЛЬ № 03

Документ: ИС-07-1187-02

Структурная единица: п.5.1.2.5

Номер: 360247

Вопрос: *Какова прочность приклейки рулонной гидроизоляции к основанию*

Рисунок:

Ответы:

№1 Прочность приклейки должна быть не менее 0,5 МПа.

№2 на высоту не менее 100 мм.

№3 на высоту не менее 80 мм.

Документ: МДС 12-34.2007

Структурная единица: п .4.2

Номер: 360251

Вопрос: *Укажите на представленном узле дренирующего шва слой, обеспечивающий его герметизацию*

Рисунок:

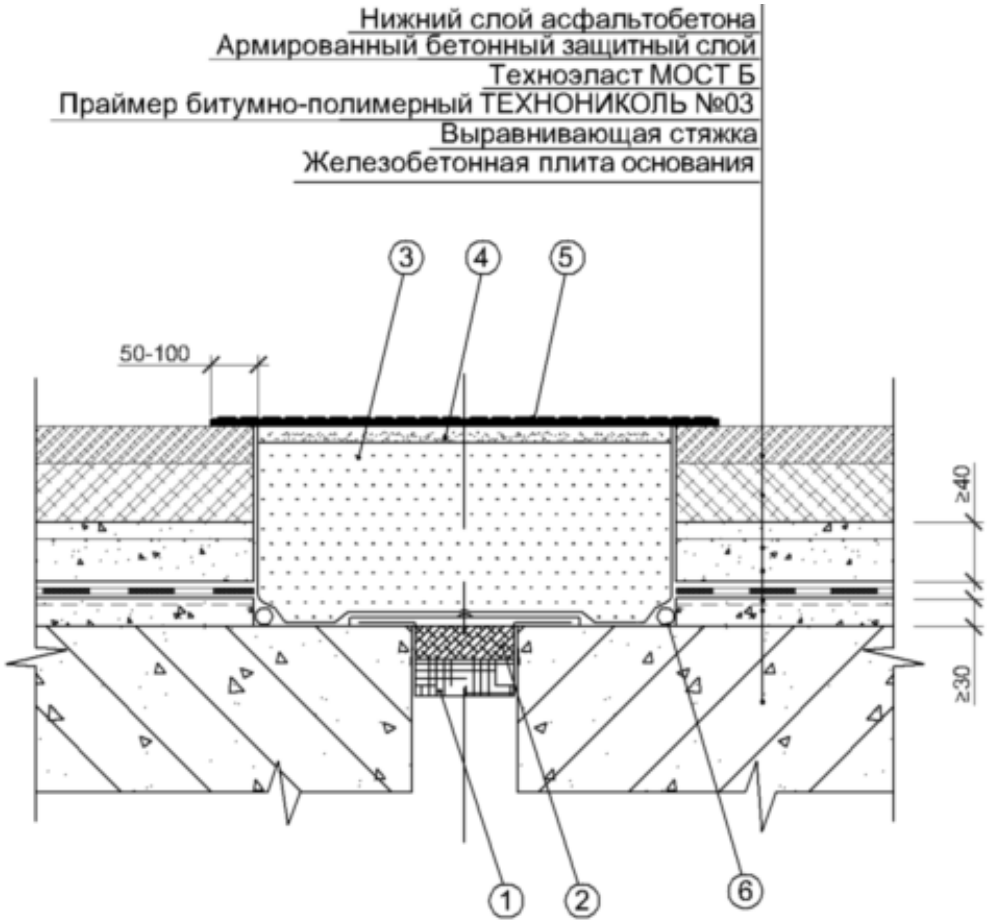

1. Резиновый уплотнитель зазора
2. Герметик битумно-полимерный ТЕХНОНИКОЛЬ №42
3. Смесь герметика битумно-полимерного ТЕХНОНИКОЛЬ №42 со щебнем
4. Смесь герметика битумно-полимерного ТЕХНОНИКОЛЬ №42 со щебнем (получают смешением в мешалке)
5. Герметик битумно-полимерный ТЕХНОНИКОЛЬ №42 с посыпкой щебнем
6. Дренажный канал

Ответы:

№1 Слой горизонтальной гидроизоляции

№2 Герметик битумо-полимерный технониколь №42

№3 Гидроизоляционное покрытие, вдоль деформационного шва

№4 дренирующий канал

№5 Резиновый уплотнитель зазора

Документ: ИС-07-1187-02

Структурная единица: п.5.4.6

Номер: 360250

Вопрос: *Укажите местоположение на представленном узле зону примыкания гидроизоляционного материала к водосточной трубке и величину нахлестки его кромок*

Рисунок:

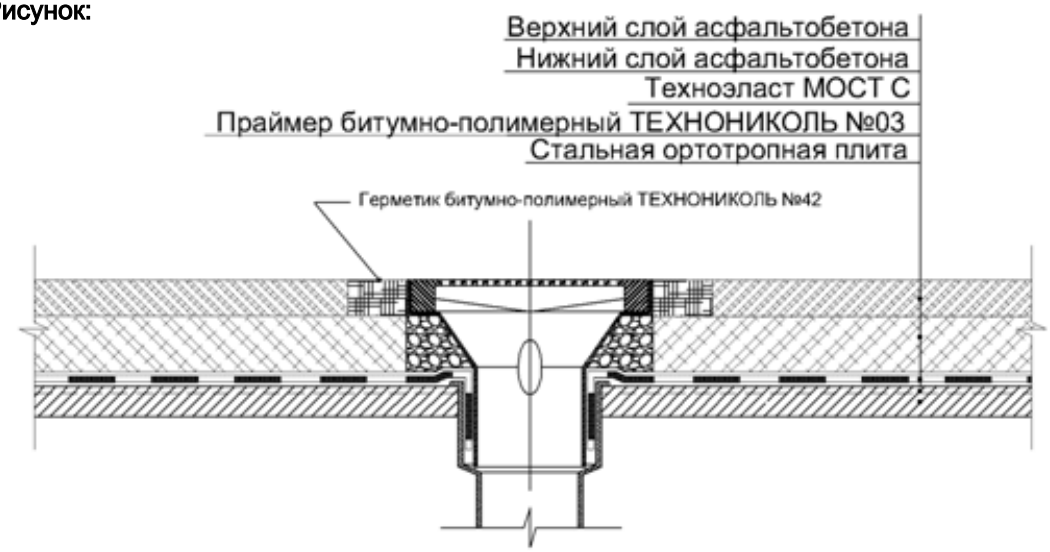

Ответы:

№1 Вокруг трубки укладывают гидроизоляционный материал и заводят их конец в раструб трубки с нахлесткой кромок не менее 50 мм

№2 Герметик по периметру водоотводящей трубки

№3 Гидроизоляционное покрытие. примыкающее к водосточной воронке

№4 Зона примыкания водосточной трубки к слою Техноэласта МОСТ С

Документ: ИС-07-1187-02

Структурная единица: п.5.4.9

Номер: 360249

Вопрос: *Укажите способ гидроизоляции перехода с горизонтальной поверхности на вертикальную*

Рисунок:

Ответы:

№1 Выполняют переходную галтель из наплавляемого битумного шнура треугольного сечения для организации примыканий;

№2 В месте перехода наплавляют дополнительную полосу гидроизоляционного материала шириной 200 мм

№3 В зоне примыкания выполняют сварной шов

№4 Зону примыкания обрабатывают герметиком

Документ: ИС-07-1187-02

Структурная единица: п.5.4.5

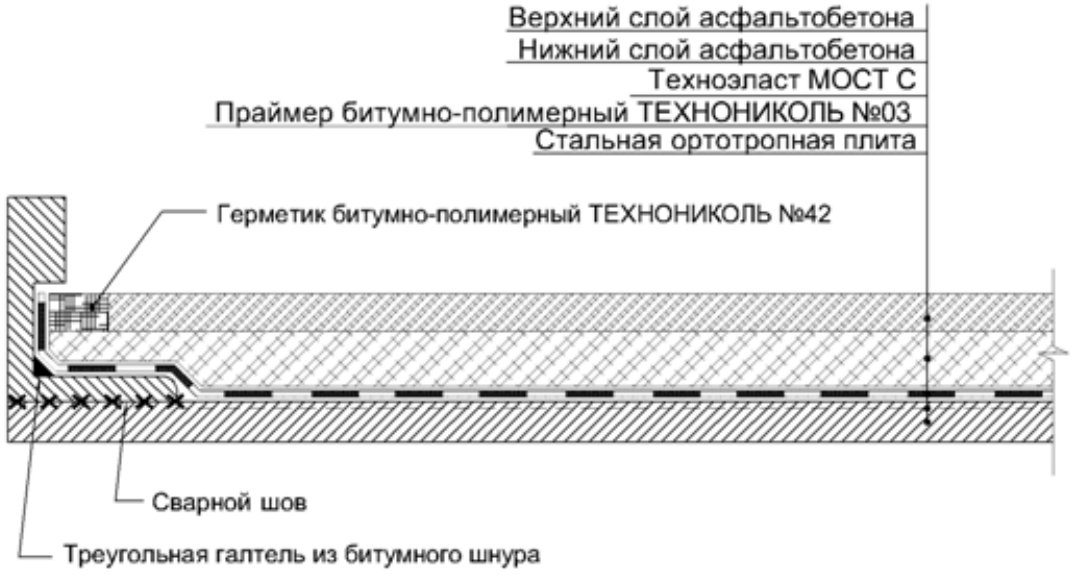

Номер: 360241

Вопрос: *Какие требования по влажности предъявляются к цементно-песчаным основаниям перед нанесением грунтовочных составов (кроме водных составов) при выполнении гидроизоляционных работ?*

Рисунок:

Ответы:

№1 Не должна превышать 5 %

№2 Не должна превышать 15 %

№3 не нормируется

Документ: СНиП 3.04.01- 87

Структурная единица: Т.3

Номер: 360277

Вопрос: *Укажите величину шероховатости основного металла подметаллизационное покрытие, мкм(Rz - высота неровностей профиля по десяти точкам.)*

Рисунок:

Ответы:

№1 40

№2 10

№3 6,3

Документ: ГОСТ 9.301-86

Структурная единица: п.1.1.

Номер: 360280

Вопрос:

Перечислите основные операции по ремонту несквозных плоскостных или линейных дефектов метализационных покрытий

Рисунок:

Ответы:

№1 Инструментальная оценка дефекта, подготовка поверхности, грунтовка. нанесения металлизационного покрытия

№2 Грунтование композитным материалом ремонтируемого участка и заполнение корневой части дефекта

№3 Нанесение слоя композитного материала толщиной 4-5 мм на ремонтируемый участок

№4 формирование заделки на ремонтируемом участке

Документ: ВРД 39-1.10-013-2000

Структурная единица: п.6.1.3.

Номер: 360279

Вопрос: *Перечислите основные операции по ремонту сквозных плоскостных или линейных дефектов метализационных покрытий*

Рисунок:

Ответы:

№1 Оценка дефекта, подготовка поверхности, грунтовка. нанесения металлизационного покрытия

№2 Грунтование композитным материалом ремонтируемого участка и заполнение корневой части дефекта

№3 Нанесение слоя композитного материала толщиной 4-5 мм на ремонтируемый участок

Документ: ВРД 39-1.10-013-2000

Структурная единица: п.6.1.2.

Номер: 360278

Вопрос: *Перечислите основные требования к металлизированным покрытиям*

Рисунок:

Ответы:

№1 Внешний вид

№2 Внешний вид, толщина, химический состав, пористость, функциональные свойства, защитные свойства

№3 Защитные свойства

Документ: ГОСТ 9.301-86

Структурная единица: п.2.4

Номер: 360281

Вопрос: *Перечислите основные критерии , влияющие на выбор ремонтного металлизационного покрытия*

Рисунок:

Ответы:

№1 Диаметр сквозного плоскостного дефекта , рабочее давление в трубопроводе

№2 Назначение ремонтируемого объекта

№3 Рабочее давление в трубопроводе

Таблица 7

Рекомендуемые способы усиления ремонтируемых участков

Характеристика объекта с ремонтируемым участком	Необходимость и способ усиления ремонтного участка в зависимости от диаметра сквозного плоскостного дефекта, мм			
	до 3	от 3 до 6	от 6 до 10	от 10 до 15
резервуар для хранения нефти	без усиления	без усиления	накладка из стеклоткани	накладка из стального листа
трубопровод низкого давления	без усиления	без усиления	накладка из стеклоткани или стального листа (из трубы)	накладка из стального листа (из трубы) + закладная деталь
трубопровод среднего давления	накладка из стеклоткани или стального листа (из трубы)	накладка из стеклоткани или стального листа (из трубы) + закладная деталь	накладка из стального листа (из трубы) + закладная деталь	к ремонту «холодной сваркой» не допускается
трубопровод высокого давления	накладка из стеклоткани или стального листа (из трубы)	накладка из стального листа (из трубы) + закладная деталь	к ремонту «холодной сваркой» не допускается	

№4 химический состав металла трубопровода

Документ: ВРД 39-1.10-013-2000

Структурная единица: п.6.1.3.

Номер: 360282

Вопрос: *Перечислите основные факторы, влияющие на скорость коррозии металлизированных покрытий на основе цинка*

Рисунок:

Таблица А1

Степень агрессивного воздействия среды поСНиП 2.03.11-85	Условия эксплуатации по ГОСТ 9.303	Категория агрессивности атмосферы по ИСО 9223	Скорость коррозии, мкм в год		
			чистый цинк за один год эксплуатации	мех. осажденный цинк по ИСО ПК 12683	термодиффузионное цинковое покрытие STAKOKOR
неагрессивная	1	C_1 комнатная	< 0,1	до 0,5	до 0,2
слабоагрессивная	2 3	C_2 сельская C_3 пригородная	0,1 - 0,7 0,7 - 2,1	0,8 1,3	0,2 - 0,3 0,3 - 0,4
среднеагрессивная	4 - 6	C_4 городская или приморская	2,1 - 4,2	1,5	0,8 - 1,2
сильноагрессивная	7 - 8	C_5 промышленная	4,2 - 8,4	5 - 6	2 - 4

Ответы:

№1 Степень агрессивности среды

№2 Условия эксплуатации конструкций с защитными металлизированными покрытиями

№3 Химический состав металлизированного покрытия

№4 химический состав металла трубопровода

Документ: ВРД 39-1.10-013-2000

Структурная единица: п.11

Номер: 360283

Вопрос: *Перечислите основные факторы, влияющие на выбор антикоррозионных металлизированных покрытий на основе цинка*

Рисунок:

Таблица 1

Рекомендуемые системы (группы) антикоррозионных покрытий стальных закладных деталей на основе алюминия

Степень агрессивного воздействия среды	Характеристика воздействий		Группа покрытий	Системы покрытий			
	агрессивные газы	относительная влажность воздуха, в %		слой напыленного гидрооксидированного алюминия толщиной, в мк	Пропитка	покрывные слои составов	количество слоев
Неагрессивная	отсутствуют	≤75	I	150	Углеводородный состав	отсутствуют	-
Слабая	отсутствует	>75					
	сернистый ангидрид сероводород аммиак окислы азота	≤75	II	150	ВЛ-08	ПХВ-26 или ХВ-124 или ПВХ-412	2
Средняя	То же	>75	III	150	ВЛ-08	ЭП-531или ХС-010 и ХСЭ-26 с содержанием 10-15 % ЭП-00-10	2 1 3 2
Сильная	сернистый ангидрид (> 0,05 мг/л) хлор хлористый водород фтористый водород	≤75	IV	250	ЭП-00-10 ЭП-00-10	ЭП-4171 или ОЭП-4171 ЭП-00-10	2 2 2

Примечание: Антикоррозионная защита закладных деталей, эксплуатируемых в средах, содержащих повышенные концентрации хлора. Фтора, хлористого и фтористого водорода и других особо агрессивных газов, а также тех же газов при высокой относительной влажности воздуха до проверки защитной способности покрытий в этих средах - не допускается.

Ответы:

№1 Степень агрессивности среды

№2 Толщина защитного слоя бетона

№3 Химический состав закладной детали

№4 условия эксплуатации бетона

Документ: Рекомендации

Структурная единица: Т.1

Номер: 360284

Вопрос: *Укажите основные этапы цинкования изделий , которые должны сопровождаться контролем*

Рисунок:

Ответы:

№1 загрузка изделий в контейнер

№2 цинкование

№3 очистки изделий

№4 засыпка порошковой смеси

Документ: СТО 02494680-0034-2004

Структурная единица: П.7.1

Номер: 360285

Вопрос: *Укажите расстояние от точки плавления проволоки до защищаемой поверхности*

Рисунок:

Ответы:

№1 80-150 мм

№2 80 мм

№3 150 мм

Документ: Методические рекомендации

Структурная единица: п.6.25

Номер: 360286

Вопрос: *Укажите оптимальную толщину одного слоя металлизации при нанесения металловоздушной струи на закладную деталь*

Рисунок:

Ответы:

№1 50-60 мкм

№2 50 мкм

№3 60 мкм

Документ: Методические рекомендации

Структурная единица: п.6.25

Номер: 360287

Вопрос: *Укажите температуру защищаемой поверхности при нагреве*

Рисунок:

Ответы:

№1 не более 150°С.

№2 не более 120°С.

№3 не более 100°С.

Документ: Методические рекомендации

Структурная единица: п.6.25

Номер: 360289

Вопрос: *Укажите толщину металлизационных покрытий при горячем алюминировании*

Рисунок:

Ответы:

№1 не менее 50 мкм

№2 не менее 30 мкм

№3 не менее 20 мкм

Документ: Методические рекомендации

Структурная единица: п.6.22

Номер: 360288

Вопрос: *Укажите срок службы металлизационных покрытий в зависимости от металла, примененного для защиты, и толщины слоя защищаемой поверхности при нагреве*

Рисунок:

Ответы:

№1 от 10 до 50 лет

№2 до 10 лет

№3 до 15 лет

Документ: Методические рекомендации

Структурная единица: п.6.25

Номер: 360290

Вопрос: *Укажите толщину металлизационных покрытий при газо-термическом напылении цинка*

Рисунок:

Ответы:

№1 120-180 мкм

№2 110 мкм

№3 80 мкм

Документ: Методические рекомендации

Структурная единица: п.6.22

Номер: 360266

Вопрос:

Перечислите основные операции по ремонту несквозных плоскостных или линейных дефектов метализационных покрытий

Рисунок:

Ответы:

№1 Инструментальная оценка дефекта, подготовка поверхности, грунтовка. нанесения металлизационного покрытия

№2 Грунтование композитным материалом ремонтируемого участка и заполнение корневой части дефекта

№3 Нанесение слоя композитного материала толщиной 4-5 мм на ремонтируемый участок

№4 формирование заделки на ремонтируемом участке

Документ: ВРД 39-1.10-013-2000

Структурная единица: п.6.1.3.

Номер: 360264

Вопрос: *Перечислите основные требования к металлизированным покрытиям*

Рисунок:

Ответы:

№1 Внешний вид

№2 Внешний вид, толщина, химический состав, пористость, функциональные свойства, защитные свойства

№3 Защитные свойства

Документ: ГОСТ 9.301-86

Структурная единица: п.2.4

Номер: 360265

Вопрос: *Перечислите основные операции по ремонту сквозных плоскостных или линейных дефектов метализационных покрытий*

Рисунок:

Ответы:

№1 Оценка дефекта, подготовка поверхности, грунтовка. нанесения металлизационного покрытия

№2 Грунтование композитным материалом ремонтируемого участка и заполнение корневой части дефекта

№3 Нанесение слоя композитного материала толщиной 4-5 мм на ремонтируемый участок

Документ: ВРД 39-1.10-013-2000

Структурная единица: п.6.1.2.

Номер: 360267

Вопрос: *Перечислите основные критерии , влияющие на выбор ремонтного металлизационного покрытия*

Рисунок:

Ответы:

№1 Диаметр сквозного плоскостного дефекта , рабочее давление в трубопроводе

№2 Назначение ремонтируемого объекта

№3 Рабочее давление в трубопроводе

№4 химический состав металла трубопровода

Документ: ВРД 39-1.10-013-2000

Структурная единица: п.6.1.3.

Номер: 360270

Вопрос: *Укажите основные этапы цинкования изделий , которые должны сопровождаться контролем*

Рисунок:

Ответы:

№1 загрузка изделий в контейнер

№2 цинкование

№3 очистки изделий

Таблица 7

Рекомендуемые способы усиления ремонтируемых участков

Характеристика объекта с ремонтируемым участком	Необходимость и способ усиления ремонтного участка в зависимости от диаметра сквозного плоскостного дефекта, мм			
	до 3	от 3 до 6	от 6 до 10	от 10 до 15
резервуар для хранения нефти	без усиления	без усиления	накладка из стеклоткани	накладка из стального листа
трубопровод низкого давления	без усиления	без усиления	накладка из стеклоткани или стального листа (из трубы)	накладка из стального листа (из трубы) + закладная деталь
трубопровод среднего давления	накладка из стеклоткани или стального листа (из трубы)	накладка из стеклоткани или стального листа (из трубы) + закладная деталь	накладка из стального листа (из трубы) + закладная деталь	к ремонту «холодной сваркой» не допускается
трубопровод высокого давления	накладка из стеклоткани или стального листа (из трубы)	накладка из стального листа (из трубы) + закладная деталь	к ремонту «холодной сваркой» не допускается	

№4 засыпка порошковой смеси

Документ: СТО 02494680-0034-2004

Структурная единица: П.7.1

Номер: 360269

Вопрос: *Перечислите основные факторы, влияющие на выбор антикоррозионных металлизированных покрытий на основе цинка*

Рисунок:

Ответы:

№1 Степень агрессивности среды

№2 Толщина защитного слоя бетона

№3 Химический состав закладной детали

№4 условия эксплуатации бетона

Документ: Рекомендации

Структурная единица: Т.1

Номер: 360268

Вопрос: *Перечислите основные факторы, влияющие на скорость коррозии металлизированных покрытий на основе цинка*

Рисунок:

Таблица 1

Рекомендуемые системы (группы) антикоррозионных покрытий стальных закладных деталей на основе алюминия

Степень агрессивного воздействия среды	Характеристика воздействий		Группа покрытий	Системы покрытий			
	агрессивные газы	относительная влажность воздуха, в %		слой напыленного гидрооксидированного алюминия толщиной, в мк	Пропитка	покрывные слои составов	количество слоев
Неагрессивная	отсутствуют	≤75	I	150	Углеводородный состав	отсутствуют	-
Слабая	отсутствует	>75					
	сернистый ангидрид сероводород аммиак окислы азота	≤75	II	150	ВЛ-08	ПХВ-26 или ХВ-124 или ПВХ-412	2
Средняя	То же	>75	III	150	ВЛ-08	ЭП-531или ХС-010 и ХСЭ-26 с содержанием 10-15 % ЭП-00-10	2 1 3 2
Сильная	сернистый ангидрид (> 0,05 мг/л) хлор хлористый водород фтористый водород				ЭП-00-10	ЭП-4171 или ОЭП-4171	2 2
		≤75	IV	250	ЭП-00-10	ЭП-00-10	2

Примечание: Антикоррозионная защита закладных деталей, эксплуатируемых в средах, содержащих повышенные концентрации хлора. Фтора, хлористого и фтористого водорода и других особо агрессивных газов, а также тех же газов при высокой относительной влажности воздуха до проверки защитной способности покрытий в этих средах - не допускается.

Таблица А1

Степень агрессивного воздействия среды поСНиП 2.03.11-85	Условия эксплуатации по ГОСТ 9.303	Категория агрессивности атмосферы по ИСО 9223	Скорость коррозии, мкм в год		
			чистый цинк за один год эксплуатации	мех. осажденный цинк по ИСО ПК 12683	термодиффузионное цинковое покрытие STAKOKOR
неагрессивная	1	C_1 комнатная	< 0,1	до 0,5	до 0,2
слабоагрессивная	2 3	C_2 сельская C_3 пригородная	0,1 - 0,7 0,7 - 2,1	0,8 1,3	0,2 - 0,3 0,3 - 0,4
среднеагрессивная	4 - 6	C_4 городская или приморская	2,1 - 4,2	1,5	0,8 - 1,2
сильноагрессивная	7 - 8	C_5 промышленная	4,2 - 8,4	5 - 6	2 - 4

Ответы:

№1 Степень агрессивности среды

№2 Условия эксплуатации конструкций с защитными металлизированными покрытиями

№3 Химический состав металлизированного покрытия

№4 химический состав металла трубопровода

Документ: ВРД 39-1.10-013-2000

Структурная единица: п.11

Номер: 360271

Вопрос: *Укажите расстояние от точки плавления проволоки до защищаемой поверхности*

Рисунок:

Ответы:

№1 80-150 мм

№2 80 мм

№3 150 мм

Документ: Методические рекомендации

Структурная единица: п.6.25

Номер: 360273

Вопрос: *Укажите температуру защищаемой поверхности при нагреве*

Рисунок:

Ответы:

№1 не более 150°С.

№2 не более 120°С.

№3 не более 100°С.

Документ: Методические рекомендации

Структурная единица: п.6.25

Номер: 360272

Вопрос: *Укажите оптимальную толщину одного слоя металлизации - оптимальный угол нанесения металловоздушной струи на закладную деталь*

Рисунок:

Ответы:

№1 50-60 мкм

№2 50 мкм

№3 60 мкм

Документ: Методические рекомендации

Структурная единица: п.6.25

Номер: 360274

Вопрос: *Укажите срок службы металлизационных покрытий в зависимости от металла, примененного для защиты, и толщины слоя*

Рисунок:

Ответы:

№1 от 10 до 50 лет

№2 до 10 лет

№3 до 15 лет

Документ: Методические рекомендации

Структурная единица: п.6.25

Номер: 360263

Вопрос: *Укажите величину шероховатости основного металла под твердые и электроизоляционные покрытия, мкм(Rz -высота неровностей профиля по десяти точкам.)*

Рисунок:

Ответы:

№1 40

№2 10

№3 6,3

Документ: ГОСТ 9.301-86

Структурная единица: п.1.1.

Номер: 360276

Вопрос: *Укажите толщину металлизационных покрытий при газо-термическом напылении цинка*

Рисунок:

Ответы:

№1 120-180 мкм

№2 120 мкм

№3 80 мкм

Документ: Методические рекомендации

Структурная единица: п.6.22

Номер: 360275

Вопрос: *Укажите толщину металлизационных покрытий при горячем алюминировании*

Рисунок:

Ответы:

№1 не менее 50 мкм

№2 не менее 30 мкм

№3 не менее 20 мкм

Документ: Методические рекомендации

Структурная единица: п.6.22

Номер: 360304

Вопрос: *Назовите основные параметры защищенности круглых лесоматериалов при консервировании*

Рисунок:

Ответы:

№1 Класс условий службы конструкций

№2 Группа пропитываемости

№3 Способ пропитки

№4 Класс условий службы ,группа пропитываемости,способ пропитки,обозначение защитного средства,глубина пропитки, средний срок службы

Документ: ГОСТ 20022.0-93

Структурная единица: Т.1.

Номер: 360307

Вопрос: *Какие свойства древесины положены в основу ее классификации*

Рисунок:

Ответы:

№1 Стойкость к гниению породы древесины

№2 Пропитываемость защитными средствами породы древесины

№3 Стойкость к гнинению, способность к пропитке огнезащитными составами

Документ: ГОСТ 20022.0-93

Структурная единица: Т.3

Номер: 360306

Вопрос: *Назовите основные методы контроля качества огнезащитной обработки древесины, защищенной способом глубокой пропитки*

Рисунок:

Ответы:

№1 По контрольному методу определения огнезащитной эффективности

№2 По количеству поглощенного ОС (антипирена) в единице объема древесины

№3 По контрольному методу определения огнезащитной эффективности на образцах, пропитанных одновременно с партией древесины, и по количеству поглощенного ОС (антипирена) в единице объема древесины

Документ: ГОСТ Р53292-2009

Структурная единица: п.5.3

Номер: 360305

Вопрос: *Назовите основные параметры огнезащитных составов(ОС), по которым они классифицируются*

Рисунок:

Ответы:

№1 Состав и свойства ОС

№2 Условия эксплуатации ОС

№3 Способ пропитки

№4 Способ нанесения пропиточные ОС

№5 Состав и свойства, способ пропитки. способ нанесения, стойкости к агрессивным средствам

Документ: ГОСТ Р53292-2009

Структурная единица: п.4

Номер: 360308

Вопрос: *Какова предпропиточная влажность изделий из древесины (в %) при нанесении защитных средств на поверхность?*

Рисунок:

Ответы:

№1 Не более 30

№2 Не более 10

№3 Не более 40

Документ: ГОСТ 20022.0-93

Структурная единица: Т№1

Номер: 360309

Вопрос: *Назовите основные требования к обеспечению огнестойкости и класса пожарной опасности строительных конструкций*

Рисунок:

Ответы:

№1 конструктивные решения

№2 Строительные материалы

№3 средства огнезащиты

№4 Огнестойкость и класс пожарной опасности строительных конструкций должны обеспечиваться за счет их конструктивных решений, применения соответствующих строительных материалов, а также использования средств огнезащиты

Документ: №123-ФЗ

Структурная единица: Статья 58

Номер: 360292

Вопрос: *Назовите основные параметры защищенности круглых лесоматериалов при консервировании*

Рисунок:

Ответы:

№1 Класс условий службы конструкций

№2 Группа пропитываемости

№3 Способ пропитки

№4 Класс условий службы ,группа пропитываемости,способ пропитки,обозначение защитного средства,глубина пропитки, средний срок службы

Документ: ГОСТ 20022.0-93

Структурная единица: Т.1.

Номер: 360293

Вопрос: *Назовите основные параметры огнезащитных составов(ОС), по которым они классифицируются*

Рисунок:

Ответы:

№1 Состав и свойства ОС

№2 Условия эксплуатации ОС

№3 Способ пропитки

№4 Способ нанесения пропиточные ОС

№5 Состав и свойства, способ пропитки. способ нанесения, стойкости к агрессивным средствам

Документ: ГОСТ Р53292-2009

Структурная единица: п.4

Номер: 360291

Вопрос: *в соответствии с какими документами оценивают качество пропитки древесины растворами антисептика и антипирена ?*

Рисунок:

Ответы:

№1 Определяют в соответствии с требованиями нормативно-технической документации на применяемые способы защиты.

№2 В соответствии с проектной документацией

№3 В соответствии с технологической картой на процесс защиты древесины

Документ: ГОСТ 4981-87

Структурная единица: п.3.6

Номер: 360294

Вопрос: *Назовите основные методы контроля качества огнезащитной обработки древесины, защищенной способом глубокой пропитки*

Рисунок:

Ответы:

№1 По контрольному методу определения огнезащитной эффективности

№2 По количеству поглощенного ОС (антипирена) в единице объема древесины

№3 По контрольному методу определения огнезащитной эффективности по 6.2 на образцах, пропитанных одновременно с партией древесины, и по количеству поглощенного ОС (антипирена) в единице объема древесины

Документ: ГОСТ Р53292-2009

Структурная единица: п.5.3

Номер: 360295

Вопрос: *Какие свойства древесины положены в основу ее классификации*

Рисунок:

Ответы:

№1 Стойкость к гниению породы древесины

№2 Пропитываемость защитными средствами породы древесины

№3 Стойкость к гнинению, способность к пропитке огнезащитными составами

Документ: ГОСТ 20022.0-93

Структурная единица: Т.3

Номер: 360298

Вопрос: *Кто должен вести и подписывать ЖУРНАЛ регистрации данных пропитки древесины?*

Рисунок:

ЖУРНАЛ
регистрации данных пропитки древесины

Дата	Изделия	Порода древесины	Предпропиточная влажность древесины, %	Объем загрузки, $м^3$	Защитное средство	Концентрация пропиточного раствора, %	Температура раствора, °С	Параметры режима пропитки*	Поглощение (или удержание) защитного средства, $г/м^2$	Глубина пропитки, мм

Ответы:

№1 Исполнитель

№2 Оператор процесса пропитки

№3 Лаборант

№4 Руководитель лаборатории

№5 Подрядная организация

Документ: ГОСТ 20022.0-93

Структурная единица: Т№1

Номер: 360296

Вопрос: *Какие свойства защитных составов древесины положены в основу их классификации*

Рисунок:

Ответы:

№1 Характер защитного действия

№2 Растворимость

№3 Характер защитного действия., растворимость, вымываемость

Документ: ГОСТ 20022.0-93

Структурная единица: Приложение.

Номер: 360297

Вопрос: *Какова предпропиточная влажность изделий из древесины (в %) при нанесении защитных средств на поверхность?*

Рисунок:

Ответы:

№1 Не более 30

№2 Не более 10

№3 Не более 40

Документ: ГОСТ 20022.0-93

Структурная единица: ТN№1

Номер: 360299

Вопрос: *Какие из показателей влияют на эффективность антикоррозионной защиты древесины?*

Рисунок:

Таблица 1

Наименование показателя	Норма показателя в зависимости от характера действия защитного средства							
	биозащитного	огнебиозащитного	огнебиовлагозащитного	биовлагозащитного	огнезащитного	огневлагозащитного	влагозащитного	защитно-декоративного
Растворимость при 20°С, не ниже*	0,5	15	15	1	15	15	1	-
pH водного раствора**	3-12	3-12	3-12	3-12	3-12	3-12	3-12	-
Эффективность по отношению к плесневым и окрашивающим грибам	Высокоэффективен	Эффективен		Высокоэффективен	Среднеэффективен		-	Эффективен
Эффективность по отношению к стандартному штамму гриба Coniophora puteana (пороговое поглощение), % к массе древесины, не более	4***	10	10	5	-	-	-	5
Коррозионная агрессивность (скорость коррозии), г/м^2 в сутки, не более	2	4	4	2	4	4	-	-
Устойчивость к вымыванию	Устанавливается в зависимости от назначения пропитанной продукции							
Огнезащитное свойство (максимальное поглощение, обеспечивающее потерю массы не более 25 %):								
для пропиточных составов, кг/м^3	-	40	45	-	30	35	-	-
для препаратов, наносимых на поверхность, г/м^2	-	1100	1300	-	1000	1200	-	-
Предел прочности клеевого соединения при скалывании вдоль волокон пропитанной древесины (по сравнению с непропитанной)	Допускается снижение предела прочности клеевого соединения при скалывании вдоль волокон не более чем на 15 %							
Прочность пропитанной древесины (по сравнению с непропитанной)	Допускается снижение показателей прочности не более чем на 20 %							
Проникаемость в древесину (пропиточный коэффициент по поглощению), не менее	0,4	0,6	0,6	0,4	0,6	0,6	-	-
Вредное влияние на человека и окружающую среду	Не должны содержать не фиксирующихся в древесине веществ 1-го класса опасности по ГОСТ 12.1.007							
Окрашивание древесины	Устанавливается в зависимости от назначения пропитанной древесины							
Запах	Устанавливается в зависимости от назначения пропитанной древесины, но не должен быть резким, сильно раздражающим							
Отделка пропитанной древесины	Устанавливается в зависимости от назначения пропитанной древесины							
Водопоглощение пропитанной древесины (по сравнению с непропитанной), %, не более	-	-	50	50	-	50	50	50*4
Влияние на другие материалы и вещества при непосредственном контакте	Устанавливают в зависимости от назначения пропитанной древесины							

Ответы:

№1 Устойчивость к вымыванию

№2 Прочность пропитанной древесины (по сравнению с непропитанной)

№3 Водопоглощение пропитанной древесины (по сравнению с непропитанной)

№4 Предел прочности клеевого соединения при скалывании вдоль волокон пропитанной древесины (по сравнению с непропитанной

№5 Влияние на другие материалы и вещества при непосредственном контакте

Документ: ГОСТ 30495-2006

Структурная единица: Т.1

Номер: 360302

Вопрос: *Укажите основной фактор, определяющий агрессивность вредителей-насекомых деревянных конструкций*

Рисунок:

Ответы:

№1 Породы древесины и характер повреждений

№2 Совокупность факторов: вид насекомого, условия эксплуатации деревянной конструкции и

№3 Условия эксплуатации деревянной конструкции

№4 Влажность помещений

Таблица Н.3 - Насекомые - вредители деревянных конструкций

Наименование	Локализация	Породы древесины и характер повреждений	Агрессивность
Жуки-точильщики:			
Домовый (Priobium pertinax)	Влажная древесина строений. В каменных домах - во влажных чердачных конструкциях. Начало заражения - увлажняемые стыки брёвен.	Хвойные, редко лиственные. Заселяет древесину построек, прослуживших несколько лет, пораженную плесневыми грибами.	••
Северный (Priobium confusum)	То же	То же	••
Грабовый (Priobium carpini)	В слабо- или непромерзаемых постройках, в древесине, пораженной домовыми грибам, в нижних венцах, подвалах, в досках черного пола	В хвойных и в лиственных.	••
Усачи:			
Фиолетовый (Callidium violaceum)	Балки и бревна, чердачные перекрытия.	Хвойные. Длинные извилистые ходы, уходящие в толщу древесины.	•
Одноцветный домовый (Stromatium unicolor)	Чердачные перекрытия, потолки, стены, подоконники.	Хвойные. Предпочитают подсохшую древесину, которую грызут вдоль волокон.	
Долгоносики:			
Долгоносик -труходяк (Codiosoma cpadix)	В постоянно увлажняемых местах строительных конструкций, пораженных домовыми грибами	Предпочитает хвойные. Заселяет мокрую древесину, превращает её в мелконоздреватую темную губку.	••
Свайный (Mesites pallidipenis)	Мосты, в домах подвалы и части конструкций, прилегающих к земле.	То же. Повреждают поверхностные слои древесины.	•
Ринхол толстоногий (Rhincolus truncorum)	В балках и полах	Все породы, но чаще хвойные. Истачивают преимущественно верхние слои древесины	•
Примечания: 1 * - агрессивен; 2 ** - очень агрессивен.			

№5 Постоянное воздействие влаги на конструкции

№6 Периодическое воздействие влаги на конструкции

Документ: РВСН 20-01-2006

Структурная единица: Т. Н3

Номер: 360300

Вопрос: *Какие из показателей влияют на выбор защитного покрытия для пиломатериалов, хранящихся на складе?*

Рисунок:

Способ хранения по ГОСТ 9014.0-75	Породы древесины	Вид укладки по ГОСТ 9014.0-75	Продолжительность хранения в теплый период года во II-IV климатических зонах по ГОСТ 9014.0-75	Стойкость при хранении по ГОСТ 9014.0-75	Вид покрытия
Влажный	Лиственные	Плотная с сохранением коры	До трех месяцев	Нестойкие к растрескиванию и (или) поражению грибами	Влагозащитное
То же	То же	В хлыстах	Весь период	Нестойкие к растрескиванию	То же
»	»	То же	То же	Нестойкие к поражению грибами	Влагозащитно-антисептическое
Сухой	Хвойные и лиственные	Рядовая с окоркой	Один-два периода	Нестойкие к растрескиванию	Влагозащитное

Ответы:

№1 Вид укладки

№2 Продолжительность хранения

№3 Порода древесины

№4 Способ хранения

№5 Стойкость при хранении

Документ: ГОСТ 9014.2-79

Структурная единица: п.1.5

Номер: 360301

Вопрос: *Кто составляет и подписывает Протокол определения влагозащитных свойств влагозащитных и влагозащитно-антисептических составов для защиты торцов лесоматериалов?*

Рисунок:

Протокол определения влагозащитных свойств влагозащитных и влагозащитно-антисептических составов для защиты торцов лесоматериалов

Испытываемый состав _____

Состав-эталон _____

Порода древесины _____

Маркировка образцов	Масса образца древесины с гвоздем, г			Масса гвоздя г, $M_г$	Масса контрольного образца древесины с гвоздем, г		Масса стеклянной пластинки, г			Коэффициент сохранности массы покрытия, $K_м$	Средняя потеря массы образцов древесины в момент учета, %	Относительная влагозащитность испытываемого состава в момент учета
	влажного без покрытия, $M_в$	через 3 ч после нанесения покрытия, $M_ч$	с покрытием в момент учета, $M_п$		через 3 ч после нанесения на образцы для испытания M_1	в момент учета $M_п$	без покрытия $m_в$	через 3 ч после нанесения покрытия $m_ч$	с покрытием в момент учета $m_п$			

Ответы:

№1 Лаборант

№2 Руководитель лаборатории

№3 Подрядная организация

№4 Зав. складом пиломатериалов

№5 Исполнитель(личная подпись и дата испытания)

Документ: ГОСТ 27475-87

Структурная единица: Приложение №1

Номер: 360303

Вопрос: *Назовите основные требования к обеспечению огнестойкости и класса пожарной опасности строительных конструкций*

Рисунок:

Ответы:

№1 конструктивные решения

№2 Строительные материалы

№3 средства огнезащиты

№4 Огнестойкость и класс пожарной опасности строительных конструкций должны обеспечиваться за счет их конструктивных решений, применения соответствующих строительных материалов, а также использования средств огнезащиты

Документ: №123-ФЗ

Структурная единица: Статья 58

Номер: 360316

Вопрос: *Укажите толщину грунтовки, мм для кровель из наплавляемых материалов при огрунтовке отвердевшей стяжки*

Рисунок:

Ответы:

№1 0.7

№2 0.2

№3 0.2-0.5

Документ: СНиП 3.04.01- 87

Структурная единица: Т.2

Номер: 360318

Вопрос: *Укажите нормированную прочность приклейки кровельного и гидроизоляционного ковра из рулонных материалов к основанию*

Рисунок:

Ответы:

№1 0,5 МПа

№2 0,3 МПа

№3 1,5 МПа

Документ: СНиП 3.04.01- 87

Структурная единица: п.2.13

Номер: 360319

Вопрос: *При каком уклоне поверхности битумоперлит, битумокерамзит, горячие асфальтовые смеси, цементные растворы необходимо укладывать по маячным рейкам полосами шириной 2-6 мм*

Рисунок:

Ответы:

№1 До 25 %

№2 До 40 %

№3 До 5 %

Документ: СНиП 3.04.01- 87

Структурная единица: п.2.28

Номер: 360317

Вопрос: *Укажите толщину грунтовки, мм при огрунтовке отвердевшей стяжки*

Рисунок:

Ответы:

№1 0.3

№2 0.5

№3 0.3-0.5

Документ: СНиП 3.04.01- 87

Структурная единица: Т.2

Номер: 360320

Вопрос: *При устройстве цементной гидроизоляции из растворов с применением водонепроницаемых расширяющихся цементов или водонепроницаемых безусадочных цементов, каждый последующий слой должен наноситься после отвердения предыдущего не позднее чем через*

Рисунок:

Ответы:

№1 30 мин

№2 5 мин

№3 60 мин

Документ: СНиП 3.04.01- 87

Структурная единица: п.2.29

Номер: 360311

Вопрос: *Укажите толщину грунтовки, мм при огрунтовке отвердевшей стяжки - 0,3*

Рисунок:

Ответы:

№1 0.3

№2 0.5

№3 0.3-0.5

Документ: СНиП 3.04.01- 87

Структурная единица: Т.2

Номер: 360312

Вопрос: *Нормированная прочность приклейки кровельного и гидроизоляционного ковра из рулонных материалов к основанию должна составлять не менее*

Рисунок:

Ответы:

№1 0,5 МПа

№2 0,3 МПа

№3 1,5 МПа

Документ: СНиП 3.04.01- 87

Структурная единица: п.2.13

Номер: 360310

Вопрос: *Укажите толщину грунтовки, мм для кровель из наплавляемых материалов*

Рисунок:

Ответы:

№1 0.7

№2 0.2

№3 0.2-0.5

Документ: СНиП 3.04.01- 87

Структурная единица: Т.2

Номер: 360313

Вопрос: *При каком уклоне поверхности битумоперлит, битумокерамзит, горячие асфальтовые смеси, цементные растворы необходимо укладывать по маячным рейкам полосами шириной 2-6 м*

Рисунок:

Ответы:

№1 До 25 %

№2 До 40 %

№3 До 5 %

Документ: СНиП 3.04.01- 87

Структурная единица: п.2.28

Номер: 360314

Вопрос: *При устройстве цементной гидроизоляции из растворов с применением водонепроницаемых расширяющихся цементов или водонепроницаемых безусадочных цементов, каждый последующий слой должен наноситься после отвердения предыдущего не позднее чем через*

Рисунок:

Ответы:

№1 30 мин

№2 5 мин

№3 60 мин

Документ: СНиП 3.04.01- 87

Структурная единица: п.2.29

Номер: 360315

Вопрос: *Укажите нормированную величину прочности на сжатие выравнивающей стяжки по гидроизоляционным покрытиям на основе композиций «Силор», «УТК-М», «УТК-М-5», которые являются материалами, свойства которых позволяют проводить работы в летнее и зимнее время по жестким основаниям поверхности железобетонных плит без устройства по ним выравнивающих стяжек:*

Рисунок:

Ответы:

№1 от 20 кгс/см2

№2 до 10 кгс/см2

№3 не менее 15 кгс/см2

Документ: ТУ 5772-091-46854090-97

Структурная единица: п.1.2

Номер: 360323

Вопрос: *Укажите наиболее уязвимый участок гидроизоляции на представленном узле*

Рисунок:

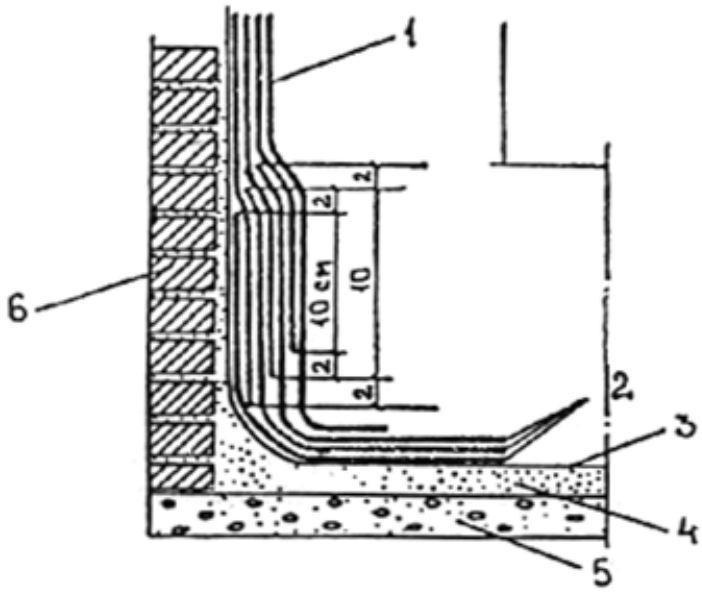

Рис. 6. Узел сопряжения гидроизоляции лотка и стены в момент наклейки:
1 - дополнительный слой гидростеклоизола; *2* - три слоя гидроизоляции; *3* - битумная грунтовка; *4* - выравнивающий слой из цементно-песчаного раствора; *5* - бетонная подготовка; *6* - кладка из красного кирпича

Ответы:

№1 Сопряжение стены с лотком

№2 Лотковая часть

№3 Стена

№4 выравнивающий слой

№5 кирпичная кладка

Документ: ВСН 104-93

Структурная единица: п.5.28

Номер: 360322

Вопрос: *Укажите нормированное местонахождение слоя гидроизоляции в общей системе покрытия отделки тоннеля 4.3.*

Рисунок:

Ответы:

№1 При наличии на перекрытии и стенах сооружения слоев паро- и теплоизоляции гидроизоляция должна выполняться поверх этих слоев

№2 Под слоем пароизоляции

№3 Между слоями пароизоляции

№4 Непосредственно на бетонное основание

№5 Ра выравнивающую стяжку основания

Документ: ВСН 104-93

Структурная единица: п.4.3

I Перекрытие
а) для обычных условий б) в зонах промерзания

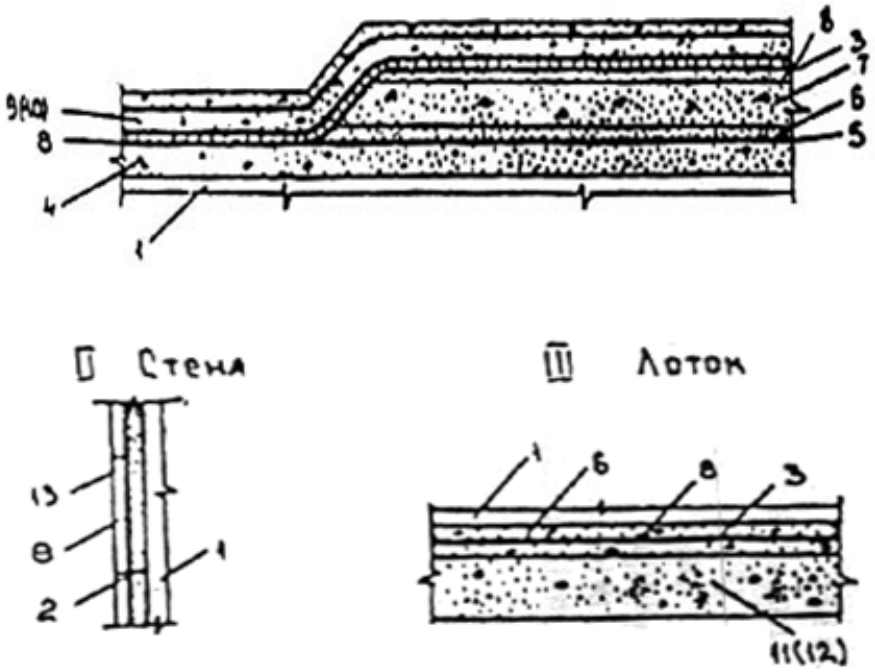

Рис. 2. Конструкция гидроизоляции тоннелей:
I - перекрытие: *а* - в обычных условиях; *б* - в зоне промерзания; *II* - стена; *III* - лоток; *1* - ж.б. конструкция; *2* - выравнивающий слой из цементно-песчаного раствора класса В 7,5 толщиной (*t*) до 20 мм; *3* - то же, 20 < *t* > 60 мм; *4* - разуклонка - слой цементно-песчаного раствора класса В 7,5 20 мм *t* > 60 мм; *5* - пароизоляция; *6* - защитный слой из цементно-песчаного раствора класса В 7,5, *t* = 30 мм; *7* - пенобетон, *t* = 100 мм; *8* - гидроизоляция; *9* - защитный слой цементно-песчаного раствора класса В 7,5, армированный двумя сетками из проволоки А-1 ∅ 4 мм с ячейками 150×150 мм, *t* = 100 мм; 10 - то же, одной сеткой *t* - 40 мм; *11* - подготовка из бетона класса В 7,5 t = 120 мм; *12* - то же, *t* = 200 мм для неустойчивых грунтов; *13* - защитная стенка из ж.б. плит, *t* = 30 мм

Номер: 360321

Вопрос: *Укажите нормированную величину прочности на сжатие выравнивающей стяжки гидроизоляционных покрытий на основе композиций «Силор», «УТК-М», «УТК-М-5»*

Рисунок:

Ответы:

№1 от 20 кгс/см2

№2 до 10 кгс/см2

№3 не менее 15 кгс/см2

Документ: ТУ 5772-091-46854090-97

Структурная единица: п.1.2

Номер: 360324

Вопрос: *Укажите основные факторы, влияющие на выбор способа нанесения гидроизоляционного покрытия*

Рисунок:

Ответы:

№1 Вид мастики

№2 инструмент нанесения(кисть или валик)

№3 Пленкообразующий материал мастики

Таблица 1

Мастики и краски	Вязкость мастик и красок (по вискозиметру ВЗ-4)			
	Пневматическое распыление	Гидродинамическое распыление без нагрева	Окраска в электростатическом поле	Ручной способ (кистью, валиком)
Битумные и лаки	25-28	50-60	15-20	30-35
Битумно-каучуковые	80-100	-	-	150-200
Битумно-эпоксидные	25-40	40-50	-	35-40
Битумно-этинолевые	25-30	40-50	-	30-35
Масляные	25-35	50-60	-	40-50
Полимерцементные (по вискозиметру Сутторда)	18	-	-	18
Эпоксидные	20-25	45-60	16-18	35-45
Хлоркаучуковые эмали	18-22	-	-	40-45
Эмали на хлорсульфированном полиэтилене	50-60	50-60	-	180-200
Кремнийорганические	13-25	50-60	13-20	20-30

№4 Вид связующего

№5 вязкость мастики

Документ: МДС 12-34.2007

Структурная единица: п.5.2,Т.1