Номер: 309123

Вопрос: *При разборке зданий и сооружений в процессе их реконструкции или сноса необходимо предусматривать мероприятия по предупреждению воздействия на работников следующих опасных и вредных производственных факторов, связанных с характером работы:*

Рисунок:

Ответы:

№1 Самопроизвольное обрушение элементов конструкций строений и падение выше расположенных незакрепленных конструкций, материалов, оборудования;

№2 Наличие в разбираемом (сносимом) здании выступающих на фасаде частей.

Документ: СНиП 12-04-2002

Структурная единица: п. 4.1.1

Номер: 309125

Вопрос: *Разборку строений (демонтаж конструкций) необходимо осуществлять последовательно:*

Рисунок:

Ответы:

№1 Сверху вниз;

№2 Снизу вверх.

Документ: СНиП 12-04-2002

Структурная единица: п. 4.2.1.

Номер: 309131

Вопрос: *Замену простенков и столбов новой кладкой следует начинать:*

Рисунок:

Ответы:

№1 С постановки временных креплений и демонтажа оконных заполнений;

№2 С разборки верхней части простенков и столбов

Документ: СНиП 3.03.01-87

Структурная единица: п. 7.84

Номер: 309135

Вопрос: *Монолитные железобетонные и металлические строения должны разбираться:*

Рисунок:

Ответы:

№1 С их закрепления на месте демонтажа;

№2 По специально разработанной схеме сноса, обеспечивающей устойчивость строения в целом.

Документ: СНиП III-10-75

Структурная единица: п. 2.18

Номер: 309133

Вопрос: *Деревянные разборные строения следует разбирать:*

Рисунок:

Ответы:

№1 Отправляя сборные элементы в строительный мусор;

№2 Отбраковывая сборные элементы для последующего их использования.

Документ: СНиП III-10-75

Структурная единица: п. 2.15

Номер: 309129

Вопрос: *Разборку зданий следует начинать:*

Рисунок:

Ответы:

№1 Со снятия приборов отопления и вентиляции, санитарно-технического оборудования и установочного электрооборудования, оборудования связи и радио, оборудования газоснабжения;

№2 Разборку крыши и кровли.

Документ: СНиП III-10-75

Структурная единица: п. 2.12

Номер: 309127

Вопрос: *Использование в качестве заземлителей железобетонных фундаментов, подвергающихся средней и сильной степени агрессивного воздействия, а также железобетонных конструкций для заземления электроустановок, работающих на постоянном электрическом токе:*

Рисунок:

Ответы:

№1 Допускается

№2 Не допускается

Документ: СНиП 2.03.11-85

Структурная единица: п. 2.72

Номер: 309137

Вопрос: *Сборные железобетонные строения должны разбираться:*

Рисунок:

Ответы:

№1 По схеме сноса, обратной схеме монтажа;

№2 По условию возможности их строповки.

Документ: СНиП III-10-75

Структурная единица: п. 2.18

Номер: 309139

Вопрос: *Подземные части зданий и сооружений при необходимости должны быть обследованы на отдельных характерных участках. По результатам обследования следует уточнить:*

Рисунок:

Ответы:

№1 Состояние их несущей способности;

№2 Способ их разборки.

Документ: СНиП III-10-75

Структурная единица: п. 2.19

Номер: 309143

Вопрос: *В каких случаях допускается производить разборку строений одновременно в нескольких ярусах по одной вертикали?*

Рисунок:

Ответы:

№1 Такая разборка не допускается

№2 Допускается в случаях, указанных в ППР

№3 Допускается, если заблаговременно приняты меры по обеспечению общей устойчивости разбираемого здания (строения)

Документ: СНиП 12-04-2002

Структурная единица: В соответствие с п. 4.2.1

Номер: 309141

Вопрос: *Железобетонные фундаменты следует разбирать:*

Рисунок:

Ответы:

№1 Начиная с обнажения и резки арматуры и последующего членения их на блоки;

№2 Начиная с пробивки отверстий и разрушения по частям.

Документ: СНиП III-10-75

Структурная единица: п. 2.20

Номер: 309163

Вопрос: *На восприятие каких нормативных нагрузок должны быть рассчитаны защитные инвентарные ограждения опасных мест при разборке (демонтаже) зданий и сооружений?*

Рисунок:

Ответы:

№1 На прочность и устойчивость к поочередному действию как горизонтальной, так и вертикальной равномерно распределенных нормативных нагрузок 200 Н/м (20 кгс/м), приложенных в верхней части ограждения.

№2 На прочность и устойчивость к поочередному действию как горизонтальной, так и вертикальной равномерно распределенных нормативных нагрузок 400 Н/м (40 кгс/м), приложенных на поручень ограждения.

№3 На прочность и устойчивость к поочередному действию как горизонтальной, так и вертикальной равномерно распределенных нормативных нагрузок 300 Н/м (30 кгс/м), приложенных в нижней части ограждения

№4 На прочность и устойчивость к поочередному действию как горизонтальной, так и вертикальной

равномерно распределенных нормативных нагрузок 300 Н/м (30 кгс/м), приложенных в любом месте ограждения.

Документ: ГОСТ 12.4.059-89

Структурная единица: п. 2.2.1

Номер: 309147

Вопрос: *Какие меры необходимо принимать при обрушении дымовых труб, каменных столбов и простенков на меж этажное перекрытие зданий и сооружений во время их разборки?*

Рисунок:

Ответы:

№1 Необходимо выполнить предварительное усиление перекрытия на месте падения обрушаемой конструкции

№2 Необходимо выполнить частичную разборку перекрытия в месте падения обрушаемой конструкции для беспрепятственного ее падения вниз.

№3 Обрушение дымовых труб, каменных столбов и простенков на перекрытие при их разборке запрещается

Документ: СНиП 12-04-2002

Структурная единица: п. 4.2.4

Номер: 309151

Вопрос: *Каким образом необходимо опускать строительный мусор с перекрытий при их высоте над землей более 3 м?*

Рисунок:

Ответы:

№1 Строительный мусор необходимо опускать на землю по закрытым желобам или в закрытых ящиках, или контейнерах при помощи грузоподъемных кранов. Нижний конец желоба должен находиться не выше 1 м над землей или входить в бункер.

№2 Строительный мусор необходимо опускать по закрытым желобам. Нижний конец желоба должен находиться не выше 1 м над землей или входить в бункер.

№3 Строительный мусор необходимо опускать в закрытых ящиках или контейнерах при помощи грузоподъемных кранов.

Документ: СНиП 12-04-2002

Структурная единица: В соответствие с п. 4.2.8

Номер: 309149

Вопрос: *На каком расстоянии от мест перепада по высоте более 1.3 м при разборке зданий и сооружений выставляются сигнальные ограждения?*

Рисунок:

Ответы:

№1 Не менее 1,0м.

№2 Не менее 1,5м.;

№3 Не менее 2,0 м.

Документ: ГОСТ 12.4.059-89

Структурная единица: п. 2.2.7

Номер: 309153

Вопрос: *Как должны быть оборудованы входы в здания, где ведутся работы по разборке (демонтажу) несущих и ограждающих конструкций?*

Рисунок:

Ответы:

№1 Входы в здания (сооружения) должны быть защищены сверху козырьком шириной не менее 1 м от стены здания. Угол, образуемый между козырьком и вышерасположенной стеной над входом, должен быть 50 — 60°.

№2 Входы в здания (сооружения) должны быть защищены сверху козырьком шириной не менее 2 м от стены здания. Угол, образуемый между козырьком и вышерасположенной стеной над входом, должен быть 50 — 60°.

№3 Входы в здания (сооружения) должны быть защищены сверху козырьком шириной не менее 1,5 м от стены здания. Угол, образуемый между козырьком и вышерасположенной стеной над входом, должен быть 70 — 75°.

№4 Входы в здания (сооружения) должны быть защищены сверху козырьком шириной не менее 2 м от стены здания. Угол, образуемый между козырьком и выше расположенной стеной над входом, должен быть 70 — 75°.

Документ: СНиП 12-03-2001

Структурная единица: п. 6.2.3

Номер: 309145

Вопрос: *При какой скорости ветра производство работ по разборке (демонтажу) зданий должно быть приостановлено, или прекращено?*

Рисунок:

Ответы:

№1 10 м/с и более

№2 15 м/с и более

№3 20м/с и более

Документ: СНиП 12-04-2002

Структурная единица: п. 4.2.3

Номер: 309157

Вопрос: *Цементобетонные покрытия и основания под покрытия (монолитные) должны разламываться:*

Рисунок:

Ответы:

№1 Бульдозерами или экскаваторами со специальными навесными устройствами для разбивки бетона;

№2 Бетоноломными машинами с последующим окучиванием и вывозкой бетонного лома;

№3 Отбойными молотками;

№4 Специальной техникой и вручную.

Документ: СНиП III-10-75

Структурная единица: п. 2.23

Номер: 309159

Вопрос: *Щебеночные и гравийные покрытия и основания под покрытия следует разбирать, избегая:*

Рисунок:

Ответы:

№1 Нарушения нижележащего слоя грунта;

№2 Загрязнения этих материалов нижележащим грунтом;

№3 Изменения рельфа нижележащего слоя грунта;

№4 Подтопления территории.

Документ: СНиП III-10-75

Структурная единица: п. 2.24

Номер: 309161

Вопрос: *Временные строения (кроме случаев, когда по другим нормам требуются иные противопожарные расстояния) или у противопожарных стен должны располагаться от других зданий и сооружений на расстоянии не менее (в метрах):*

Рисунок:

Ответы:

№1 10

№2 15

№3 20

№4 25

Документ: ППБ-01-03

Структурная единица: п. 24

Номер: 309155

Вопрос: *Асфальтобетонные покрытия дорог, тротуаров и площадок следует разбирать:*

Рисунок:

Ответы:

№1 Путём снятия поверхностного слоя;

№2 Путем вырубки или взламывания асфальтобетона и вывозки его для последующей переработки;

№3 Бетоноломными машинами;

№4 Бульдозерами.

Документ: СНиП III-10-75

Структурная единица: п. 2.22

Номер: 309169

Вопрос: *При разборке строений способом "валки" длина прикрепленных тросов (канатов) должна быть больше высоты здания в (количество раз):*

Рисунок:

Ответы:

№1 2

№2 1,5

№3 3

№4 4

Документ: СНиП 12-04-2002

Структурная единица: п. 4.2.5.

Номер: 309167

Вопрос: *Допускается ли применение ограждения, изображенного на рисунке, для защиты от падения с высоты 1,5м работающих при разборке зданий? Пояснения к рисунку: 1 - колонна здания; 2 - плита перекрытия; 3 - заполнение; 4 - хомут; 5 - знак безопасности.*

Рисунок:

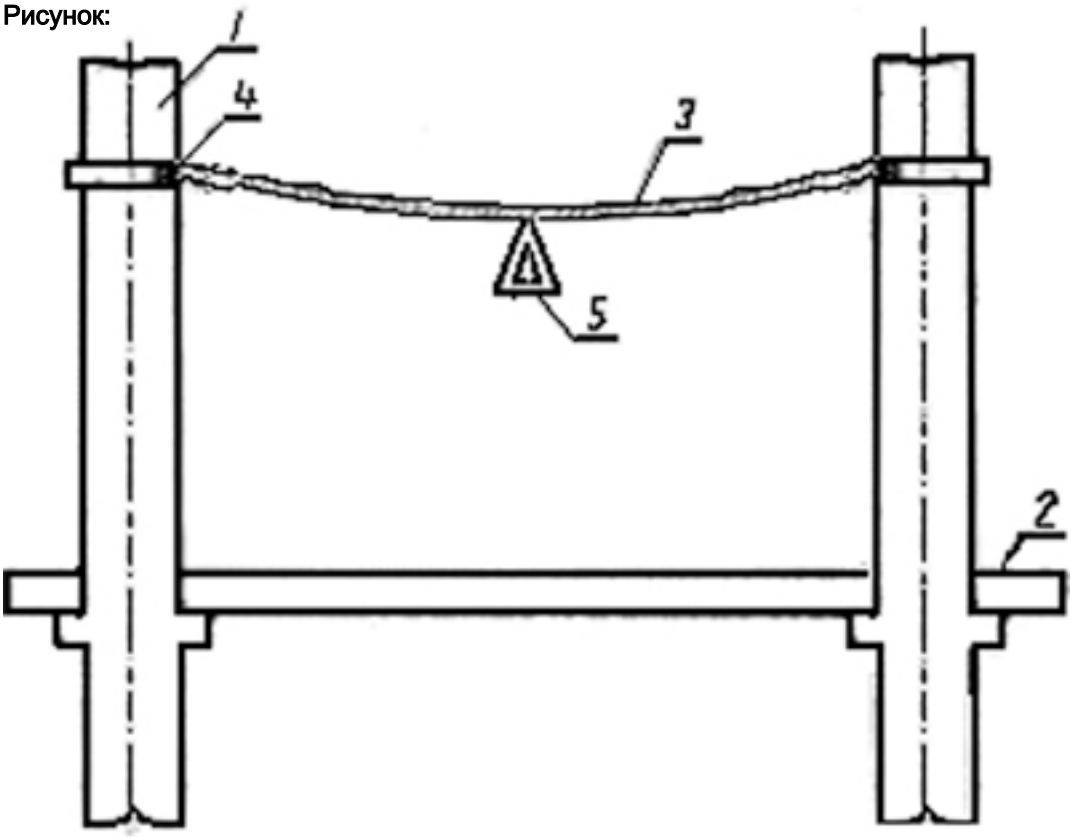

Ответы:

№1 Допускается в любом случае, так как ограждение имеет заполнение (3) в виде каната, прикрепленного к устойчивым конструкциям здания (сооружения)

№2 Допускается в случае, если заполнение (3) ограждения выполнено в виде неметаллического каната, вывешенного на высоте не более 1,1м над уровнем перекрытия.

№3 Не допускается, так как заполнение ограждения (3), с навешенными на нем знаками безопасности, выполнено в виде каната, не рассчитанного на нагрузки от падения.

№4 Не допускается, так как ограждение предназначено только для обозначения опасной зоны, в пределах которой имеется опасность падения с высоты.

Документ: ГОСТ 12.4.059-89

Структурная единица: Приложением 2

Номер: 309168

Вопрос: *На какой высоте вертикального подъема краном емкости со строительным мусором над разбираемой стеной здания допускается ее горизонтальное перемещение?*

Рисунок:

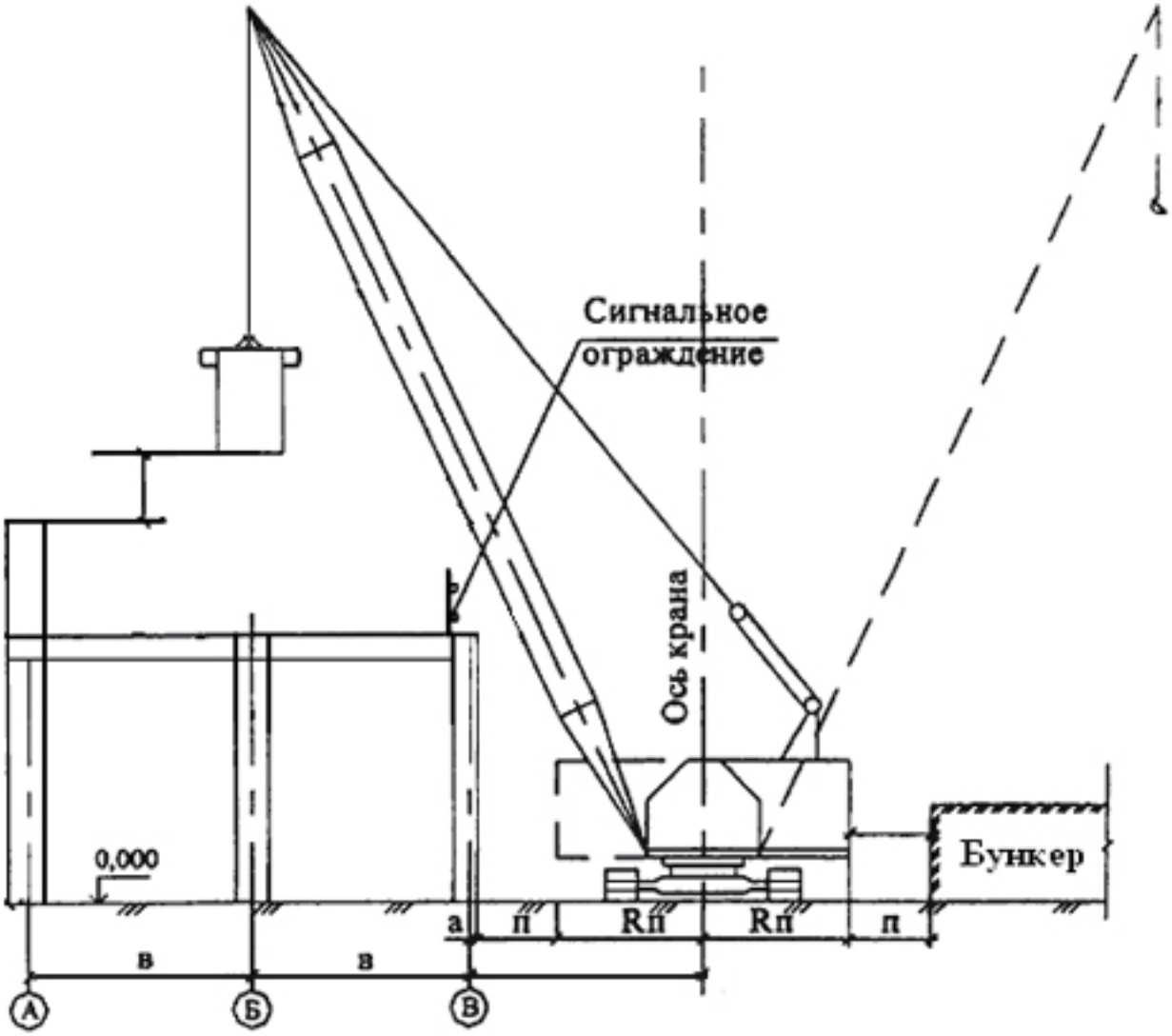

Ответы:

№1 Не менее 0,1м.

№2 Не менее 0,3м.

№3 На высоте, указанной в правилах эксплуатации крана.

№4 Не менее 0,5м.

Документ: СНиП 12-04-2002

Структурная единица: п. 8.3.5

Номер: 309165

Вопрос: *Разведение костров, сжигание отходов и тары не разрешается в пределах установленных нормами проектирования противопожарных расстояний до зданий и сооружений, но не ближе (в метрах):*

Рисунок:

Ответы:

№1 25

№2 50

№3 75

№4 100

Документ: ППБ-01-03

Структурная единица: п. 26

Номер: 309171

Вопрос: *Материалы, получаемые от разборки строений, а также строительный мусор, необходимо опускать по закрытым желобам или в закрытых ящиках или контейнерах при помощи грузоподъемных кранов. Нижний конец желоба должен находиться над землей или входить в бункер не выше (в метрах):*

Рисунок:

Ответы:

№1 1

№2 1,5

№3 2

№4 2,5

Документ: СНиП 12-04-2002

Структурная единица: п. 4.2.8.

Номер: 309174

Вопрос: *Какое минимальное расстояние должно быть между стрелой крана и сигнальным ограждением (выступающей частью демонтируемого здания)?*

Рисунок:

Ответы:

№1 Не менее 0,25м.

№2 Не менее 0,3м.

№3 Не менее 0,4м.

№4 Не менее 0,5м.

Документ: РД-11-06-2007

Структурная единица: п. 4.9

Номер: 309177

Вопрос: *К особым нагрузкам следует относить:*

Рисунок:

Ответы:

№1 сейсмические воздействия;

№2 взрывные воздействия;

№3 воздействия, обусловленные деформациями основания, сопровождающимися коренным изменением структуры грунта (при замачивании просадочных грунтов) или оседанием его в районах горных выработок и в карстовых;

№4 все варианты ответов.

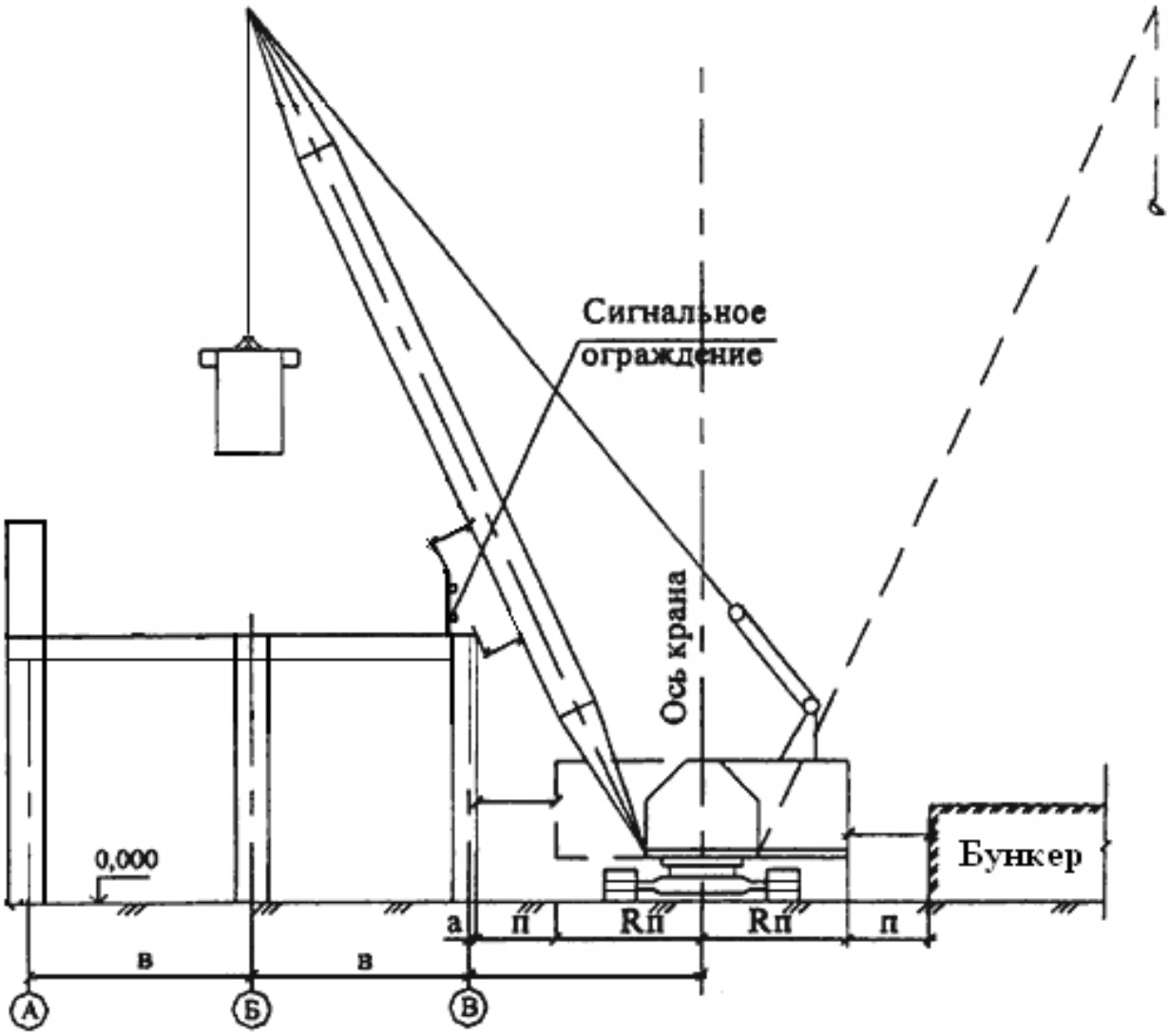

Документ: СНиП 2.01.07-85*

Структурная единица: п. 1.9

Номер: 309179

Вопрос: *На восприятие каких нормативных нагрузок должны быть рассчитаны страховочные инвентарные ограждения опасных мест при разборке (демонтаже) зданий и сооружений?*

Рисунок:

Ответы:

№1 На прочность и устойчивость к действию горизонтальной сосредоточенной нагрузки не менее 700 Н (70 кгс), приложенной в любой точке по высоте ограждения в середине пролета, а страховочные наружные, кроме того, на прочность к действию груза массой 100 кг, падающего с высоты 1 м от уровня рабочего места в середине пролета.

№2 На прочность и устойчивость к действию горизонтальной сосредоточенной нагрузки не менее 700 Н (70 кгс), приложенной в любой точке по высоте ограждения в середине пролета, а страховочные наружные, кроме того, на прочность к действию груза массой 100 кг, падающего с высоты 1,5 м от уровня рабочего места в середине пролета.

№3 На прочность и устойчивость к действию горизонтальной сосредоточенной нагрузки не менее 800 Н (80 кгс), приложенной в любой точке по высоте ограждения в середине пролета, а страховочные наружные, кроме

того, на прочность к действию груза массой 150 кг, падающего с высоты 1 м от уровня рабочего места в середине пролета.

№4 На прочность и устойчивость к действию горизонтальной сосредоточенной нагрузки не менее 700 Н (70 кгс), приложенной в любой точке по высоте ограждения в середине пролета, а страховочные наружные, кроме того, на прочность к действию груза массой 150 кг, падающего с высоты 1,5 м от уровня рабочего места в середине пролета.

Документ: ГОСТ 12.4.059-89

Структурная единица: п.2.2.2

Номер: 309183

Вопрос: *Какое минимальное расстояние по вертикали должно быть между стрелой крана и перекрытием (покрытием) здания и других площадок, на которых могут находиться люди, при механизированном ведении демонтажных работ?*

Рисунок:

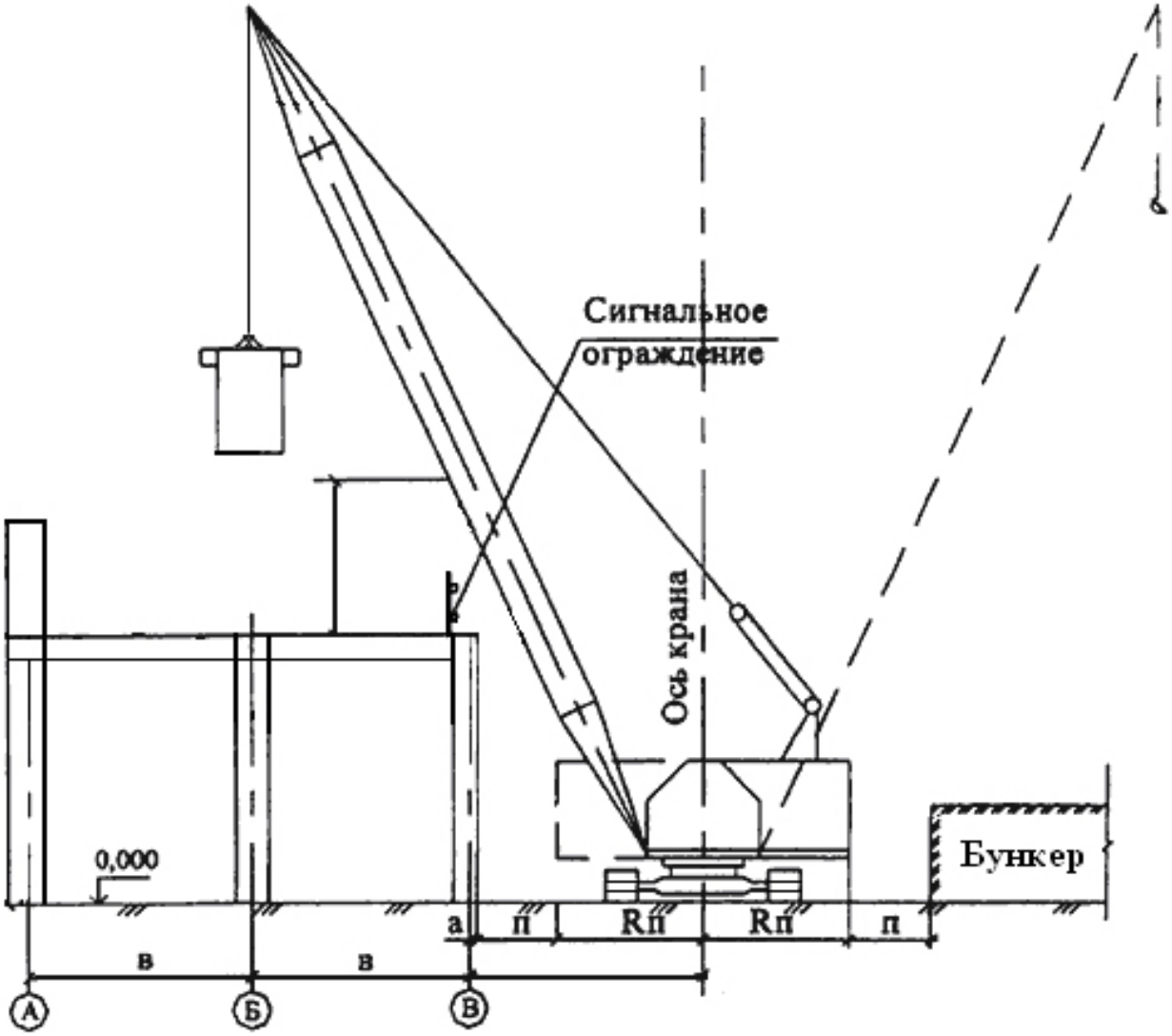

Ответы:

№1 Не менее 1,5м.

№2 Не менее 1,8м.

№3 Не менее 2,0м.

№4 Не менее 2,2м.

Документ: РД-11-06-2007

Структурная единица: п. 4.9

Номер: 309181

Вопрос: *Новую кладку заменяемых простенков и столбов следует не доводить до старой на:*

Рисунок:

Ответы:

№1 1 – 2 см;

№2 3 - 4 см ;

№3 5 – 6 см;

№4 7 – 8 см.

Документ: СНиП 3.03.01-87

Структурная единица: п. 7.84

Номер: 314696

Вопрос: *Каким требованиям должна отвечать лебедка, применяемая для валки стен при сносе зданий и сооружений? Пояснения к рисунку: 1 – лебедки; 2 – защитный экран; 3 – канат; 4 – обрушиваемый элемент; 5 – перекрытие; 6 – стена.*

Рисунок:

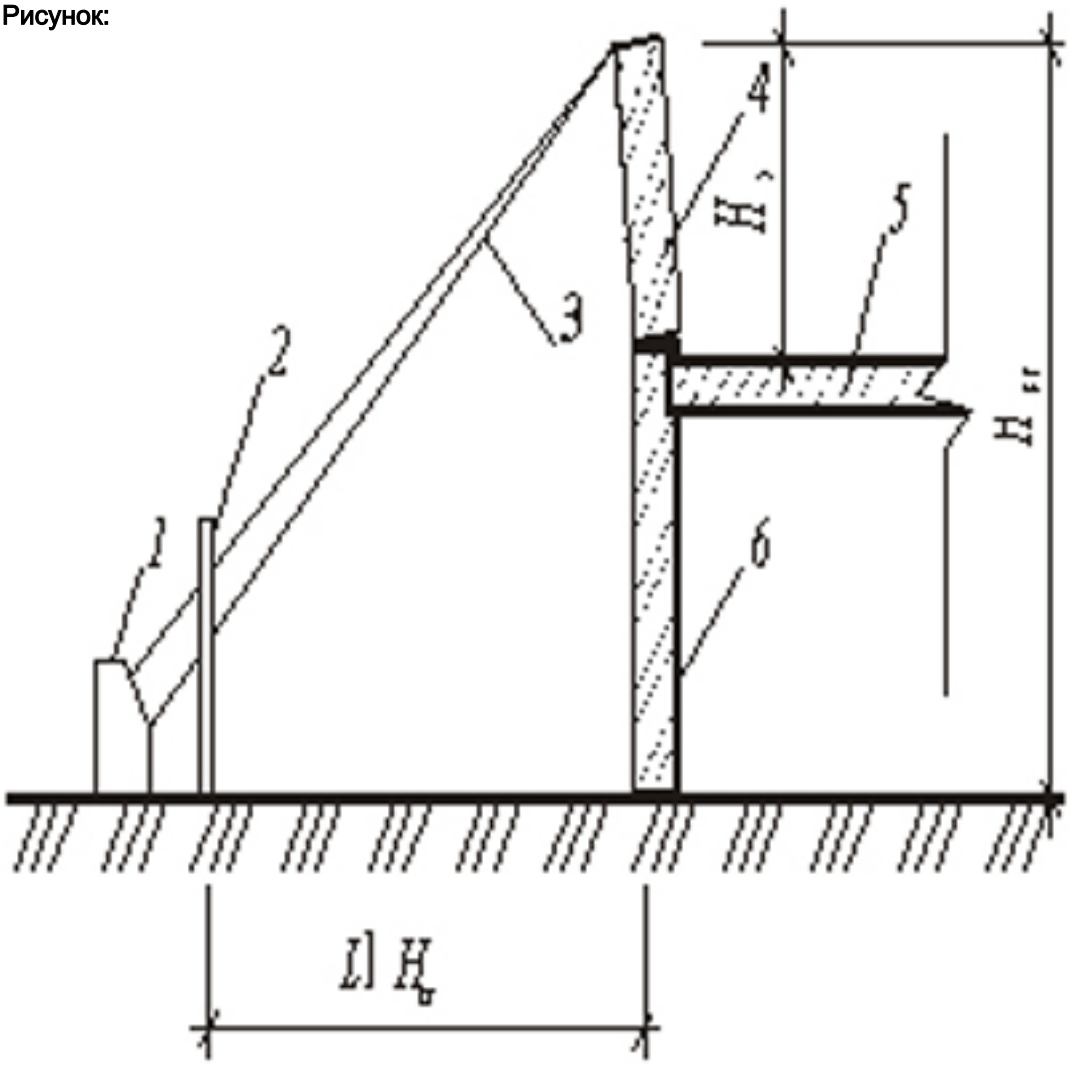

Ответы:

№1 Лебедка устанавливается на земле или эстакаде, должна быть загружена балластом, вес которого должен не менее чем в 1,5 раза превышать тяговое усилие лебедки. Балласт должен быть размещен на раме лебедки.

№2 Лебедка устанавливается эстакаде, должна быть загружена балластом, вес которого должен не менее чем в 2,5 раза превышать тяговое усилие лебедки. Балласт должен быть закреплен на раме лебедки.

№3 Лебедка устанавливается на земле, должна быть загружена балластом, вес которого должен не менее чем в 2 раза превышать тяговое усилие лебедки. Балласт должен быть закреплен на раме лебедки.

№4 Лебедка устанавливается на земле, должна быть загружена балластом, вес которого должен не менее чем в 1,25 раза превышать тяговое усилие лебедки. Балласт должен быть размещен на раме лебедки.

Документ: СНиП 12-03-2001

Структурная единица: п. 7.4.2

Номер: 314700

Вопрос: *Какое количество монтажников требуется для данной схемы демонтажа стеновых панелей.*

Рисунок:

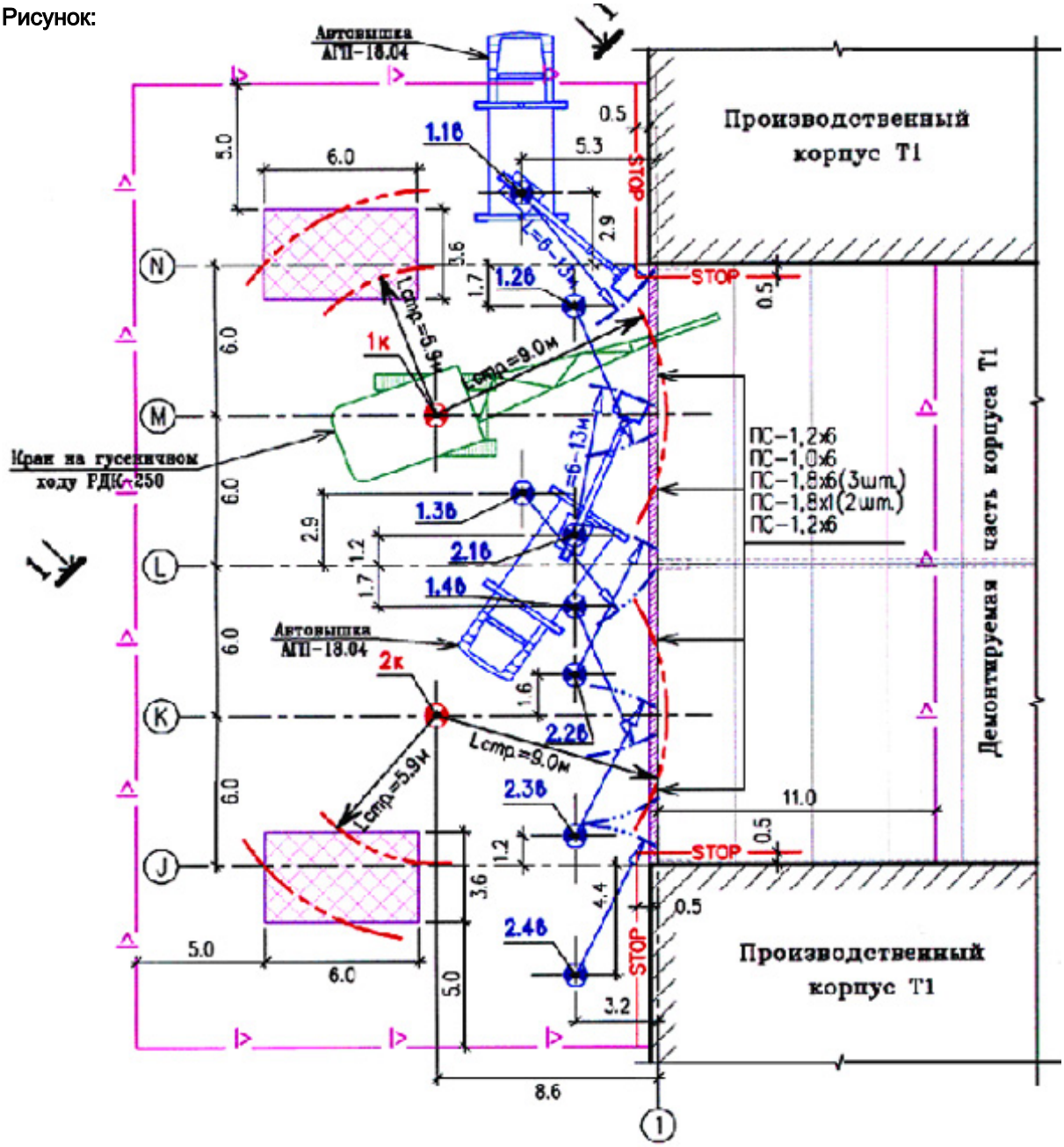

Ответы:

№1 1

№2 2

№3 3

№4 4

№5 5

№6 6

Документ:

Структурная единица:

Номер: 314697

Вопрос: *Наибольший вес демонтируемого железобетонного блока или металлического элемента не должен превышать:*

Рисунок:

Ответы:

№1 грузоподъемности кранов при наибольшем вылете стрелы;

№2 половины грузоподъемности кранов при наибольшем вылете стрелы;

№3 1/4 грузоподъемности кранов при наибольшем вылете стрелы.

№4 3/4 грузоподъемности кранов при наибольшем вылете стрелы.

Документ: СНиП III-10-75

Структурная единица: . 2.17

Номер: 314699

Вопрос: *Снятие щебеночных и гравийных покрытий и оснований под покрытия следует начинать:*

Рисунок:

Ответы:

№1 с рыхления покрытия или основания;

№2 со складирования в кучи щебня или гравия;

№3 со снятия бордюрных камней с последующей вывозкой указанных материалов для повторного использования;

№4 все указанные варианты.

Документ: СНиП III-10-75

Структурная единица: п. 2.24

Номер: 314701

Вопрос: *Какой состав звена рабочих необходим для демонтажа плит покрытия по данной схеме:*

Рисунок:

Ответы:

№1 3 человека (монтажник, сварщик, стропальщик);

№2 4 человека (2 монтажника сварщик, стропальщик);

№3 4 человека (монтажник, бетонщик, сварщик, стропальщик);

№4 5 человек (два монтажника; сварщик; два стропальщика);

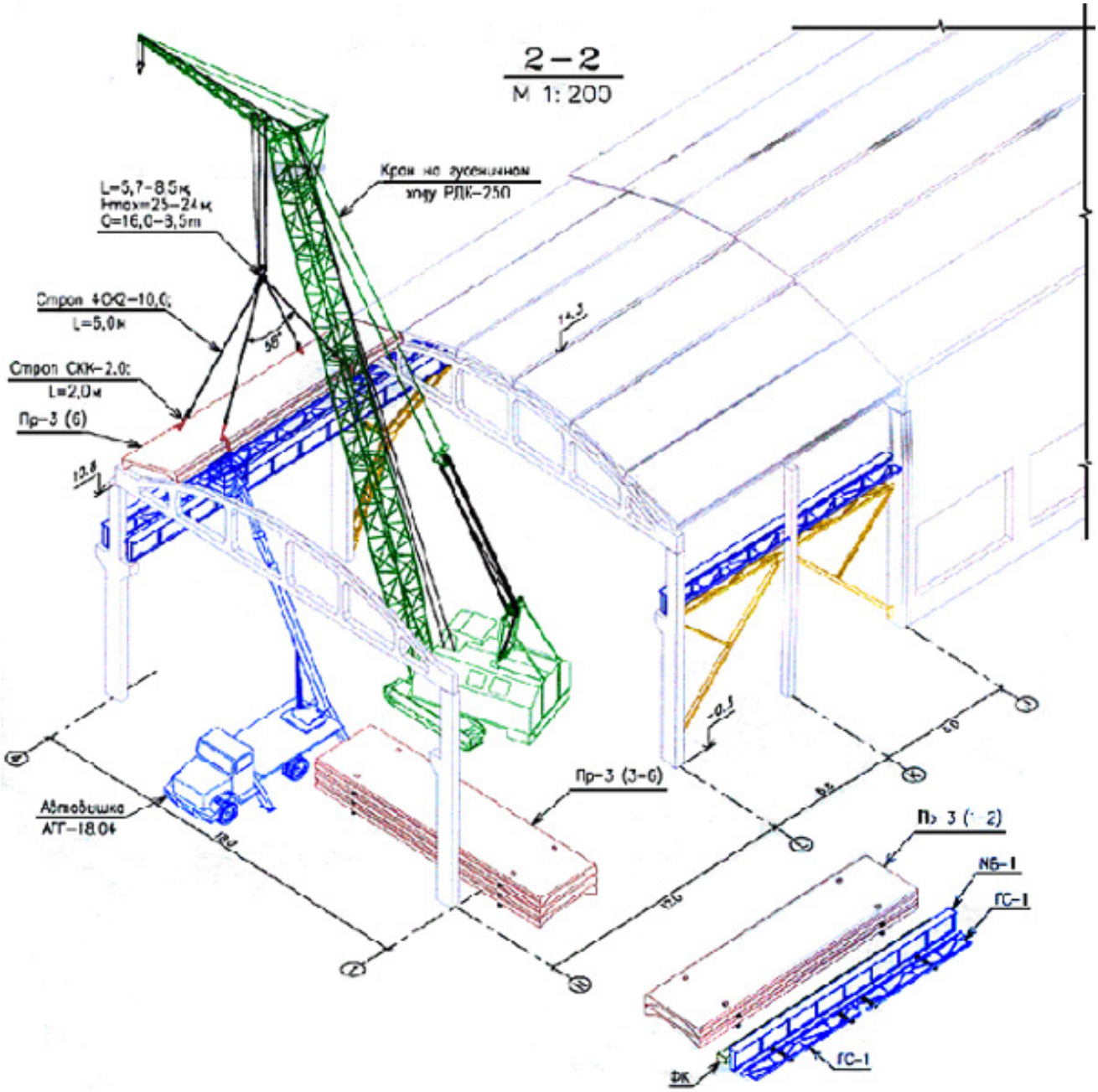

№5 4 человека (два монтажника, два стропальщика).

Документ: Типовая технологическая карта

Структурная единица: п. 3.2

Номер: 314698

Вопрос: *Работы по разборке подземных коммуникаций должны начинаться:*

Рисунок:

Ответы:

№1 с разработки грунта по трассе подземных коммуникаций;

№2 со снятия растительного грунта в прилегающих к ним зонах разборки и уборки его в специально отведенные места;

№3 с разборки каналов подземных коммуникаций;

№4 с резки подземных коммуникаций на части.

Документ: СНиП III-10-75

Структурная единица: п. 2.21

Номер: 314702

Вопрос: *На каком безопасном удалении (С) от здания с подвалом допускается установка грузоподъемных машин без проверочных расчетов, подтверждающих устойчивость стен подвалов, фундаментов и других строительных конструкций на крановые нагрузки?*

Рисунок:

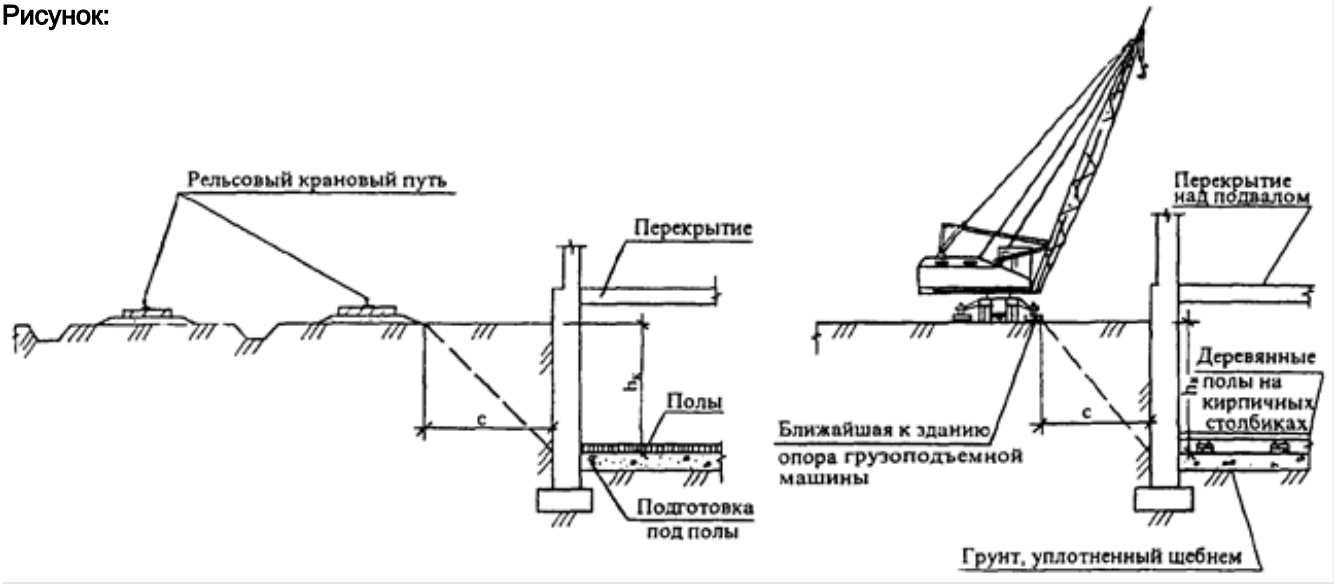

Ответы:

№1 На растоянии, не меньше, чем глубина подвала hп.

№2 На расстоянии, не менее чем в 2 раза превышающем глубину подвала hп.

№3 На любом расстоянии, при условии сохранения существующего перекрытия над подвалом.

№4 На расстоянии, не менее чем в 1,5 раза превышающем глубину подвала hп.

№5 На расстоянии, превышающем размеры призмы обрушения для грунта с не укрепленным откосом выемки.

№6 На расстоянии, превышающем размеры призмы обрушения для грунта, образующейся с учетом крепления откоса выемки.

Документ: РД-11-06-2007

Структурная единица: п. 4.8

Номер: 314704

Вопрос: *При соблюдении каких условий допускается производство демонтажных работ в стесненных условиях, как показано на рисунке?*

Рисунок:

Ответы:

№1 1. Перекрытие верхнего этажа эксплуатируемого здания не находится в опасной зоне возможного падения предметов, определяемой в зависимости от высоты возможного падения груза до перекрытия верхнего этажа эксплуатируемого здания.2. Оконные, дверные проемы эксплуатируемого здания и его отдельных частей, попадающие в зону возможного падения предметов, закрыты защитными ограждениями.3. Входы и выходы эксплуатируемого здания устроены за пределами опасной зоны.4. Перемещение грузов, производится на расстоянии не менее 1 м от стены или выступающих конструкций здания при максимальной высоте подъема груза меньше высоты здания.

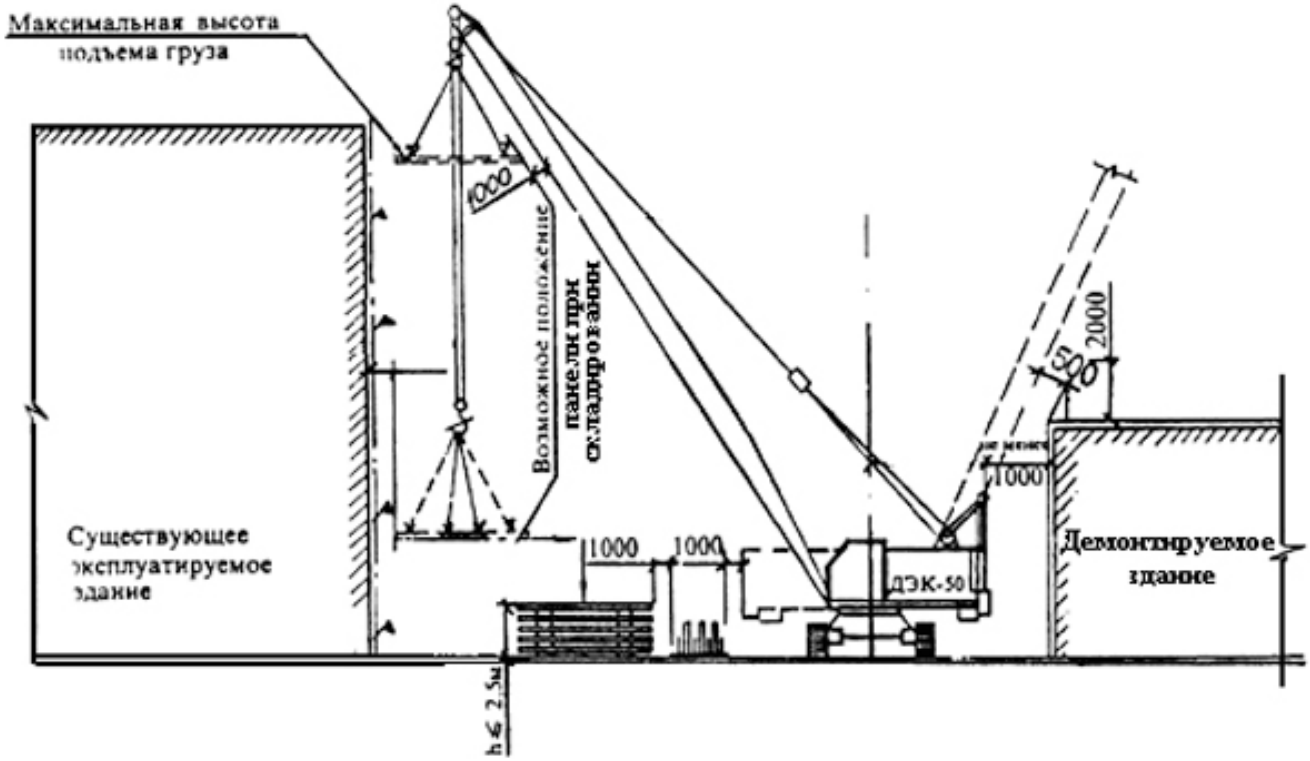

№2 1. Максимальная высота подъема груза краном меньше высоты эксплуатируемого здания.2. Оконные, дверные проемы эксплуатируемого здания и его отдельных частей, попадающие в зону возможного падения предметов, закрыты защитными ограждениями3. Входы и выходы эксплуатируемого здания, попадающие в опасную зону, защищены сверху козырьком шириной не менее 2м от стены здания. Угол, образуемый между козырьком и выше расположенной стеной над входом, должен быть 50 — 60°.4. Перемещение грузов, производится на расстоянии не менее 1 м от стены или выступающих конструкций здания

№3 1. Максимальная высота подъема груза краном не превышает высоту эксплуатируемого здания.2. Оконные, дверные проемы эксплуатируемого здания и его отдельных частей, обращенные в сторону места производства демонтажных работ, закрыты защитными ограждениями.3. Входы и выходы эксплуатируемого здания, попадающие в опасную зону, закрыты для пользования.4. Перемещение грузов, производится на расстоянии не менее 0,5 м от стены или выступающих конструкций здания при максимальной высоте подъема груза меньше высоты здания.

№4 1. Максимальная высота подъема груза меньше высоты здания за счет применения средств для искусственного ограничения зоны работы стрелового крана.2. Оконные, дверные проемы эксплуатируемого здания и его отдельных частей, попа-дающие в зону возможного падения предметов, закрыты защитными ограждениями;3. Входы и выходы эксплуатируемого здания, попадающие в опасную зону, защищены сверху козырьком шириной не менее 2м от стены здания. Угол, образуемый между козырьком и выше расположенной стеной над входом, должен быть 50 — 60°.4. Перемещение грузов, производится на расстоянии не менее 1 м от стены или выступающих конструкций здания.

№5 1. Перекрытие верхнего этажа эксплуатируемого здания не находится в опасной зоне возможного падения предметов, определяемой в зависимости от высоты возможного падения груза до перекрытия верхнего этажа эксплуатируемого здания.2. Оконные, дверные проемы эксплуатируемого здания и его отдельных частей, попадающие в зону возможного падения предметов, закрыты предохранительными сетками.3. Входы и выходы эксплуатируемого здания устроены за пределами опасной зоны.4. Перемещение грузов, производится на расстоянии не менее 0,5 м от стены или выступающих конструкций здания при максимальной высоте

подъема груза меньше высоты здания

№6 1. Максимальная высота подъема груза краном меньше высоты эксплуатируемого здания.2. Оконные, дверные проемы эксплуатируемого здания и его отдельных частей, обращенные в сторону места производства демонтажных работ, закрыты защитными ограждениями.3. Входы и выходы эксплуатируемого здания, попадающие в опасную зону, закрыты для пользования.4. Перемещение грузов, производится на расстоянии не менее 1 м от стены или выступающих конструкций здания при максимальной высоте подъема груза меньше высоты здания

Документ: РД-11-06-2007

Структурная единица: п. 5.15

Номер: 314703

Вопрос: *Какое минимальное расстояние отлета падающего груза (X) должно учитываться при определении границ опасной зоны вблизи демонтируемого здания высотой 9,5м? Пояснения к рисунку: Lг – наибольший габарит падающего груза; X- минимальное расстояние отлета падающего груза.*

Рисунок:

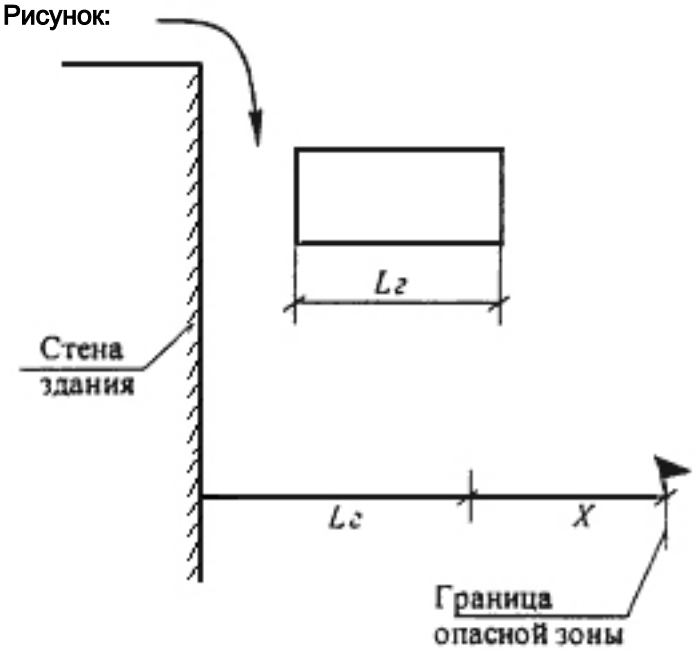

Ответы:

№1 Не менее 3,0м.

№2 Не менее 3,5м.

№3 Не менее 5,0м.

№4 Не менее 7,0м.

№5 Не менее двойного наибольшего габарита Lг падающего груза.

№6 Не менее 9,5м.

Документ: СНиП 12-03-2001

Структурная единица: п. Г1 Приложения Г

Номер: 309203

Вопрос: *На каком удалении должны располагаться временные строения и отдельные блок-контейнерые здания от других зданий и сооружений на строительной площадке?*

Рисунок:

Ответы:

№1 не менее 15 м;

№2 не менее 10 м;

№3 не менее 5 м из условия проезда пожарных машин;

№4 ограничения отсутствуют.

Документ: ППБ-01-03

Структурная единица: П. 24

Номер: 309191

Вопрос: *Как осуществляется разработка грунта в пределах охранных зон подземных коммуникаций?*

Рисунок:

Ответы:

№1 в присутствии технического надзора;

№2 в присутствии производителя работ;

№3 при наличии письменного разрешения эксплуатирующих организаций

№4 по личному указанию представителя владельца коммуникации.

Документ:

Структурная единица:

Номер: 309187

Вопрос: *На какой высоте должны устанавливаться светильники общего освещения напряжением 127 и 220 В на строительной площадке?*

Рисунок:

Ответы:

№1 на любой, не мешающей проходу человека, но не менее 2 ,0 м;

№2 на высоте не менее 2,5 м от уровня земли;

№3 на высоте не менее 3,0 м;

№4 на высоте не менее 3,5 м.

Документ: СНиП 12-03-2001

Структурная единица: П. 6.4.4

Номер: 309189

Вопрос: *Сколько въездов на территорию строительства площадью до 5 га предусматривается по противопожарным требованиям?*

Рисунок:

Ответы:

№1 один;

№2 один при ширине въезда более 4 м;

№3 два, расположенные с противоположных сторон площадки;

№4 не менее двух.

Документ: Необязательный

Структурная единица:

Номер: 309185

Вопрос: *Каким способом осуществляется разводка временных электросетей напряжением до 1000 В?*

Рисунок:

Ответы:

№1 изолированными проводами или кабелями на опорах;

№2 только кабелем, проложенным в земле;

№3 обычным электрическим проводом на деревянных опорах (столбах);

№4 алюминиевыми проводами по кольцевой схеме.

Документ: СНиП 12-03-2001

Структурная единица: П. 6.4.3.

Номер: 309201

Вопрос: *Какие требования предъявляются к покрытиям подъездных дорог на примыкании к дорогам общего пользования?*

Рисунок:

Ответы:

№1 иметь твердое покрытие;

№2 иметь покрытие из асфальтобетона;

№3 иметь покрытие прочностью не менее 1000 Мпа;

№4 требование к покрытию отсутствует.

Документ: 8 ноября 2007 г. N 257-ФЗ

Структурная единица: Статья 20. Часть 3

Номер: 309193

Вопрос: *Каков порядок выполнения работ по устройству дренажа?*

Рисунок:

Ответы:

№1 земляные работы следует начинать со сбросных участков с продвижением в сторону более высоких отметок, а укладку труб и фильтрующих материалов - с водораздельных участков с продвижением в сторону сброса

№2 земляные работы следует начинать с водораздельных участков с продвижением в сторону сброса с одновременной укладкой труб;

№3 земляные работы следует начинать со сбросных участков с продвижением в сторону более высоких отметок с одновременной укладкой труб;

№4 порядок выполнения работ не имеет значения.

Документ: Пособие к СНиП 3.02.01-83

Структурная единица: П.2.6

Номер: 309195

Вопрос: *Какова ширина вскрытия полосы дороги при разработке траншеи под инженерные коммуникации при асфальтобетонном покрытии?*

Рисунок:

Ответы:

№1 на 10 см больше ширины траншеи по верху с каждой стороны с учетом креплений;

№2 равная ширине траншеи по верху;

№3 на 0,5 м больше ширины траншеи по верху;

№4 на 20 см больше ширины траншеи с каждой стороны с учетом креплений.

Документ: СНиП 3.02.01-87

Структурная единица: П.3.23

Номер: 309205

Вопрос: *Какому уровню ответственности по требованиям безопасности к зданиям и сооружениям соответствуют временные: дороги, площадки, инженерные сети и сооружения?*

Рисунок:

Ответы:

№1 нормальному;

№2 пониженному.

Документ: 384-ФЗ

Структурная единица: п.10.

Номер: 309197

Вопрос: *Назовите критерии, в соответствии с которыми автомобильные дороги подразделяются на классы: автомагистраль, скоростная автомобильная дорога и обычная автомобильная дорога.*

Рисунок:

Ответы:

№1 условия движения и доступ к ним;

№2 расчетная скорость и капитальность покрытия;

№3 интенсивность движения, ширина проезжей части и обочин;

№4 транспортно-эксплуатационные характеристики.

Документ: постановление

Структурная единица: П.2

Номер: 309199

Вопрос: *Какие автомобильные дороги считаются временными?*

Рисунок:

Ответы:

№1 сооружаемые на срок службы менее 5 лет;

№2 сооружаемые на период строительства, но не более 3 лет;

№3 не имеющие покрытия;

№4 имеющие покрытие сборно-разборного типа.

Документ: СНиП

Структурная единица: *

Номер: 314761

Вопрос: *Каким документом должен быть определен состав временных зданий и сооружений, размещаемых на территории строительной площадки?*

Рисунок:

Ответы:

№1 Стройгенпланом, разрабатываемым в составе проекта организации строительства (ПОС).

№2 Стройгенпланом, разрабатываемым в составе проекта производства работ (ППР).

Документ:

Структурная единица:

Номер: 314762

Вопрос: *Можно ли отнести дорогу III категории к классу «скоростной автомобильной дороги» в соответствии действующей в Российской Федерации классификации?*

Рисунок:

Ответы:

№1 да;

№2 нет.

Документ: постановление

Структурная единица: П. 3

Номер: 314765

Вопрос: *Кто принимает решение о вводе в эксплуатацию временных зданий и сооружений, расположенных на стройплощадке?*

Рисунок:

Ответы:

№1 Ответственный производитель работ по объекту.

№2 Главный инженер подрядной организации

Документ: СП 48.13330-2011

Структурная единица: п.5.12

Номер: 314763

Вопрос: *Требуется ли ограничивать длину прямой в плане на равнинной местности для подъездной дороги V категории?*

Рисунок:

Ответы:

№1 не требуется для дорог IV и V категорий;

№2 да, предельная длина прямой в плане на равнинной местности должна быть не более 1500-2000 м;

Документ: СНиП

Структурная единица: П. 4.32

Номер: 314764

Вопрос: *Ограничивается ли нормами возвышение бровки земляного полотна на подходах к водопропускным трубам при безнапорном режиме протекания воды?*

Рисунок:

Ответы:

№1 да, не менее чем на 0,5 м при безнапортном режиме;

№2 нет

Документ: 2.05.06-85*

Структурная единица: П. 6.63

Номер: 314767

Вопрос: *Требуется ли составлять акт на скрытые работы на засыпку выемок в местах пересечения с дорогами, тротуарами и иными территориями с дорожным покрытием?*

Рисунок:

Ответы:

№1 да;

№2 нет.

Документ: СНиП 3.02.01-87

Структурная единица: приложение 2. П.1.

Номер: 314769

Вопрос: *Требуется ли перед укладкой асфальтобетонной смеси обрабатывать основание жидким битумом или битумной эмульсией?*

Рисунок:

Ответы:

№1 да;

№2 нет.

Документ: СНиП III-10-75

Структурная единица: П. 3.12

Номер: 314768

Вопрос: *Разрешается ли использовать плодородный слой в качестве подсыпки в основании временных зданий?*

Рисунок:

Ответы:

№1 да;

№2 нет.

Документ: СНиП 3.02.01-87

Структурная единица: П.9.5.

Номер: 314770

Вопрос: *В какой последовательности укладываются фильтрующие слои?*

Рисунок:

Ответы:

№1 более крупный камень укладывается сверху, а более мелкий - снизу.

№2 более крупный камень укладывается вниз, а более мелкий - сверху.

Документ: СНиП III-10-75

Структурная единица: . 5.3.

Номер: 314766

Вопрос: *Следует ли разбирать песчаное основание толщиной 6 см с целью последующего использования песка?*

Рисунок:

Ответы:

№1 да;

№2 нет.

Документ: СНиП III-10-75

Структурная единица: П. 2.25

Номер: 314774

Вопрос: *Какой критерий положен в основу классификации подъездных автомобильных дорог на категории?*

Рисунок:

Ответы:

№1 транспортно-эксплуатационные характеристики;

№2 условия движения и доступ;

№3 расчетная скорость;

№4 расчетная интенсивность и значимость.

Документ: СНиП

Структурная единица: Табл. 1*, примечание 1.

Номер: 314775

Вопрос: *Каковы нормативные требования к габаритам для пропуска транспортных средств по дорогам общего пользования V категории?*

Рисунок:

Ответы:

№1 длина одиночных автомобилей до 12 м и автопоездов до 20 м, ширина до 2,5 м, высота до 3,8 м;

№2 длина автомобилей до 20 м, ширина до 2,5 м, высота до 4,0 м;

№3 ограничивается только высота до 4,0 м.

Документ: СНиП

Структурная единица: П.1.8

Номер: 314773

Вопрос: *При каких погодных условиях работающие на открытом воздухе и в неотапливаемых помещениях должны обеспечиваться помещениями для обогрева?*

Рисунок:

Ответы:

№1 при температуре воздуха на рабочих местах ниже 10 °С;

№2 при сильном ветре и дожде в осенний период;

№3 при заморозках и появлении по утрам инея на земле.

№4 при любых погодных условиях, если срок строительства более одного года.

Документ: СНиП 12-03-2001

Структурная единица: П. 6.2.13

Номер: 314771

Вопрос: *Кто и когда выполняет подготовительные работы по организации стройплощадки?*

Рисунок:

Ответы:

№1 генподрядная организация до начала строительства;

№2 подрядная организация в период строительства;

№3 заказчик (застройщик) до начала строительства;

№4 инвестор перед началом строительства.

Документ: СНиП 12-04-2002

Структурная единица: П.3.3.

Номер: 314772

Вопрос: *Как должен быть оборудован переход через траншеи, ямы, канавы, имеющиеся на строительной площадке?*

Рисунок:

Ответы:

№1 Должно быть выставлено сигнальное ограждение выемки.

№2 Должен быть установлен переходный мостик шириной не менее 1м, огражденный с обеих сторон перилами высотой не менее 1,1м, со сплошной обшивкой внизу на высоту 0,15м и с дополнительной ограждающей планкой на высоте 0,5м от настила»

№3 Должен быть установлен переходный мостик шириной не менее 1,2м, огражденный с обеих сторон перилами высотой не менее 1,5м, со сплошной обшивкой внизу на высоту 0,10м и с дополнительной ограждающей планкой на высоте 0,7м от настила»

№4 Должно быть выставлено защитное ограждение выемки.

Документ: СНиП 12-03-2001

Структурная единица: п. 6.2.9

Номер: 314776

Вопрос: *Укажите минимальную допускаемую величину уклона канав, кюветов и поверхности при планировке территории и устройстве временных дорог.*

Рисунок:

Ответы:

№1 не менее 0,005 и в исключительных случаях - не менее 0,003;

№2 0,002;

№3 0,003;

№4 0,004.

Документ: СНиП III-10-75

Структурная единица: П. 1.13

Номер: 314777

Вопрос: *Как документально оформляется окончание выполнения подготовительных работ на строительной площадке?*

Рисунок:

Ответы:

№1 Окончание подготовительных работ на строительной площадке должно быть принято по акту о выполнении мероприятий по безопасности труда, оформленного согласно приложению к СНиП 12- 03-2001.

№2 Окончание подготовительных работ на строительной площадке должно быть принято по акту освидетельствования скрытых работ, оформленного согласно приложению к СНиП 12-01- 2004.

№3 Окончание подготовительных работ на строительной площадке должно быть оформлено записью в общем журнале работ, оформленного согласно приложению к СНиП 12- 01- 2004.

Документ: СНиП 12-03-2001

Структурная единица: п.6.1.1

Номер: 314778

Вопрос: *Укажите минимальное возвышение бровки земляного полотна в насыпи над расчетным уровнем снегового покрова для временной дороги IV категории.*

Рисунок:

Ответы:

№1 1,0 м;

№2 0,7 м;

№3 0,5 м;

№4 0,4 м.

Документ: СНиП

Структурная единица: П. 6.33.

Номер: 314780

Вопрос: *Как должен устраиваться защитный козырек на ограждениях строительных площадок?*

Рисунок:

Ответы:

№1 Защитный козырек должен устанавливаться по верху ограждения с подъемом к горизонту под углом 10 градусов в сторону тротуара или проезжей части.
№2 Защитный козырек должен устанавливаться по верху ограждения с подъемом к горизонту под углом 20 градусов в сторону тротуара или проезжей части.
№3 Защитный козырек должен устанавливаться по верху ограждения с подъемом к горизонту под углом 30 градусов в сторону тротуара или проезжей части.
Документ: ГОСТ 23407-78
Структурная единица: п.2.2.7

Номер: 314779
Вопрос: *Какова нормативная ширина придорожной полосы установлена для дороги V категории?*
Рисунок:
Ответы:
№1 25 м;
№2 требование отсутствует;
№3 10 м;
№4 50 м.
Документ: 8 ноября 2007 г. N 257-ФЗ
Структурная единица: Статья 20. Часть 2.

Номер: 314781
Вопрос: *При каких условиях следует устраивать односкатный поперечный профиль на дорогах V категории?*
Рисунок:
Ответы:
№1 на кривых в плане радиусом не более 2000 м;
№2 на кривых в плане радиусом не более 3000 м;
№3 на косогорах с крутизной более 1:3 в сторону возвышения;
№4 в равнинной местности на прямолинейных участках (не менее 2 км) трассы.
Документ: СНиП
Структурная единица: П. 4.14

Номер: 314784
Вопрос: *В каком месте при устройстве виража необходимо предусматривать уширение проезжей части на подъездной дороге V категории?*
Рисунок:
Ответы:
№1 с внутренней стороны за счет обочин, при этом ширина обочин должна быть не менее 1,0 м;
№2 с внешней стороны за счет обочин, при этом ширина обочин должна быть не менее 1,0 м;
№3 с внутренней стороны за счет увеличения ширины земляного полотна;
№4 на подъездной дороге при устройстве виража уширение проезжей части допускается не предусматривать, но производится уширение обочин.

Документ: СНиП

Структурная единица: П. 4.19

Номер: 314785

Вопрос: *Какие нормативные требования к боковой видимости прилегающей к дороге полосы предъявляются на дорогах V категории?*

Рисунок:

Ответы:

№1 обеспечивать боковую видимость прилегающей к дороге полосы на расстоянии 15 м;

№2 обеспечивать боковую видимость прилегающей к дороге полосы на расстоянии не менее 25 м;

№3 обеспечивать боковую видимость прилегающей к дороге полосы на расстоянии 50 м;

№4 обеспечивать боковую видимость прилегающей к дороге полосы на расстоянии 100 м.

Документ: СНиП

Структурная единица: П. 4.20*

Номер: 314782

Вопрос: *На какое расстояние от верхних бровок незакрепленных выемок (котлованов, траншей) должны быть удалены площадки складирования строительных материалов и конструкций, транспортные пути?*

Рисунок:

Ответы:

№1 На расстоянии не менее 1м.

№2 На расстоянии не менее 1,5 м.

№3 На расстояние, превышающее пределы призмы обрушения грунта незакрепленной выемки (котлована, траншеи).

№4 На расстояние, 2-х кратно превышающее глубину незакрепленной выемки (котлована, траншеи).

Документ: СНиП 12-03-2001

Структурная единица: п. 6.3.1

Номер: 314783

Вопрос: *Каким требованиям должны соответствовать внутренние автомобильные дороги производственных территорий?*

Рисунок:

Ответы:

№1 Должны обеспечивать необходимую пропускную способность автотранспорта.

№2 Должны соответствовать действующим строительным нормам и правилам по проектированию и возведению автомобильных дорог.

№3 Должны соответствовать строительным нормам и правилам и быть оборудованы соответствующими дорожными знаками, регламентирующими порядок движения транспортных средств и строительных машин в соответствии с Правилами дорожного движения РФ.

№4 Должны быть оборудованы соответствующими дорожными знаками, регламентирующими порядок движения транспортных средств и строительных машин в соответствии с Правилами дорожного движения РФ.

Документ: СНиП 12-03-2001

Структурная единица: п. 6.2.6

Номер: 314786

Вопрос: *Какой должна быть ширина временных автотранспортных дорог при однополосном движении?*

Рисунок:

Ответы:

№1 3,5м с уширением до 6,5м под разгрузочные площадки для автотранспорта (при большегрузных машинах - 7,0м).

№2 3,0м с уширением до 5,0 под разгрузочные площадки для автотранспорта (при большегрузных машинах - 7,0м).

№3 4,0м с уширением до 6,5 под разгрузочные площадки для автотранспорта (при большегрузных машинах - 7,5м).

№4 3,0м с уширением до 6,5м под разгрузочные площадки для автотранспорта (при большегрузных машинах - 7,0м).

Документ: РД-11-06-2007

Структурная единица: п.8.17

Номер: 314790

Вопрос: *Какие требования следует выполнять при использовании в одной насыпи (в одном поперечнике земляного полотна) грунтов различных типов?*

Рисунок:

Ответы:

№1 грунты различных типов в одной насыпи использовать нельзя;

№2 слои из менее дренирующих грунтов располагать в насыпи выше дренирующих;

№3 слои из менее дренирующих грунтов располагать в насыпи под дренирующими;

№4 слои из менее дренирующих грунтов располагать под слоями из более дренирующих, при этом поверхность слоев должна иметь уклон в пределах 0,04-0,1 от оси насыпи к краям.

Документ: СНиП 3.02.01-87

Структурная единица: П.4.2

Номер: 314789

Вопрос: *Какую минимальную толщину прослойки следует устраивать при укладке каменных материалов на глинистые грунты?*

Рисунок:

Ответы:

№1 допускается не предусматривать в IV ДКЗ;

№2 не менее 10 см из песка;

№3 12 см;

№4 15 см.

Документ: СНиП

Структурная единица: П. 7.24

Номер: 314788

Вопрос: *В каком случае не следует предусматривать противопучинные мероприятия, гарантирующие достаточную морозоустойчивость дорожной одежды и земляного полотна?*

Рисунок:

Ответы:

№1 в районах с глубиной промерзания 1,0 м;

№2 когда необходимая по условиям прочности толщина дорожной одежды превышает 2/3 глубины промерзания.

№3 когда в пределах рабочего слоя земляное полотно устраивается из особых грунтов без специальных технико-экономических обоснований, учитывающих результаты их непосредственных испытаний;

№4 при возвышении бровки земляного полотна над расчетным уровнем грунтовых вод менее 1,0 м.

Документ: СНиП

Структурная единица: П. 7.26

Номер: 314787

Вопрос: *Допускается ли размещение строительных материалов, прокладка транспортных путей на строительной площадке в пределах призмы обрушения грунта выемок?*

Рисунок:

Ответы:

№1 Нет, не допускается во всех случаях.

№2 Допускается без всяких ограничений.

№3 Допускается у выемок с креплением при условии предварительной проверки устойчивости закрепленного откоса расчетом с учетом динамической нагрузки.

№4 Допускается только за призмой обрушения.

Документ: СНиП 12-03-2001

Структурная единица: п. 6.3.1

Номер: 314792

Вопрос: *Какое покрытие могут иметь временные дороги и пешеходные дорожки на строительной площадке?*

Рисунок:

Ответы:

№1 Временные дороги и пешеходные дорожки могут иметь покрытие из щебня, или гравия.

№2 Временные дороги и пешеходные дорожки могут иметь покрытие из железобетонных дорожных плит на песчаном основании.

№3 Временные дороги и пешеходные дорожки могут иметь покрытие из щебня, гравия, песка или из железобетонных дорожных плит на песчаном основании.

№4 Временные дороги и пешеходные дорожки могут иметь покрытие из щебня, гравия или из железобетонных дорожных плит на песчаном основании.

Документ: РД-11-06-2007

Структурная единица: п.8.20

Номер: 314797

Вопрос: *Какое из приведенных ниже конструктивных решений швов следует применить для обеспечения устойчивости покрытия дорожной одежды жесткого типа при нагреве?*

Рисунок:

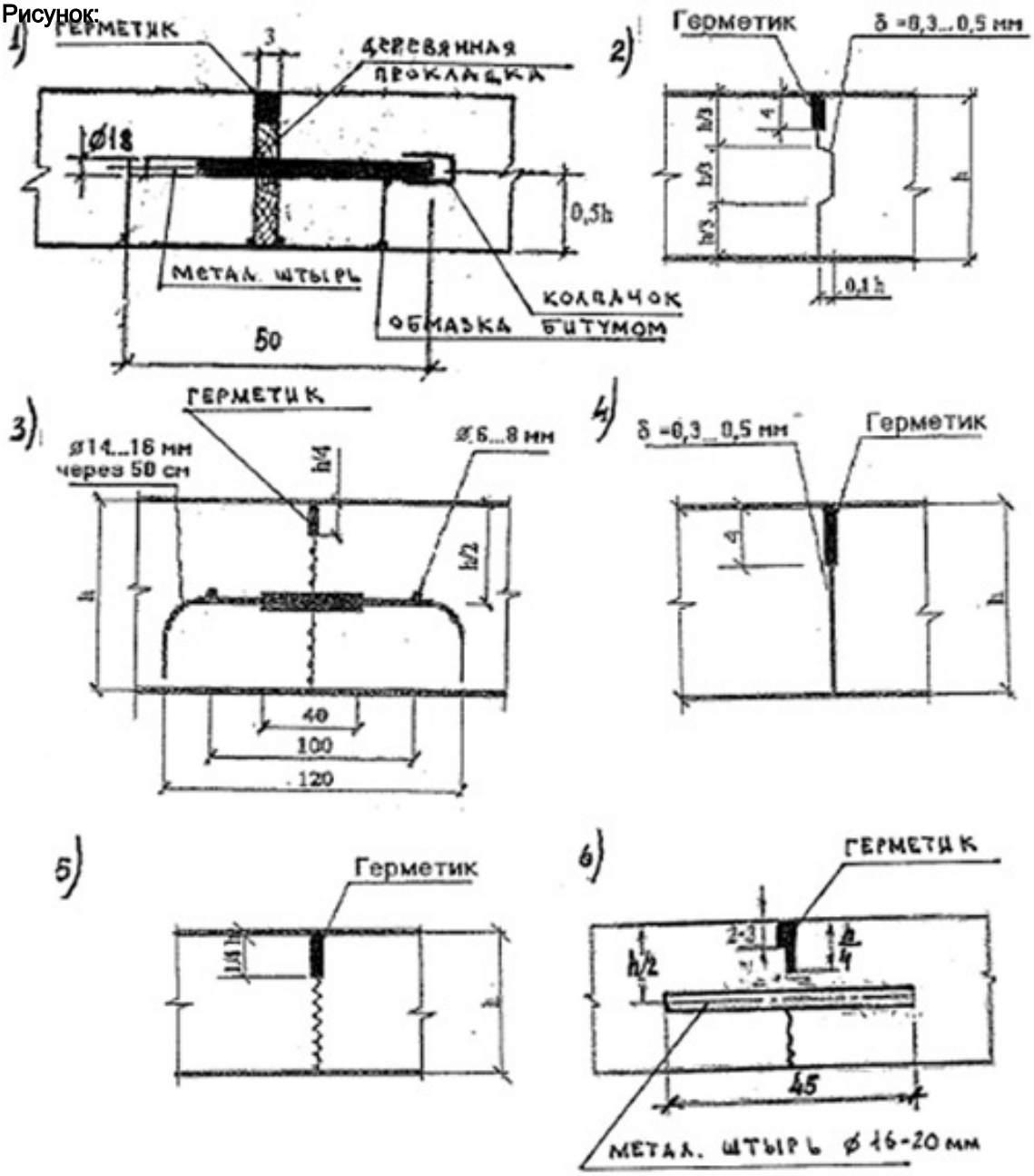

Ответы:

№1 шов расширения

№2 шов сжатия шпунтовый продольный

№3 шов коробления

№4 шовсжати продольный и поперечный

№5 шов сжатия ложный

№6 шов сжатый штыревой продольный и поперечный

Документ:

Структурная единица:

Номер: 314795

Вопрос: *Какой из приведенных ниже дефектов в капитальном покрытии дорожной одежды вызван пучением основания?*

Рисунок:

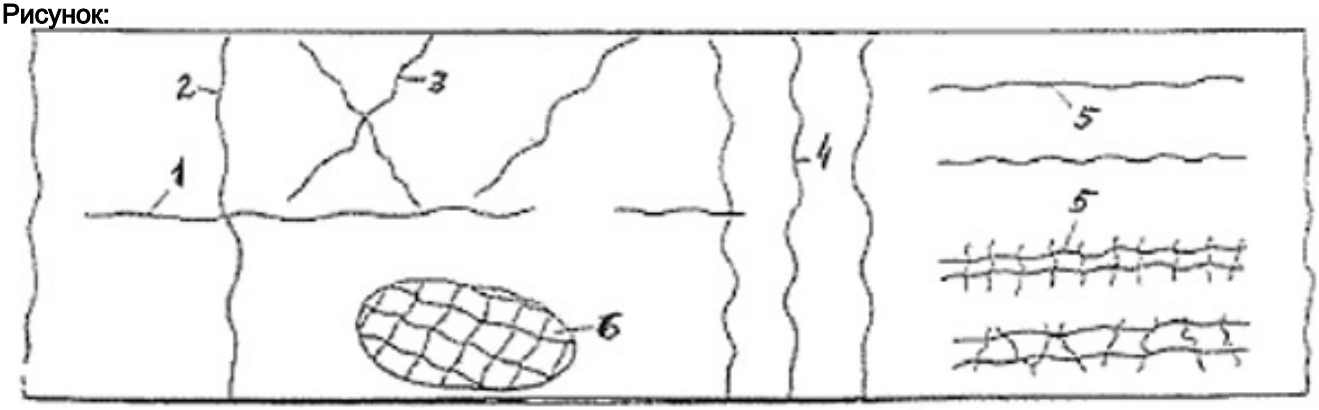

Ответы:

№1 продольные трещины в покрытии по оси дорог

№2 одиночные поперечные трещины в покрытии

№3 косые по отношению к оси трещины в покрытии

№4 частые поперечные трещины покрытия на всю ширину

№5 продольные одиночные или в виде сетки по полосам наката

№6 сетка трещин

Документ: Методические рекомендации

Структурная единица: П. 3.1.7

Номер: 314796

Вопрос: *Какой из приведенных ниже типовой поперечный профиль земляного полотна следует использовать на устойчивых горных склонах крутизной 1:3?*

Рисунок:

Ответы:

№1 земляное полотно в насыпи с уступами в основании;

№2 земляное полотно в виде полунасыпь – полувыемка с уступами в основании насыпи;

№3 земляное полотно в выемке – на полке, врезанной в косогор;

№4 земляное полотно в виде частично насыпь – частично выемка без уступов в основании насыпи;

№5 земляное полотно в виде насыпи с упором в основании насыпи;

№6 земляное полотно в виде насыпи без упора в основании насыпи.

Документ:

Структурная единица:

Номер: 314794

Вопрос: *Какова допустимое расстояние в свету (разреженность) между деталями заполнения полотна панелей (1) ограждения (кроме сетчатых) строительной площадки, изображенного на рисунке? Пояснение к рисунку: 1 - панель ограждения; 2 - подкос панели; 3 - опора (лежень).*

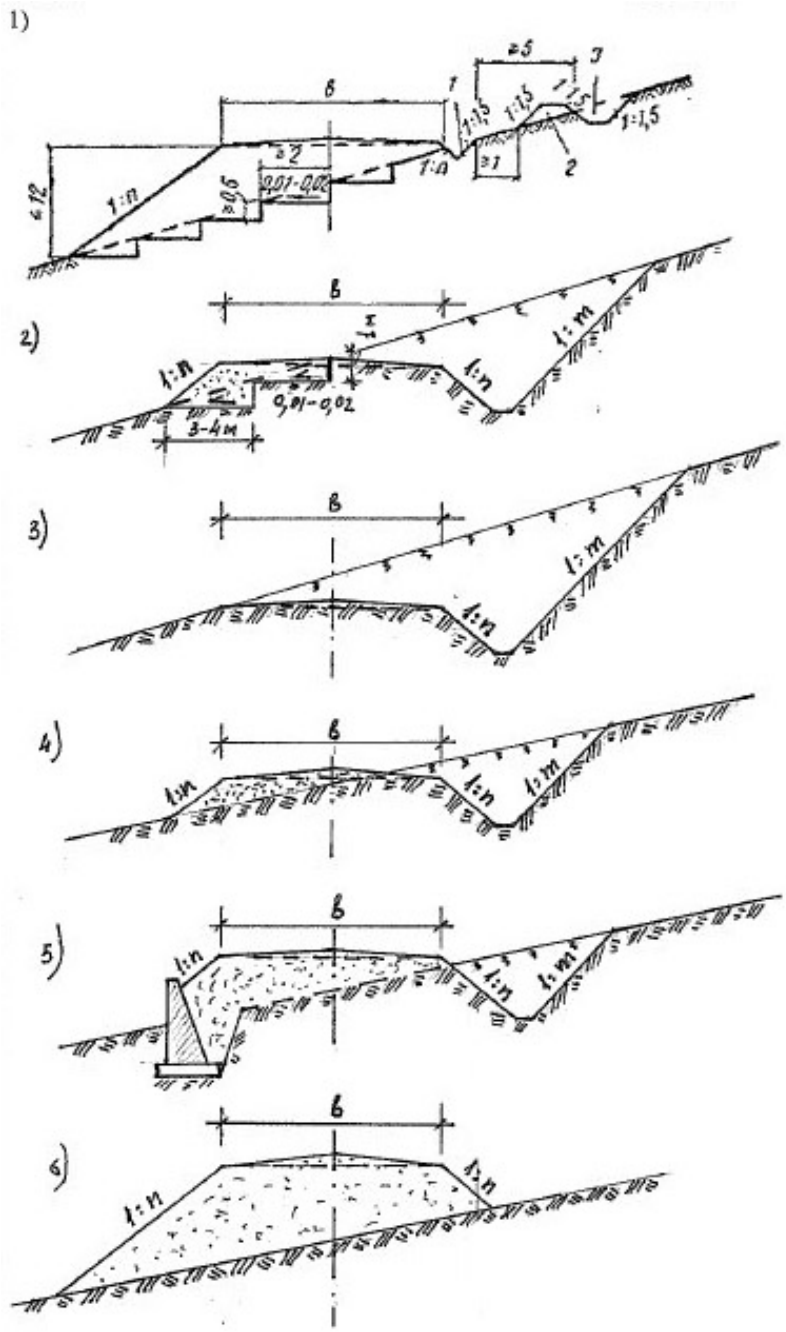

Рисунок:

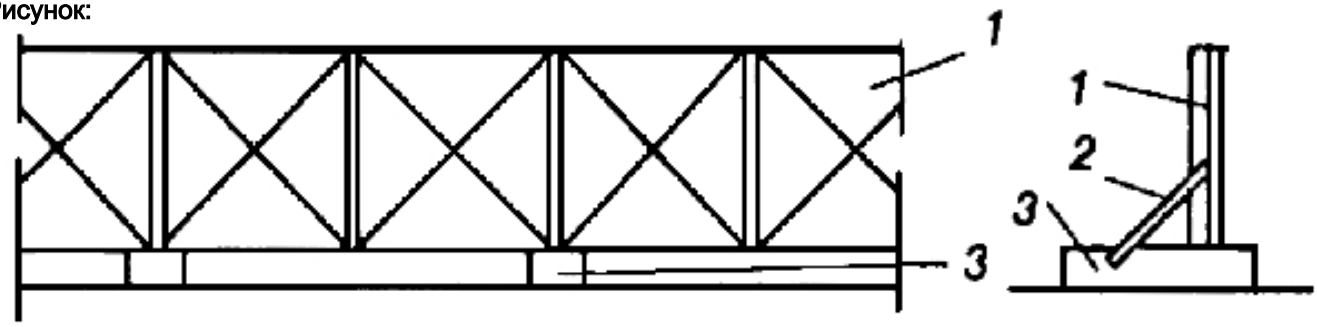

Ответы:

№1 В пределах 10-20мм.

№2 В пределах 30-50мм.

№3 В пределах 40-60мм.

№4 В пределах 60-80мм.

№5 В пределах 80-100мм.

№6 В пределах 100-120мм.

Документ: ГОСТ 23407-78

Структурная единица: п.2.2.4

Номер: 314798

Вопрос: *Из перечисленных ниже не является элементом земляного полотна дороги:*

Рисунок:

Ответы:

№1 верхняя часть земляного полотна (рабочий слой);

№2 тело насыпи (с откосными частями); откосные части выемки;

№3 щебеночное основание дорожной одежды или теплоизолирующая прослойка;

№4 устройства для поверхностного водоотвода и устройства для понижения или отвода грунтовых вод (дренаж); поддерживающие и защитные геотехнические устройства и конструкции.

Документ: СНиП

Структурная единица: П.6.2

Номер: 314793

Вопрос: *На какую нормативную нагрузку должны быть рассчитаны панели тротуара (4) ограждения строительной площадки, изображенного на рисунке, где: 1 - панель ограждения; 2 - подкос панели; 3 - опора (лежень); 4 - панель тротуара; 5 - горизонтальный элемент перил; 6 - поручень; 7 - стойка перил; 8 - панель козырька; 9 - подкос козырька*

Рисунок:

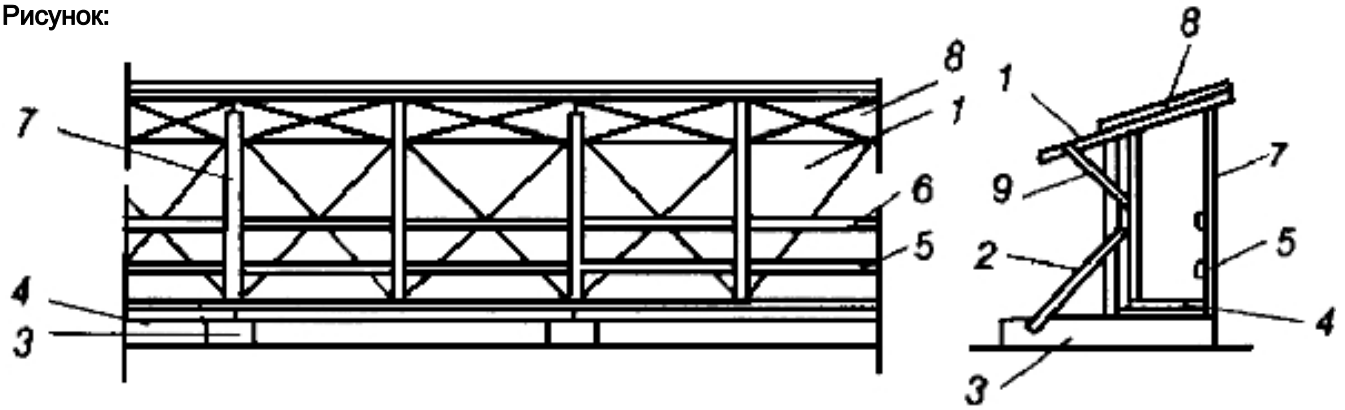

Ответы:

№1 Нормативная равномерно распределенная нагрузка для тротуарных панелей должна приниматься 50 кгс/кв.м.

№2 Нормативная равномерно распределенная нагрузка для тротуарных панелей должна приниматься 100 кгс/кв.м.

№3 Нормативная равномерно распределенная нагрузка для тротуарных панелей должна приниматься 150 кгс/кв.м.

№4 Нормативная равномерно распределенная нагрузка для тротуарных панелей должна приниматься 200 кгс/кв.м.

№5 Нормативная равномерно распределенная нагрузка для тротуарных панелей должна приниматься 250 кгс/кв.м.

№6 Нормативная равномерно распределенная нагрузка для тротуарных панелей должна приниматься 300 кгс/кв.м.

Документ: ГОСТ 23407-78

Структурная единица: п.2.3.1

Номер: 314791

Вопрос: *Какие требования к уплотнению грунта предъявляются при обратной засыпке траншей под инженерные коммуникации, расположенные в пределах газонов?*

Рисунок:

Ответы:

№1 коэффициент уплотнения должен быть не менее 0,95;

№2 коэффициент уплотнения должен быть не менее 0,98;

№3 можно выполнять без уплотнения грунта;

№4 коэффициент уплотнения должен быть не менее 1,0.

Документ: СНиП 3.02.01-87

Структурная единица: П.4.11

Номер: 309225

Вопрос: *Должен ли содержать проект рельсового пути: конструкцию земляного полотна (поперечный профиль с размерами, расположение и тип водоотводных устройств, степень уплотнения земляного полотна)?*

Рисунок:

Ответы:

№1 Да.

№2 Нет.

Документ: ГОСТ Р 51248-99

Структурная единица: п. 3.5.1

Номер: 309215

Вопрос: *Верно ли, что для исключения ослабления затяжки болтовых соединений рельсов должны применяться круглые шайбы?*

Рисунок:

Ответы:

№1 Да.

№2 Нет.

Документ: ГОСТ Р 51248-99

Структурная единица: п. 4.3.4

Номер: 309211

Вопрос: *Верно ли, что при устройстве рельсового пути с полушпалами стыки рельсов следует располагать над полушпалами, а с железобетонными продольными подрельсовыми элементами – над железобетонными балками?*

Рисунок:

Ответы:

№1 Да.

№2 Нет.

Документ: ГОСТ Р 51248-99

Структурная единица: п. 4.3.3

Номер: 309209

Вопрос: *Допускается ли земляное полотно под рельсовые крановые пути, сложенное из дренирующего грунта, выполнять горизонтальным?*

Рисунок:

Ответы:

№1 Да.

№2 Нет.

Документ: ГОСТ Р 51248-99

Структурная единица: с п. 4.2.2

Номер: 309212

Вопрос: *Верно ли, что способы уплотнения грунта земляного полотна и методы контроля за его плотностью определяются проектом, а не рекомендациями ГОСТ Р 51248-99?*

Рисунок:

Ответы:

№1 Да.

№2 Нет.

Документ: ГОСТ Р 51248-99

Структурная единица: п. 4.2.3

Номер: 309207

Вопрос: *Верно ли, что плотность грунта земляного полотна (выемки и нулевого места) должна быть в пределах 1,55 - 1,75 г/см3?*

Рисунок:

Ответы:

№1 Да.

№2 Нет.

Документ: ГОСТ Р 51248-99

Структурная единица: п. 4.2.3

Номер: 309227

Вопрос: *Допускается ли эксплуатация рельсового пути, если на рабочих поверхностях рельсов имеются вмятины, лыски и волнистость более 5 мм?*

Рисунок:

Ответы:

№1 Да.

№2 Нет.

Документ: ГОСТ Р 51248-99

Структурная единица: с п. 5 и п. 5.5.1

Номер: 309219

Вопрос: *Верно ли, что смещение торцов стыкуемых рельсов не должно превышать в плане 2 мм и по высоте 3 мм?*

Рисунок:

Ответы:

№1 Да.

№2 Нет.

Документ: ГОСТ Р 51248-99

Структурная единица: п. 4.3.5

Номер: 309217

Вопрос: *Верно ли, что величина зазора в рельсовом стыке не должна превышать 13 мм?*

Рисунок:

Ответы:

№1 Да.

№2 Нет.

Документ:

Структурная единица:

Номер: 309223

Вопрос: *Допускается ли эксплуатация рельсового пути, если детали рельсового пути подверглись коррозии в глубину более 4 мм?*

Рисунок:

Ответы:

№1 Да.

№2 Нет.

Документ: ГОСТ Р 51248-99

Структурная единица: с п. 5 и п. 5.5.4

Номер: 309221

Вопрос: *Верно ли, что продольный и поперечный уклон рельсового пути при устройстве рельсового пути должен составлять не более 0,004мм?*

Рисунок:

Ответы:

№1 Да.

№2 Нет.

Документ: ГОСТ Р 51248-99

Структурная единица: таблица 2

Номер: 309230

Вопрос: *В состав рельсового пути входит:*

Рисунок:

Ответы:

№1 Нижнее строение.

№2 Верхнее строение и путевое оборудование.

№3 Нижнее и верхнее строения, путевое оборудование.

№4 Верхнее строение и мастерская по ремонту шпал и рельсов.

Документ: ГОСТ Р 51248-99

Структурная единица: п. 3.3

Номер: 309232

Вопрос: *Что входит в состав нижнего строения рельсового пути?*

Рисунок:

Ответы:

№1 Грунт основания.

№2 Земляное полотно и водоотводное устройство.

№3 Земляное полотно.

№4 Земляное полотно и путевое оборудование.

Документ: ГОСТ Р 51248-99

Структурная единица: п. 3.3.1

Номер: 309244

Вопрос: *Что входит в состав верхнего строения рельсового пути?*

Рисунок:

Ответы:

№1 Балластная призма, подрельсовые опорные элементы, рельсы, стыковые и промежуточные скрепления.

№2 Балластная призма и подрельсовые опорные элементы.

№3 Балластная призма, рельсы, стыковые и промежуточные скрепления.

№4 Рельсы, стыковые и промежуточные скрепления.

Документ: ГОСТ Р 51248-99

Структурная единица: п. 3.3.2

Номер: 309234

Вопрос: *Что входит в состав путевого оборудования рельсового пути?*

Рисунок:

Ответы:

№1 Тупиковые упоры и лотки для предотвращения износа кабеля.

№2 Ограничители передвижения, ограждение и заземление.

№3 Тупиковые упоры, лотки для предотвращения износа кабеля, питающего электроэнергией кран, ограничители передвижения, ограждение, заземление и предупреждающие знаки.

№4 Шпалы, ограждение и заземление.

Документ: ГОСТ Р 51248-99

Структурная единица: В соответствие с п. 3.3.3

Номер: 309246

Вопрос: *Какие документы подготавливаются после устройства рельсового пути?*

Рисунок:

Ответы:

№1 Паспорта и сертификаты на элементы (комплектующие изделия и материалы), входящие в состав рельсового пути.

№2 Акт сдачи-приемки кранового рельсового пути в эксплуатацию (акт комплексного обследования кранового пути).

№3 Разрешение на пуск в работу рельсового пути.

№4 Проектная и конструкторская документация; паспорта и сертификаты на элементы (комплектующие изделия и материалы), входящие в состав рельсового пути; акт сдачи-приемки кранового рельсового пути в эксплуатацию (акт комплексного обследования кранового пути); разрешение на пуск в работу рельсового пути.

Документ: ГОСТ Р 51248-99

Структурная единица: п. 3.4

Номер: 309236

Вопрос: *Какие документы входят в состав проектной документации на рельсовый путь?*

Рисунок:

Ответы:

№1 Выкопировка из стройгенплана.

№2 Проект рельсового пути.

№3 Проект производства работ на устройство рельсового пути.

№4 Выкопировка из стройгенплана, проект рельсового пути, проект производства работ на устройство рельсового пути, требования по эксплуатации рельсового пути.

Документ:

Структурная единица:

Номер: 309248

Вопрос: *Продольный уклон земляного полотна должен быть:*

Рисунок:

Ответы:

№1 Не более 0,003.

№2 Не менее 0,003.

№3 Не более 0,005.

№4 Не менее 0,005.

Документ: ГОСТ Р 51248-99

Структурная единица: п. 4.2.2

Номер: 309238

Вопрос: *ППР по устройству рельсового пути включает в себя:*

Рисунок:

Ответы:

№1 Состав и способы производства работ.

№2 Методы контроля и браковочные требования на элементы рельсового пути.

№3 Состав и способы производства работ, а также способы устранения отклонений рельсового пути в плане и в вертикальной плоскости от нормативных значений.

№4 Состав и способы производства работ, методы контроля, браковочные требования на элементы рельсового пути, способы устранения отклонений рельсового пути в плане и в вертикальной плоскости от нормативных значений, периодичность обследования и технического обслуживания.

Документ: ГОСТ Р 51248-99

Структурная единица: п. 3.5.2

Номер: 309240

Вопрос: *Поперечный уклон земляного полотна из недренирующего грунта должен быть:*

Рисунок:

Ответы:

№1 К обслуживаемому объекту и в пределах 0,008 - 0,01.

№2 От центра и к краям рельсового пути.

№3 Более 0,01.

№4 В сторону от обслуживаемого объекта и в пределах 0,008 - 0,01.

Документ: ГОСТ Р 51248-99

Структурная единица: п. 4.2.2

Номер: 309242

Вопрос: *ППР по устройству рельсового пути включает в себя:*

Рисунок:

Ответы:

№1 Состав и способы производства работ.

№2 Методы контроля и браковочные требования на элементы рельсового пути.

№3 Состав и способы производства работ, а также способы устранения отклонений рельсового пути в плане и в вертикальной плоскости от нормативных значений.

№4 Состав и способы производства работ, методы контроля, браковочные требования на элементы рельсового пути, способы устранения отклонений рельсового пути в плане и в вертикальной плоскости от нормативных значений, периодичность обследования и технического обслуживания.

Документ: ГОСТ Р 51248-99

Структурная единица: п. 3.5.2

Номер: 314736

Вопрос: *Длина балластной призмы должна превышать длину рельсовой нитки:*

Рисунок:

Ответы:

№1 На 0,5 м в каждую сторону.

№2 На 1 м в каждую сторону.

№3 На 1,5 м в каждую сторону.

№4 Не регламентируется.

Документ: ГОСТ Р 51248-99

Структурная единица: п. 4.3.6

Номер: 314733

Вопрос: *Верхнее строение рельсового пути может возводиться:*

Рисунок:

Ответы:

№1 Из отдельных элементов.

№2 Из инвентарных секций.

№3 Из отдельных элементов, так и с использованием инвентарных секций.

№4 Из металлопроката.

Документ: ГОСТ Р 51248-99

Структурная единица: п. 4.3.1

Номер: 314734

Вопрос: *Что применяется в качестве подрельсовых опорных элементов:*

Рисунок:

Ответы:

№1 Деревянные полушпалы, брусья или железобетонные балки.

№2 Деревянные полушпалы, стальной двутавр или железобетонные балки.

№3 Любой металлический прокат согласно расчета.

№4 Бетонные подкладки.

Документ: ГОСТ Р 51248-99

Структурная единица: п. 4.3.1

Номер: 314735

Вопрос: *Толщина балластного слоя, определяемая проектом на основании расчетов, зависит:*

Рисунок:

Ответы:

№1 От материала балласта.

№2 От вида грунтового основания.

№3 От нагрузки на колесо крана, вида грунтового основания, материала балласта и конструкции подрельсовых опорных элементов.

№4 От конструкции подрельсовых опорных элементов.

Документ: ГОСТ Р 51248-99

Структурная единица: п. 4.3.2

Номер: 314737

Вопрос: *В каком месте рельсового пути устанавливаются тупиковые упоры?*

Рисунок:

Ответы:

№1 На концах рельсового пути (на расстоянии не менее 0,5 м).

№2 На концах рельсового пути (на расстоянии не менее 0,4 м).

№3 На концах рельсового пути (на расстоянии не менее 0,3 м).

№4 На расстоянии тормозного пути от концов рельсового пути.

Документ: ГОСТ Р 51248-99

Структурная единица: п. 4.5.1

Номер: 314738

Вопрос: *Какое назначение тупиковых упоров?*

Рисунок:

Ответы:

№1 Для гашения остаточной скорости крана и предотвращения его схода с концевых участков кранового пути в аварийных ситуациях.

№2 Для остановки крана при отказе ограничителя передвижения и тормозов механизма передвижения крана.

№3 Для остановки крана, если скорость ветра на стройплощадке более 15 м/с.

№4 Для гашения остаточной скорости крана и предотвращения его схода с концевых участков кранового пути в аварийных ситуациях, при отказе ограничителя передвижения или тормозов механизма передвижения крана

Документ: ГОСТ Р 51248-99

Структурная единица: п. 4.5.1

Номер: 314742

Вопрос: *Кто выдает разрешение на эксплуатацию рельсового пути?*

Рисунок:

Ответы:

№1 Лицо, ответственное за безопасное производство работ краном.

№2 Инженерно-технический работник, ответственный за исправное состояние крана.

№3 Инженерно-технический работник по надзору за безопасной эксплуатацией грузоподъемных машин, съемных грузозахватных приспособлений и тары.

№4 Главный инженер организации, на балансе которой находится кран.

Документ: ГОСТ Р 51248-99

Структурная единица: п. 4.9

Номер: 314741

Вопрос: *Рельсовый путь перед сдачей-приемкой подлежит обкатке:*

Рисунок:

Ответы:

№1 Не менее 5 раз краном без груза и не менее 10 раз с максимальным рабочим грузом.

№2 Не менее 10 раз краном без груза и не менее 5 раз с максимальным рабочим грузом.

№3 Не менее 5 раз краном без груза и не менее 5 раз с максимальным рабочим грузом.

№4 Не менее 10 раз краном без груза и не менее 10 раз с максимальным рабочим грузом.

Документ: ГОСТ Р 51248-99

Структурная единица: п. 4.7

Номер: 314739

Вопрос: *Какой тип рельса не применяется в конструктивных решениях кранового пути?*

Рисунок:

Ответы:

№1 Р 75

№2 Р 65

№3 Р 50

№4 Р 43

Документ: СП 12-103-2002

Структурная единица: п. 5.3.9

Номер: 314740

Вопрос: *С помощью чего соединяются между собой рельсы кранового пути?*

Рисунок:

Ответы:

№1 Металлическими пластинами толщиной не менее 4 мм на сварке.

№2 Гладкой арматурой диаметром не менее 6 мм на сварке.

№3 Стыковыми двухголовыми накладками, стягиваемых путевыми болтами с использованием пружинных шайб и гаек.

№4 Стыковыми двухголовыми накладками, стягиваемых путевыми болтами с использованием круглых шайб и гаек.

Документ: СП 12-103-2002

Структурная единица: п. 5.3.12

Номер: 314752

Вопрос: *Какова должна быть согласно СНиП 2.03.01-84 «Бетонные и железобетонные конструкции» толщина защитного слоя для продольной рабочей арматуры при проектировании монолитных фундаментов при наличии бетонной подготовки?*

Рисунок:

Ответы:

№1 Не менее 30 мм.

№2 Не менее 35 мм.

№3 Не менее 50 мм.

№4 Не менее 70 мм.

Документ: СНиП 2.03.01-84

Структурная единица: п. 5.5

Номер: 314754

Вопрос: *Какую часть от общей площади сечения растянутой арматуры согласно СНиП 2.03.01-84 «Бетонные и железобетонные конструкции» должны занимать стыки сварных и вязанных сеток и каркасов, стыкуемые внахлестку в одном месте или на расстоянии менее длины перепуска?*

Рисунок:

Ответы:

№1 Не более 40%.

№2 Не более 50%.

№3 Не более 60%.

№4 Не более 75%.

Документ: СНиП 2.03.11-85

Структурная единица: п. 5.39

Номер: 314755

Вопрос: *Какова максимальная толщина укладываемых слоев бетонной смеси согласно СНиП 3.03.01-87 «Несущие и ограждающие конструкции» при их уплотнении ручными глубинными вибраторами?*

Рисунок:

Ответы:

№1 0,2-0,3 м.

№2 0,4-0,5 м.

№3 Не более 1,25 длины рабочей части вибратора.

№4 Не более 1,5 длины рабочей части вибратора.

Документ: СНиП

Структурная единица: п. 2.14

Номер: 314753

Вопрос: *Какой максимально возможный диаметр ненапрягаемой рабочей арматуры свар-ных и вязаных каркасов и сеток согласно СНиП 2.03.01-84 «Бетонные и железобетонные конструкции» применяется при стыковании их внахлестку?*

Рисунок:

Ответы:

№1 36 мм.

№2 38 мм.

№3 40 мм.

№4 42 мм.

Документ: СНиП 2.03.01-84

Структурная единица: п. 5.37

Номер: 314756

Вопрос: *На какой из схем размер колеи при устройстве рельсового пути находится в допустимых пределах при номинальном размере колеи 6 м?*

Рисунок:

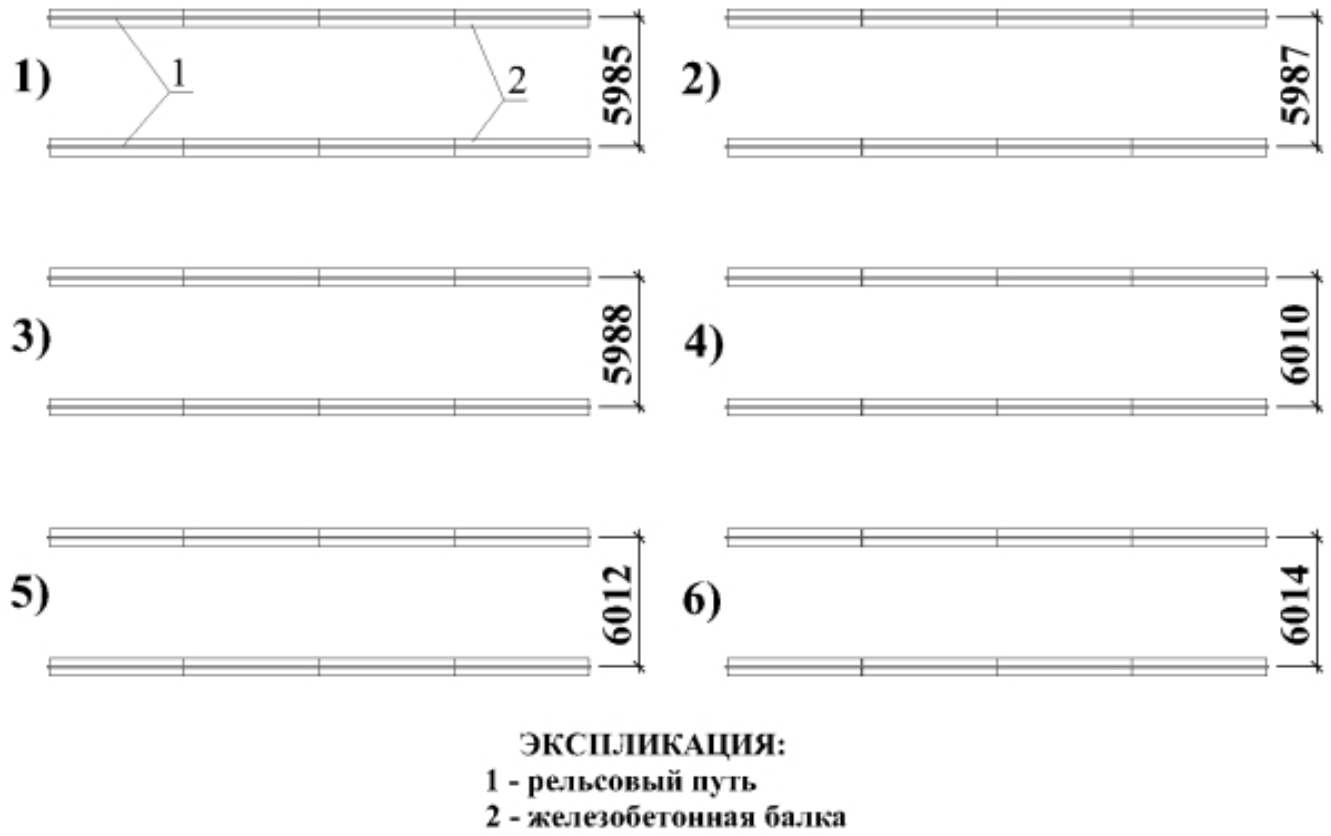

Ответы:

№1 Рисунок 1

№2 Рисунок 2

№3 Рисунок 3

№4 Рисунок 4

№5 Рисунок 5

№6 Рисунок 6

Документ: ГОСТ Р 51248-99

Структурная единица: таблицы 2

Номер: 314757

Вопрос: *На какой из схем размер колеи при эксплуатации рельсового пути находится в допустимых пределах при номинальном размере колеи 6 м?*

Рисунок:

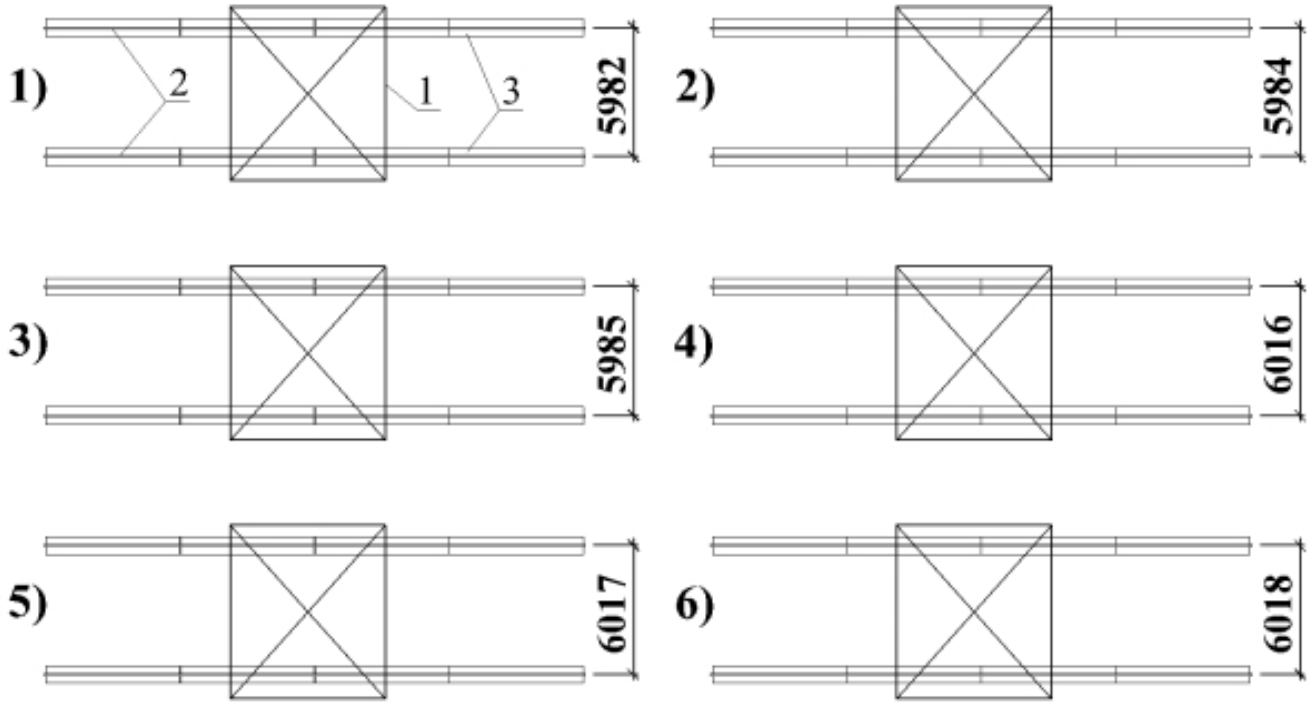

ЭКСПЛИКАЦИЯ:
1 - кран башенный
2 - рельсовый путь
3 - железобетонная балка

Ответы:

№1 Рисунок 1

№2 Рисунок 2

№3 Рисунок 3

№4 Рисунок 4

№5 Рисунок 5

№6 Рисунок 6

Документ: ГОСТ Р 51248-99

Структурная единица: данными таблицы 2

Номер: 314758

Вопрос: *Какая из приведенных ниже схем является правильной при устройстве поперечного профиля водоотводных канав, которые являются элементами кранового пути?*

Рисунок:

Ответы:

№1 Рисунок 1

№2 Рисунок 2

№3 Рисунок 3

№4 Рисунок 4

№5 Рисунок 5

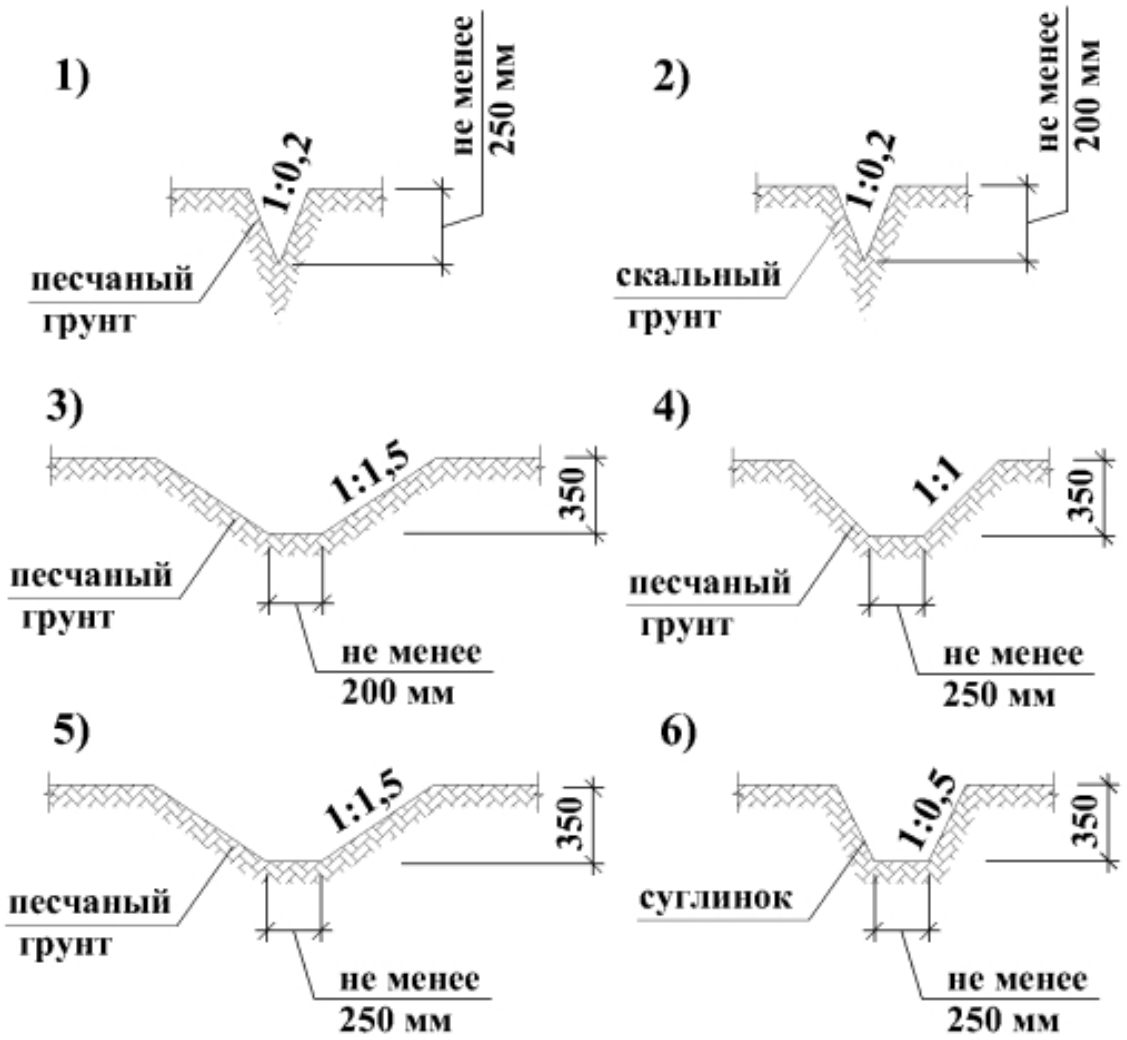

№6 Рисунок 6

Документ: СП 12-103-2002

Структурная единица: п. 5.2.7

Номер: 314759

Вопрос: *Какая из приведенных ниже схем соответствует правильной минимальной длине рельсовых нитей кранового пути для крана, перемещающегося по пути, кроме периода монтажа?*

Рисунок:

Ответы:

№1 Рисунок 1

№2 Рисунок 2

№3 Рисунок 3

№4 Рисунок 4

№5 Рисунок 5

№6 Рисунок 6

Документ: СП 12-103-2002

Структурная единица: п. 5.3.2

Номер: 314760

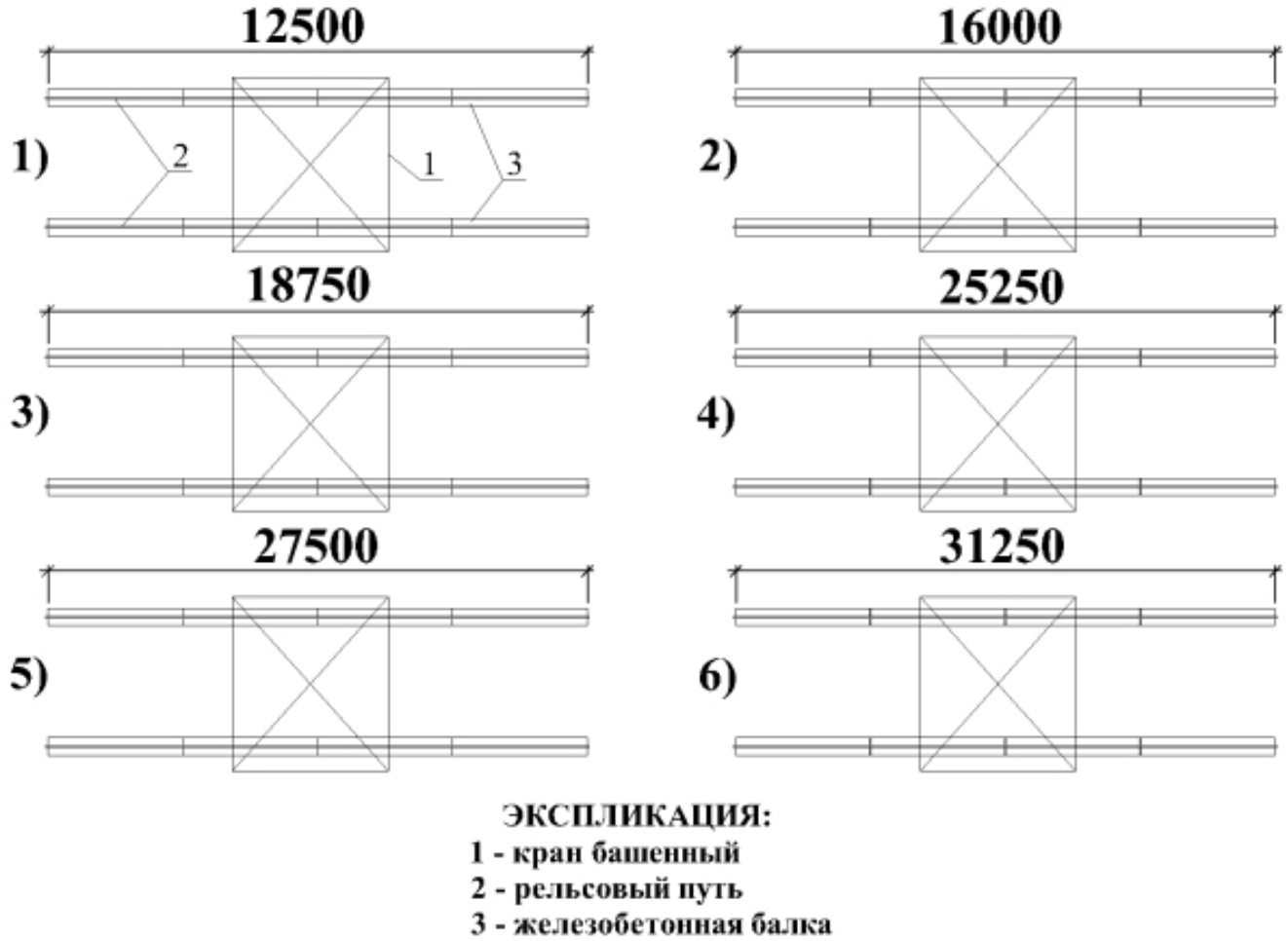

Вопрос: *Какая из приведенных ниже схем соответствует правильной установке тупиковых упоров?*

Рисунок:

Ответы:

№1 Рисунок 1

№2 Рисунок 2

№3 Рисунок 3

№4 Рисунок 4

№5 Рисунок 5

№6 Рисунок 6

Документ:

Структурная единица:

Номер: 314743

Вопрос: *Что включает в себя проверка рельсового пути?*

Рисунок:

Ответы:

№1 Ежесменный осмотр.

№2 Плановая проверка.

№3 Внеочередная проверка.

№4 Ежесменный осмотр, плановая или внеочередная проверка.

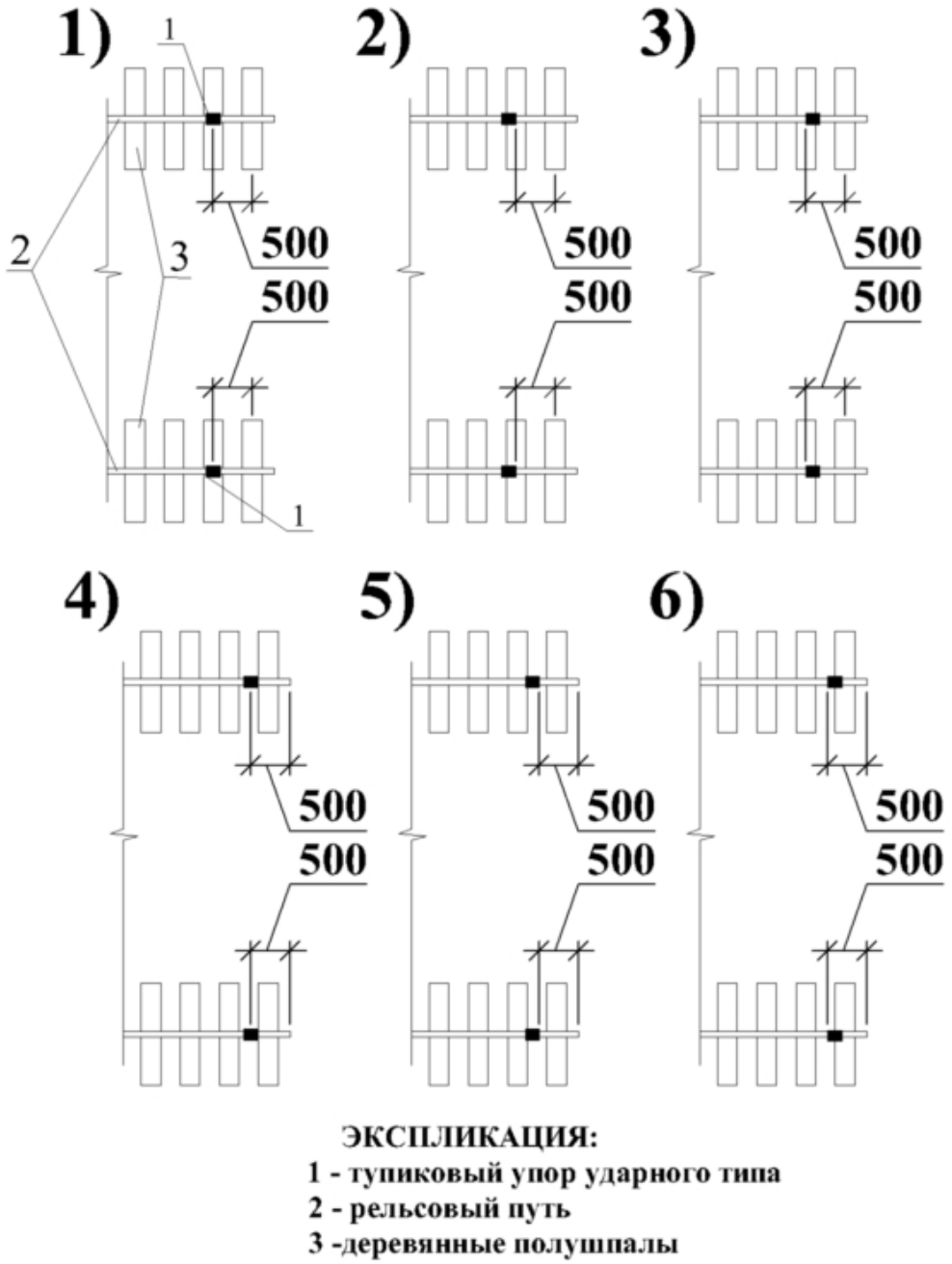

Документ: ГОСТ Р 51248-99

Структурная единица: п. 5.2

Номер: 314744

Вопрос: *Какова должна быть минимальная длина рельсовых нитей кранового пути под монтаж крана?*

Рисунок:

Ответы:

№1 Равняться двукратной величине базы крана.

№2 Должна быть не более 12,5 м.

№3 Равняться двукратной величине базы крана, но не менее 12,5 м.

№4 Равняться двукратной величине базы крана, но не более 12,5 м.

Документ: СП 12-103-2002

Структурная единица: п. 5.3.1

Номер: 314746

Вопрос: *Что входит в состав заземляющего устройства кранового пути?*

Рисунок:

Ответы:

№1 Рельсы, стяжки и заземлитель.

№2 Рельсы, заземляющие проводники и заземлитель.

№3 Очаг(и) заземления, рельсы и перемычки.

№4 Очаг(и) заземления, заземляющие проводники и перемычки.

Документ: СП 12-103-2002

Структурная единица: п. 5.1.6

Номер: 314745

Вопрос: *Каким образом производится соединение всех заземляющих устройств кранового пути:*

Рисунок:

Ответы:

№1 Пайкой.

№2 Сваркой встык.

№3 Сваркой внахлестку.

№4 Скруткой и опрессовкой.

Документ: СП 12-103-2002

Структурная единица: п. 5.5.3

Номер: 314747

Вопрос: *Допускается ли эксплуатация рельсового пути, если имеются трещины в рельсах и тупиковых упорах?*

Рисунок:

Ответы:

№1 Да.

№2 Нет.

№3 Допускается, если трещины продольные длиной не более 300 мм и их раскрытие не более 0,3 мм.

№4 Допускается, если трещины поперечные.

Документ: ГОСТ Р 51248-99

Структурная единица: п. 5

Номер: 314749

Вопрос: *В каком случае в качестве опорных элементов под рельсы следует применять железобетонные балки?*

Рисунок:

Ответы:

№1 При нагрузке от колеса на рельс до 250 кН.

№2 При нагрузке от колеса на рельс свыше 250 кН.

№3 При слабых грунтах основания.

№4 Для кранов с колеей более 4,5 м.

Документ: СП 12-103-2002

Структурная единица: п. 5.3.7

Номер: 314748

Вопрос: *Как должны устанавливаться в поперечном направлении рельсового пути стяжки-распорки?*

Рисунок:

Ответы:

№1 В начале и конце рельсового пути, а в промежутке - не менее одного на инвентарную секцию или с шагом не более 6,25 м.

№2 В начале, конце и посередине рельсового пути.

№3 В начале и конце рельсового пути, а в промежутке - не менее одного на инвентарную секцию или с шагом не менее 6,5 м.

№4 Достаточно установить в начале и конце рельсового пути.

Документ: ГОСТ Р 51248-99

Структурная единица: п. 4.5.1

Номер: 314750

Вопрос: *Какой класс тяжелого бетона по прочности на сжатие согласно СНиП 2.03.01-84 «Бетонные и железобетонные конструкции» рекомендуется принимать для железобетонных элементов, рассчитываемых на воздействие многократно повторяющейся нагрузки?*

Рисунок:

Ответы:

№1 Не ниже В15.

№2 Не ниже В12,5.

№3 Не ниже В10.

№4 Не ниже В7.

Документ: СНиП 2.03.11- 85

Структурная единица: п. 2.5

Номер: 314751

Вопрос: *Что входит в состав верхнего строения рельсового пути?*

Рисунок:

Ответы:

№1 Балластная призма, подрельсовые опорные элементы, рельсы, стыковые и промежуточные скрепления.

№2 Балластная призма и подрельсовые опорные элементы.

№3 Балластная призма, рельсы, стыковые и промежуточные скрепления.

№4 Рельсы, стыковые и промежуточные скрепления.

Документ: ГОСТ Р 51248-99

Структурная единица: п. 3.3.2

Номер: 309250

Вопрос: *При какой высоте лесов должно быть не менее двух настилов: рабочий (верхний) и защитный (нижний), а каждое рабочее место на лесах, примыкающих к зданию или сооружению, должно быть, кроме того, защищено сверху настилом, расположенным на расстоянии по высоте не более 2 м от рабочего настила?*

Рисунок:

Ответы:

№1 Высотой 4 м.

№2 Высотой 4 м и более.

№3 Высотой 6 м.

№4 Высотой 6 м и более.

Документ: СНиП 12-03-2001

Структурная единица: п. 7.4.14

Номер: 309253

Вопрос: *Как допускается соединение щитов настилов по их длине?*

Рисунок:

Ответы:

№1 Концы стыкуемых элементов должны быть расположены в любом месте и перекрываться не менее чем на 0,2 м в каждую сторону.

№2 Концы стыкуемых элементов должны быть расположены на опоре и перекрывать ее не менее чем на 0,2 м в каждую сторону.

№3 Концы стыкуемых элементов должны быть расположены встык и на опоре.

№4 Концы стыкуемых элементов должны быть расположены вразбежку.

Документ: СНиП 12-03-2001

Структурная единица: п. 7.4.13

Номер: 309268

Вопрос: *В каких случаях средства подмащивания принимаются повторно?*

Рисунок:

Ответы:

№1 Если в результате атмосферных воздействий на леса были обнаружены деформации несущей способности основания или деформации несущих элементов средств подмащивания.

№2 Если утерян журнал работ.

№3 По указанию проверяющих лиц.

№4 Каждый квартал при проведении повторного инструктажа по охране труда

Документ:

Структурная единица:

Номер: 309266

Вопрос: *В каких случаях средства подмащивания подлежат дополнительному осмотру?*

Рисунок:

Ответы:

№1 После снегопада.

№2 После тумана.

№3 После гололеда.

№4 После дождя, ветра, оттепели, землетрясения.

Документ: СНиП 12-03-2001

Структурная единица: п. 7.4.17

Номер: 309256

Вопрос: *При каких прогибах стоек и связей лесов допускается их выправление холодной правкой?*

Рисунок:

Ответы:

№1 Менее 1,5 мм на 1 м длины.

№2 Менее 2 мм на 1 м длины.

№3 Менее 2,5 мм на 1 м длины.

№4 Менее 3 мм на 1 м длины.

Документ: МДС 12-25.2006

Структурная единица: п. 4.6

Номер: 309252

Вопрос: *Каковы действия ИТР, если в течении месяца и более работа с лесов не производилась?*

Рисунок:

Ответы:

№1 Леса и подмости высотой до 4 м допускаются в эксплуатацию только после их приемки производителем работ или мастером и регистрации в журнале работ.

№2 Леса и подмости высотой выше 4 м — после приемки комиссией, назначенной лицом, ответственным за обеспечение охраны труда в организации, и оформления актом

№3 Леса и подмости высотой до 4 м допускаются в эксплуатацию только после их приемки производителем работ или мастером и регистрации в журнале работ, а леса и подмости высотой выше 4 м — после приемки комиссией, назначенной лицом, ответственным за обеспечение охраны труда в организации, и оформления актом

№4 Провести внеплановый инструктаж по охране труда.

Документ: СНиП 12-03-2001

Структурная единица: п. 7.4.17

Номер: 309258

Вопрос: *Рабочее место на лесах должно быть защищено настилом, расположенным сверху над ним на высоте:*

Рисунок:

Ответы:

№1 Не менее 2 м.

№2 Не более 2 м.

№3 Не более 2 м при дожде.

№4 Не более 2 м при снегопаде.

Документ: МДС 12-25.2006

Структурная единица: п. 7.5

Номер: 309262

Вопрос: *На какой из схем показана правильная установка средств подмащивания вблизи проездов транспортных средств?*

Рисунок:

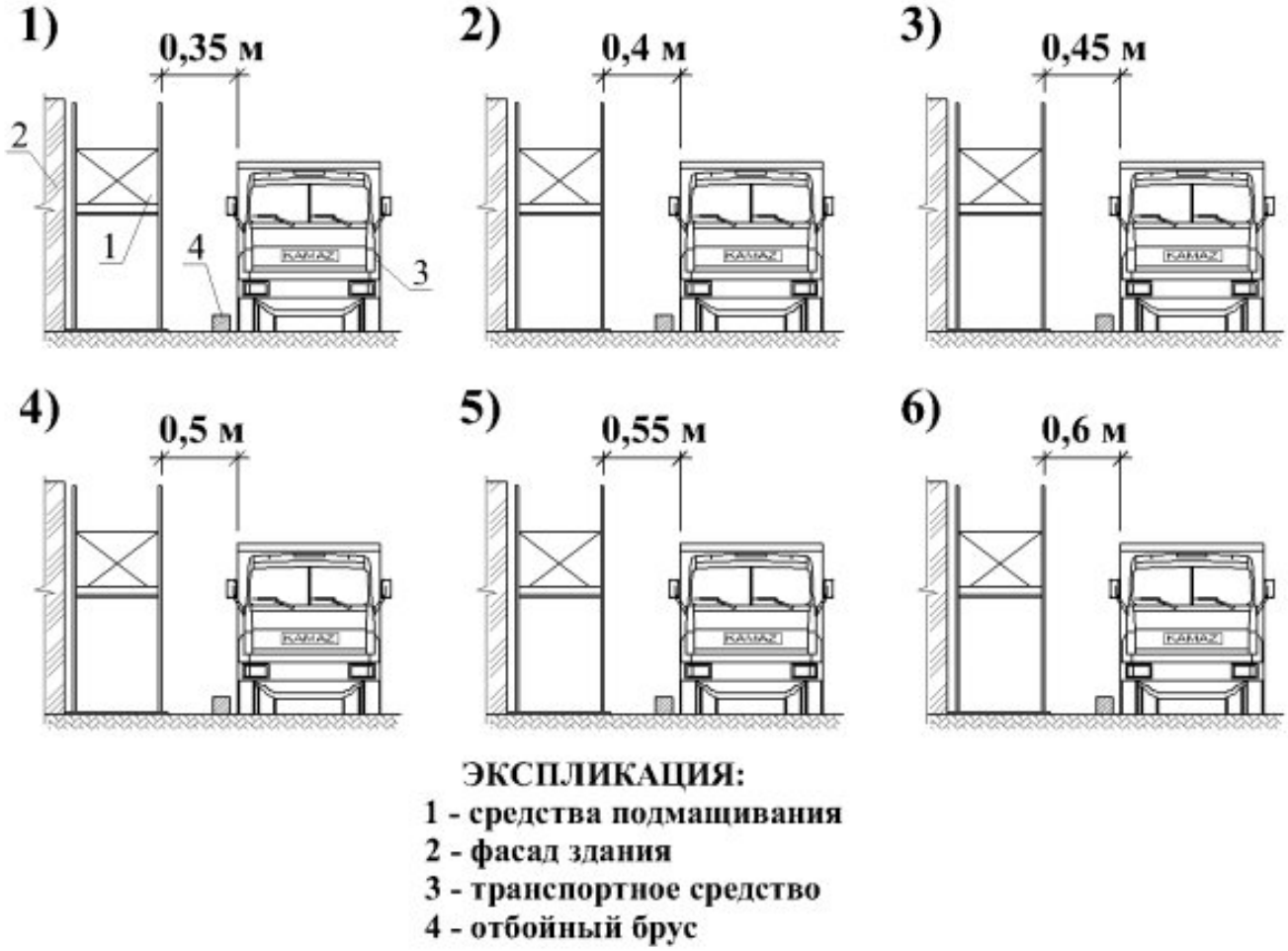

Ответы:

№1 рис. 1

№2 рис. 2

№3 рис. 3

№4 рис. 4

№5 рис. 5

№6 рис. 6

Документ: СНиП 12-03-2001

Структурная единица: п. 7.4.8

Номер: 309260

Вопрос: *На какой минимальной высоте над верхней точкой лесов допускается перемещение груза краном?*

Рисунок:

Ответы:

№1 Не менее 0,3 м.

№2 Не менее 0,5 м.

№3 Не менее 0,7 м.

№4 Не менее 1 м.

Документ: МДС 12-25.2006

Структурная единица: п. 7.6

Номер: 309270

Вопрос: *На какой из схем показано правильное испытание лестницы для подъема на леса?*

Рисунок:

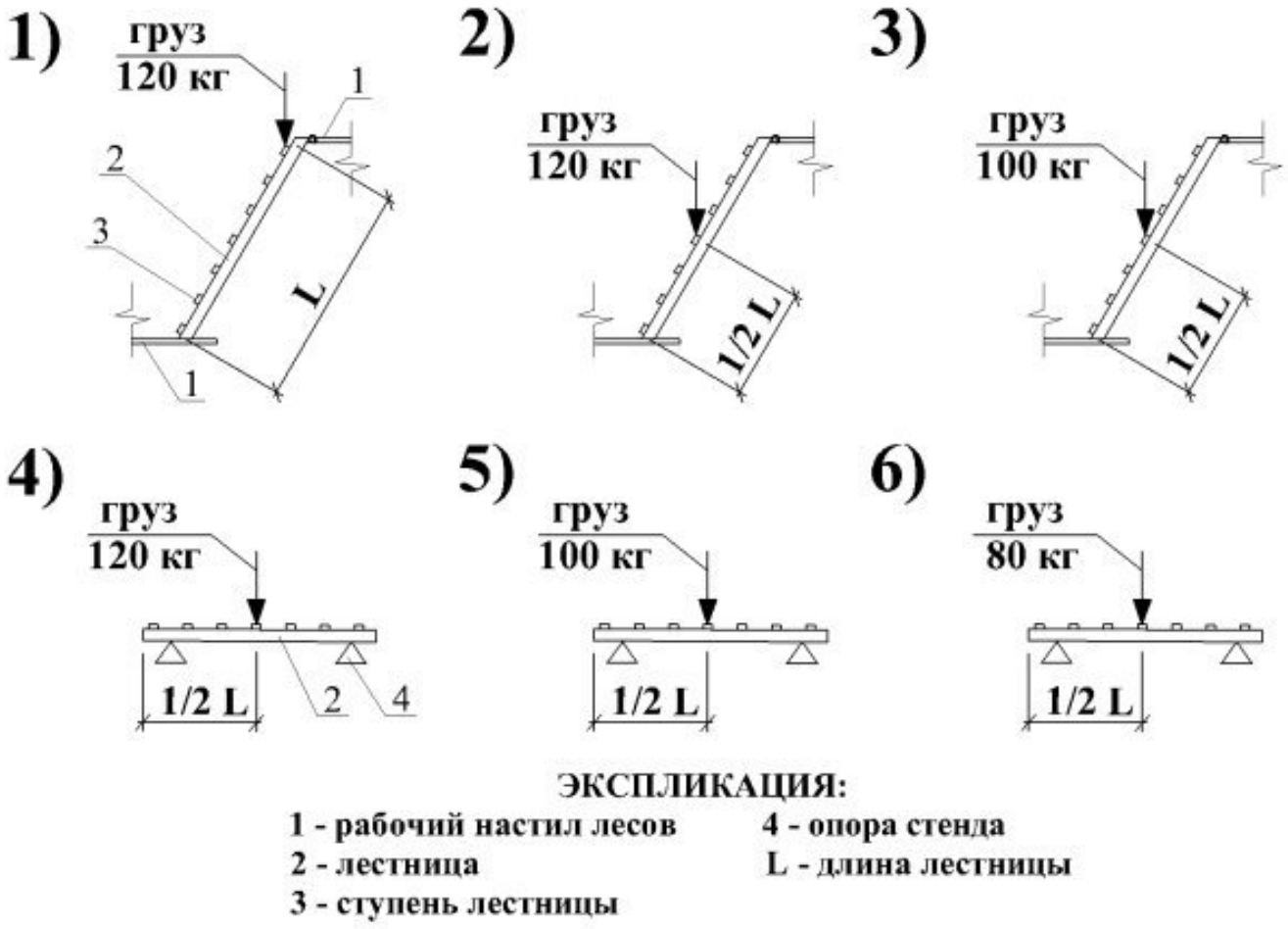

Ответы:

№1 рис. 1

№2 рис. 2

№3 рис. 3

№4 рис. 4

№5 рис. 5

№6 рис. 6

Документ: СНиП 12-03-2001

Структурная единица: п. 7.4.27

Номер: 309264

Вопрос: *На какой из схем показано правильное устройство ограждения средств подмащивания?*

Рисунок:

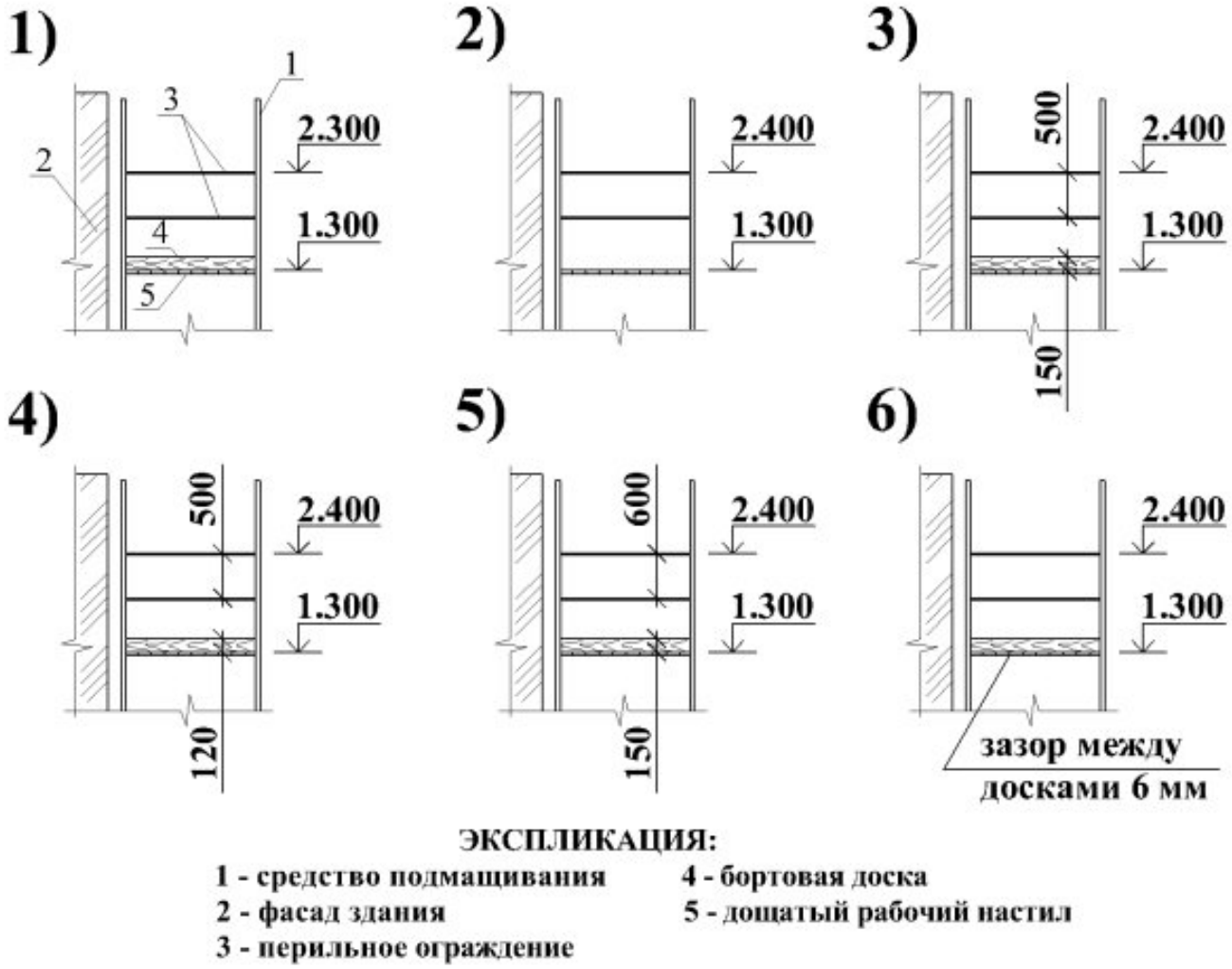

Ответы:

№1 рис. 1

№2 рис. 2

№3 рис. 3

№4 рис. 4

№5 рис. 5

№6 рис. 6

Документ: СНиП 12-03-2001

Структурная единица: п. 7.4.11

Номер: 309288

Вопрос: *На какой из схем показана эксплуатация свободностоящих лесов без нарушений?*

Рисунок:

Ответы:

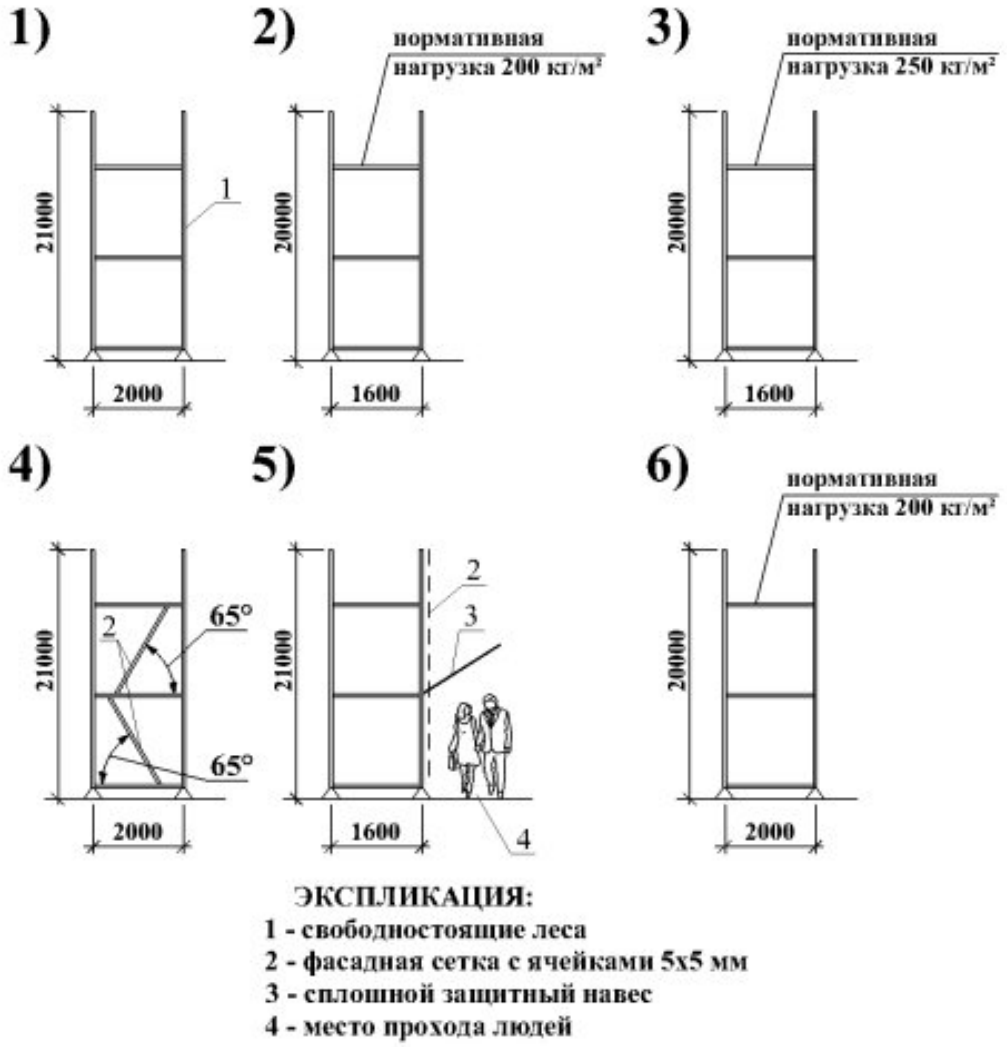

№1 рис. 1

№2 рис. 2

№3 рис. 3

№4 рис. 4

№5 рис. 5

№6 рис. 6

Документ: МДС 12-25.2006

Структурная единица: п. 3.9.2

Номер: 309272

Вопрос: *На какой из схем средства подмащивания эксплуатируются с нарушениями?*

Рисунок:

Ответы:

№1 рис. 1

№2 рис. 2

№3 рис. 3

№4 рис. 4

№5 рис. 5

№6 рис. 6

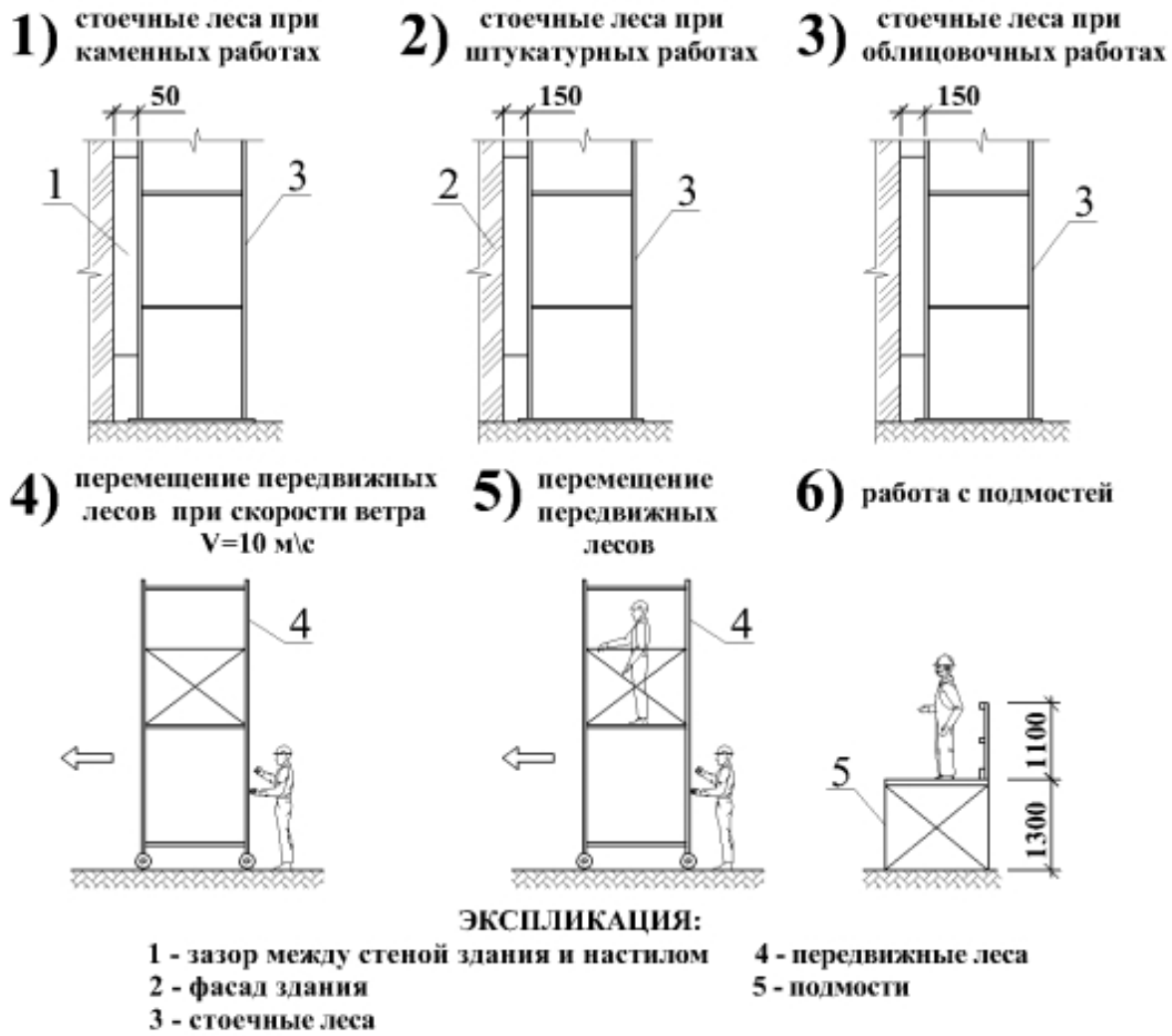

Документ: МДС 12-25.2006

Структурная единица: п. 6.1.5

Номер: 309278

Вопрос: *При расчете стоечных лесов на прочность и устойчивость принимается средняя нагрузка на настил:*

Рисунок:

Ответы:

№1 250 кгс/м2 для каменных работ и до 180 кгс/м2 для отделочных и других работ.

№2 240 кгс/м2 для каменных работ и до 200 кгс/м2 для отделочных и других работ.

№3 250 кгс/м2 для каменных работ и до 200 кгс/м2 для отделочных и других работ.

№4 300 кгс/м2 для каменных работ и до 220 кгс/м2 для отделочных и других работ.

Документ: МДС 12-25.2006

Структурная единица: п. 5.1

Номер: 309273

Вопрос: *В каких случаях фасад лесов закрывается защитной сеткой с ячеей размером не более 5х5 мм2*

Рисунок:

Ответы:

№1 При организации массового прохода людей в непосредственной близости от средств подмащивания.

№2 При размещении на лесах строительных материалов.

№3 При ведении каменных работ.

№4 При ведении штукатурных работ.

Документ: СНиП 12-03-2001

Структурная единица: п. 7.4.16

Номер: 309276

Вопрос: *Какова периодичность осмотра прорабом или мастером средств подмащивания в процессе эксплуатации?*

Рисунок:

Ответы:

№1 Ежедневно с записью в журнале работ.

№2 Ежедекадно с записью в журнале работ.

№3 Ежемесячно с записью в журнале работ.

№4 Ежеквартально с записью в журнале работ.

Документ: СНиП 12-03-2001

Структурная единица: п. 7.4.17

Номер: 309280

Вопрос: *При наращивании стоек и рам из труб на патрубках зазор между трубами и патрубками не должен превышать:*

Рисунок:

Ответы:

№1 2 мм

№2 3 мм

№3 4 мм

№4 5 мм

Документ: МДС 12-25.2006

Структурная единица: п. 6.1.1

Номер: 309284

Вопрос: *Испытание навесных лесов перед эксплуатацией производится:*

Рисунок:

Ответы:

№1 Визуальным осмотром настила, ограждений, несущих элементов.

№2 Контрольной нагрузкой не менее 15 мин.

№3 Контрольной нагрузкой, превышающей номинальную в два раза, и не менее 15 мин.

№4 Контрольной нагрузкой не менее 1 ч.

Документ: МДС 12-25.2006

Структурная единица: п. 6.2.3

Номер: 309290

Вопрос: *При какой высоте лесов и подмостей они допускаются в эксплуатацию только после их приемки производителем работ или мастером и регистрации в журнале работ?*

Рисунок:

Ответы:

№1 Высотой до 3 м.

№2 Высотой до 4 м.

№3 Высотой до 5 м.

№4 Высотой до 6 м.

Документ: СНиП 12-03-2001

Структурная единица: 7.4.14

Номер: 309286

Вопрос: *При отсутствии особых указаний в ППР или инструкции завода-изготовителя крепление лесов к стенам зданий должно осуществляться:*

Рисунок:

Ответы:

№1 Не менее чем через два яруса для крайних стоек, через два пролета для верхнего яруса и одного крепления на каждые 50 м2 проекции поверхности лесов на фасад здания».

№2 Не менее чем через один ярус для крайних стоек, через два пролета для верхнего яруса и одного крепления на каждые 50 м2 проекции поверхности лесов на фасад здания».

№3 Не менее чем через два яруса для крайних стоек, через один пролет для верхнего яруса и одного крепления на каждые 50 м2 проекции поверхности лесов на фасад здания».

№4 Не менее чем через один ярус для крайних стоек, через два пролета для верхнего яруса и одного крепления на каждые 55 м2 проекции поверхности лесов на фасад здания».

Документ: СНиП 12-03-2001

Структурная единица: п. 7.4.7

Номер: 309282

Вопрос: *Допуск лесов к эксплуатации осуществляется после:*

Рисунок:

Ответы:

№1 Визуального осмотра настила, ограждений, заземления.

№2 Осмотра представителями заказчика и подрядчика несущих элементов лесов.

№3 Испытания их контрольной нагрузкой не менее 2 ч.

№4 Испытания их контрольной нагрузкой не менее 3 ч.

Документ: МДС 12-25.2006

Структурная единица: п. 6.1.8

Номер: 314707

Вопрос: *Допускается ли горизонтальность деревянных подкладок под башмаками каждой пары стоек лесов обеспечивать укладкой под них кирпичей, камней и обрезков из досок?*

Рисунок:

Ответы:

№1 да

№2 нет

Документ: МДС 12-25.2006

Структурная единица: п. 6.1

Номер: 314705

Вопрос: *Должны ли средства подмащивания, рабочий настил которых расположен на высоте 1,3 м и более от поверхности земли или перекрытия иметь перильное и бортовое ограждение?*

Рисунок:

Ответы:

№1 да

№2 нет

Документ: ГОСТ 24258-88

Структурная единица: п. 2.2.16

Номер: 314706

Вопрос: *Необходимо ли деревянные щиты и бортовое ограждение рабочего настила подвергать глубокой пропитке огнезащитным составом?*

Рисунок:

Ответы:

№1 да

№2 нет

Документ: ГОСТ 27321-87

Структурная единица: п. 1.3.5

Номер: 314708

Вопрос: *Верно ли, что под башмаки каждой пары стоек лесов укладывают в поперечном направлении подкладку из доски толщиной не менее 40 мм:*

Рисунок:

Ответы:

№1 да

№2 нет

Документ: МДС 12-25.2006

Структурная единица: п. 6.1

Номер: 314732

Вопрос: *Какой высоты леса и подмости допускаются в эксплуатацию после их приемки комиссией, назначенной лицом, ответственным за обеспечение охраны труда в организации, и оформления актом?*

Рисунок:

Ответы:

№1 Высотой выше 6 м.

№2 Высотой выше 5 м.

№3 Высотой выше 4 м.

№4 Высотой до 4 м.

Документ: СНиП 12-03-2001

Структурная единица: п. 7.4.14

Номер: 314709

Вопрос: *Верно ли, что высота перильного ограждения настила лесов составляет 1 м?*

Рисунок:

Ответы:

№1 да

№2 нет

Документ: ГОСТ 27321-87

Структурная единица: п. 1.3.8

Номер: 314712

Вопрос: *Верно ли, что угол наклона лестниц для подъема и спуска людей на леса к горизонтальной поверхности должен составлять не более 65°?*

Рисунок:

Ответы:

№1 да

№2 нет

Документ: ГОСТ 27321-87

Структурная единица: п. 1.3.14

Номер: 314713

Вопрос: *Достаточно ли лестницы для подъема на ярусы лесов крепить путем подвешивания их к поперечным связям и опирания на щиты настила?*

Рисунок:

Ответы:

№1 да

№2 нет

Документ: МДС 12-25.2006

Структурная единица: п. 3.5

Номер: 314710

Вопрос: *Допускается ли эксплуатация лесов, если высота бортового ограждения настила лесов менее 0,15 м?*

Рисунок:

Ответы:

№1 да

№2 нет

Документ: ГОСТ 27321-87

Структурная единица: п. 1.3.11

Номер: 314711

Вопрос: *Верно ли, что для лесов длиной менее 40 м достаточно одной лестницы для подъема и спуска людей на леса?*

Рисунок:

Ответы:

№1 да

№2 нет

Документ: ГОСТ 27321-87

Структурная единица: п. 1.3.14

Номер: 314714

Вопрос: *Необходимо ли под опорные башмаки стоечных лесов укладывать деревянные подкладки?*

Рисунок:

Ответы:

№1 да

№2 нет

Документ: МДС 12-25.2006

Структурная единица: п. 3.5

Номер: 314716

Вопрос: *Допускается крепить средства подмащивания к парапетам, карнизам, балконам и другим выступающим частям зданий и сооружений?*

Рисунок:

Ответы:

№1 допускается

№2 не допускается

Документ: СНиП 12-03-2001

Структурная единица: п. 7.4.7

Номер: 314717

Вопрос: *На время монтажа и демонтажа лесов электрические провода обесточивают при их расположении от лесов:*

Рисунок:

Ответы:

№1 Ближе 3 м.

№2 Ближе 5 м.

№3 Ближе 7 м.

№4 Ближе 10 м.

Документ: МДС 12-25.2006

Структурная единица: п. 6.1.7

Номер: 314719

Вопрос: *Какова максимально допустимая высота хомутовых стоечных приставных лесов?*

Рисунок:

Ответы:

№1 80 м

№2 90 м

№3 100 м

№4 Не ограничено

Документ: МДС 12-25.2006

Структурная единица: п. 3.9.1

Номер: 314715

Вопрос: *Должна ли поверхности грунта, на которую устанавливают стоечные леса, иметь обустроенный водоотвод?*

Рисунок:

Ответы:

№1 должна

№2 не должна

Документ: МДС 12-25.2006

Структурная единица: п. 6.1

Номер: 314718

Вопрос: *Монтаж и демонтаж лесов не производятся:*

Рисунок:

Ответы:

№1 Во время грозы и ветра силой более 6 баллов.

№2 Во время дождя и ветра силой более 5 баллов.

№3 В холодное время года.

№4 Во время тумана.

Документ: МДС 12-25.2006

Структурная единица: п. 6.1.7

Номер: 314722

Вопрос: *На каком расстоянии друг от друга располагаются лестницы для подъема и спуска людей на леса?*

Рисунок:

Ответы:

№1 Не более 40 м друг от друга.

№2 Не более 45 м друг от друга.

№3 Зависит от вида выполняемых работ с лесов.

№4 Исходя из производственной необходимости по указанию производителя работ.Комментарий:

Документ: ГОСТ 27321-87

Структурная единица: п. 1.3.14

Номер: 314720

Вопрос: *Какова максимально допустимая высота штыревых стоечных приставных лесов?*

Рисунок:

Ответы:

№1 80 м

№2 90 м

№3 100 м

№4 не ограничено

Документ: МДС 12-25.2006

Структурная единица: п. 3.9.1

Номер: 314721

Вопрос: *Данные требования – (нормативная поверхностная нагрузка назначается не более 200 кгс/м2, высота лесов не превышает 14 - 20 м, ширина лесов принимается не менее 2 м) относятся к следующему типу лесов:*

Рисунок:

Ответы:

№1 Стоечные приставные леса.

№2 Стоечные свободностоящие леса.

№3 Навесные леса.

№4 Подвесные леса

Документ: МДС 12-25.2006

Структурная единица: п. 3.9.2

Номер: 314723

Вопрос: *Какими средствами безопасности оборудуются леса?*

Рисунок:

Ответы:

№1 Ограждениями.

№2 Молниеприемниками.

№3 Заземлением.

№4 Ограждениями, молниеприемниками и заземлением.

Документ: МДС 12-25.2006

Структурная единица: п. 3.6

Номер: 314725

Вопрос: *Спуск демонтированных деталей при демонтаже лесов производится:*

Рисунок:

Ответы:

№1 Сбросом деталей в огражденную зону работ.

№2 Сбросом деталей в огражденную зону работ при наличии у границы опасной зоны ответственного наблюдателя.

№3 Вручную по лестницам в присутствии ответственного производителя работ.

№4 Краном или с помощью грузоподъемных приспособлений.

Документ: МДС 12-25.2006

Структурная единица: п. 6.1.10

Номер: 314726

Вопрос: *Во время разборки лесов должны быть:*

Рисунок:

Ответы:

№1 Закрыты все дверные проемы и выходы на балконы всех этажей.

№2 Закрыты все дверные проемы первого этажа и выходы на балконы всех этажей.

№3 Закрыты все дверные проемы первого этажа.

№4 Закрыты все дверные проемы первого этажа и выходы на крышу.

Документ: МДС 12-25.2006

Структурная единица: п. 6.1.10

Номер: 314724

Вопрос: *Сопротивление заземления лесов должно быть:*

Рисунок:

Ответы:

№1 Не более 5 Ом.

№2 Не более 10 Ом.

№3 Не более 15 Ом.

№4 Не более 20 Ом.

Документ: МДС 12-25.2006

Структурная единица: п. 6.1.7

Номер: 314727

Вопрос: *Какую нагрузку и в каком месте ее приложения должны выдерживать перила ограждения стоечных приставных лесов?*

Рисунок:

Ответы:

№1 Сосредоточенную статическую нагрузку 600 Н (60 кгс), приложенную посередине элемента в направлении, перпендикулярном его оси, поочередно в горизонтальной и вертикальной плоскостях.

№2 Сосредоточенную статическую нагрузку 700 Н (70 кгс), приложенную посередине элемента в направлении, перпендикулярном его оси, поочередно в горизонтальной и вертикальной плоскостях.

№3 Сосредоточенную статическую нагрузку 800 Н (80 кгс), приложенную посередине элемента в направлении,

перпендикулярном его оси, в горизонтальной плоскости.

№4 Динамическую нагрузку 500 Н (50 кгс), приложенную посередине элемента в направлении, перпендикулярном его оси, только в горизонтальной плоскости.

Документ: ГОСТ 27321-87

Структурная единица: п. 1.3.9

Номер: 314729

Вопрос: *При выполнении каких работ допускается применять рабочий настил без зазоров между досками?*

Рисунок:

Ответы:

№1 При выполнении каменных работ.

№2 При выполнении стекольных работ.

№3 При выполнении облицовочных работ.

№4 При штукатурных или малярных работах, а также в местах, под которыми ведутся другие работы или есть проход.

Документ: СНиП 12-03-2001

Структурная единица: п. 7.4.12

Номер: 314731

Вопрос: *Верно ли, что под башмаки каждой пары стоек лесов укладывают в поперечном направлении подкладку из доски толщиной не менее 40 мм:*

Рисунок:

Ответы:

№1 да

№2 нет

Документ: МДС 12-25.2006

Структурная единица: п. 6.1

Номер: 314730

Вопрос: *Какова оборачиваемость лесов?*

Рисунок:

Ответы:

№1 Не менее 30 раз.

№2 Не менее 40 раз.

№3 Не менее 50 раз.

№4 Не менее 60 раз.

Документ: МДС 12-25.2006

Структурная единица: п. 3.3

Номер: 314728

Вопрос: *Какова допустимая величина зазора между досками рабочего настила?*

Рисунок:

Ответы:

№1 Зазор не более 7 мм.

№2 Зазор не более 6 мм.

№3 Зазор не более 5 мм.

№4 Зазор не более 4 мм.

Документ: СНиП 12-03-2001

Структурная единица: п. 7.4.11